БЫТОВЫЕ НАСОСЫ
КАТАЛОГ ПРОДУКЦИИ

По вопросам продаж и поддержки обращайтесь:

Алматы (727)345-47-04
Ангарск (3955)60-70-56
Архангельск (8182)63-90-72
Астрахань (8512)99-46-04
Барнаул (3852)73-04-60
Белгород (4722)40-23-64
Благовещенск (4162)22-76-07
Брянск (4832)59-03-52
Владивосток (423)249-28-31
Владикавказ (8672)28-90-48
Владимир (4922)49-43-18
Волгоград (844)278-03-48
Вологда (8172)26-41-59
Воронеж (473)204-51-73
Екатеринбург (343)384-55-89
Иваново (4932)77-34-06
Ижевск (3412)26-03-58
Иркутск (395)279-98-46
Казань (843)206-01-48
Калининград (4012)72-03-81
Калуга (4842)92-23-67
Кемерово (3842)65-04-62
Киров (8332)68-02-04
Коломна (4966)23-41-49
Кострома (4942)77-07-48
Краснодар (861)203-40-90
Красноярск (391)204-63-61
Курск (4712)77-13-04
Курган (3522)50-90-47
Липецк (4742)52-20-81
Магнитогорск (3519)55-03-13
Москва (495)268-04-70
Мурманск (8152)59-64-93
Набережные Челны (8552)20-53-41
Нижний Новгород (831)429-08-12
Новокузнецк (3843)20-46-81
Ноябрьск (3496)41-32-12
Новосибирск (383)227-86-73
Омск (3812)21-46-40
Орел (4862)44-53-42
Оренбург (3532)37-68-04
Пенза (8412)22-31-16
Петрозаводск (8142)55-98-37
Псков (8112)59-10-37
Пермь (342)205-81-47
Ростов-на-Дону (863)308-18-15
Рязань (4912)46-61-64
Самара (846)206-03-16
Санкт-Петербург (812)309-46-40
Саратов (845)249-38-78
Севастополь (8692)22-31-93
Саранск (8342)22-96-24
Симферополь (3652)67-13-56
Смоленск (4812)29-41-54
Сочи (862)225-72-31
Ставрополь (8652)20-65-13
Сургут (3462)77-98-35
Сыктывкар (8212)25-95-17
Тамбов (4752)50-40-97
Тверь (4822)63-31-35
Тольятти (8482)63-91-07
Томск (3822)98-41-53
Тула (4872)33-79-87
Тюмень (3452)66-21-18
Ульяновск (8422)24-23-59
Улан-Удэ (3012)59-97-51
Уфа (347)229-48-12
Хабаровск (4212)92-98-04
Чебоксары (8352)28-53-07
Челябинск (351)202-03-61
Череповец (8202)49-02-64
Чита (3022)38-34-83
Якутск (4112)23-90-97
Ярославль (4852)69-52-93

Россия +7(495)268-04-70
Казахстан +7(727)345-47-04
Беларусь +375-257-127-884
Узбекистан +998(71)205-18-59
Киргизия +996(312)96-26-47

эл.почта: oed@nt-rt.ru || сайт: https://leo.nt-rt.ru/

СОДЕРЖАНИЕ

СОДЕРЖАНИЕ

СОДЕРЖАНИЕ

СОДЕРЖАНИЕ

SPm

Погружные вихревые насосы

Применение

- Может использоваться для перекачивания чистой воды или других жидкостей с такими же физическими и химическими свойствами.
- Применяется для водоснабжения небольших жилых построек, автоматических систем полива, малых систем кондиционирования и вспомогательного оборудования.

Насос

- Специальное антикоррозийное покрытие чугунного корпуса насоса
- Максимальная температура окружающей среды: +40°C
- Макс. Глубина погружения: 5 м.
- Жесткость жидкости PH: 6.5 - 8.5
- Максимальное содержание песка: 0.1%
- Максимальный размер частиц: 0.2 мм

Электродвигатель

- Медная обмотка
- Класс изоляции: F
- Класс защиты: IPX8

Расшифровка обозначений

S P m 37 A

- A — Поплавковый выключатель
- 37 — Мощность (x10Вт)
- m — Однофазный мотор (Для трехфазных отсутствует)
- P — Вихревые насосы
- S — Погружаемый тип

Технические параметры

Модель	Мощность		Q(м³/ч)	0	0.5	1	1.5	2.0
	кВт	Л.с.	Q(л/мин)	0	8.35	16.7	25.05	33.4
SPm37A	0.37	0.5	H(m)	40	30	20	10	0

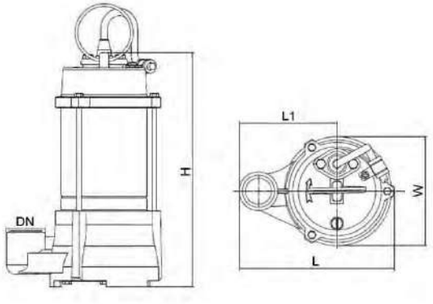

Размерный чертеж

Модель	DN	L (мм)	L1 (мм)	H (мм)	W (мм)
SPm37A	1"	170	106	244	118

Характеристики насосов

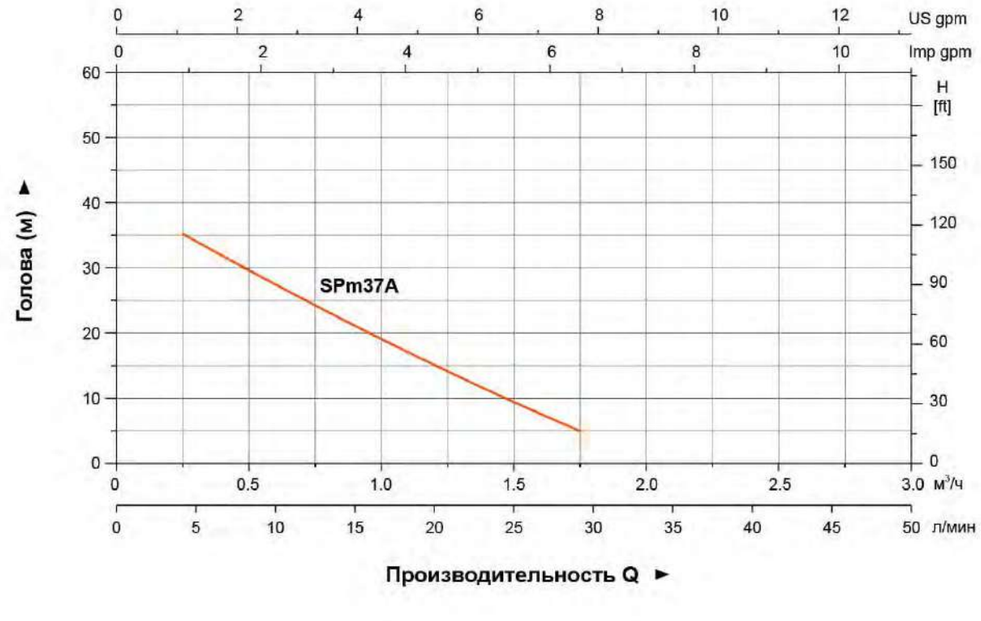

Используемые материалы

No.	Части	Материал
1	Фильтр	
2	Крышка корпуса	HT200
3	Рабочее колесо	HPb59-1
4	Механическое уплотнение	
5	Корпус насоса	HT200
6	Ротор	
7	Подшипник шариковый	
8	Плавающий переключатель	
9	Кольцо рукоятки	
10	Верхняя крышка	HT200
11	Конденсатор	
12	Верхнее седло подшипника	HT200
13	Статор	

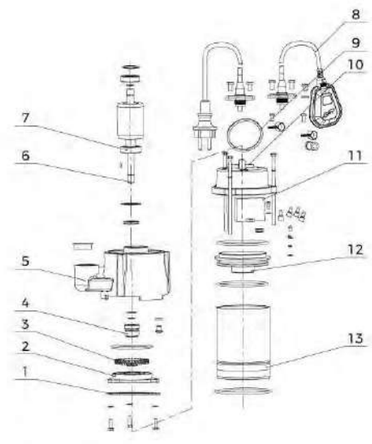

Упаковочная информация

Модель	Вес брутто (кг)	Длина (мм)	Ширина (мм)	Высота (мм)	Количество (шт/20'TEU)
SPm37A	7.56	184	135	300	2439

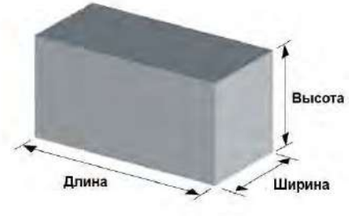

APm
Вихревые насосы

Применение

- Может использоваться для перекачивания чистой воды или других жидкостей с такими же физическими и химическими свойствами.
- Применяется для водоснабжения небольших жилых построек, автоматических систем полива, малых систем кондиционирования и вспомогательного оборудования.

Насос

- Проточная часть изготовлена из чугуна со специальной антикоррозийной обработкой
- Специальные противозаклинивающие вставки из латуни
- Вал из нержавеющей стали AISI 304
- Максимальная температура перекачиваемой жидкости: + 60 °C
- Максимальная высота всасывания: 8 м

Электродвигатель

- Малошумный & подшипник длинной жизни
- Медная обмотка
- Встроенная защита от перегрева
- Класс изоляции: F
- Класс защиты: IPX4
- Максимальная температура окружающей среды: + 50 °C
- IE 2 двигателя (AP110, AP150)

Расшифровка обозначений

A P m 37

- 37 — Мощность (x10Вт)
- m — Однофазный мотор (Для трехфазных отсутствует)
- P — Вихревые насосы
- A — Модельный ряд

Технические параметры

Модель		Мощность		Q(м³/ч)	0	0.3	0.6	0.9	1.2	1.5	1.8	2.1	2.4	3.0	3.6	4.2	4.8	5.4
Однофазные	Трехфазные	кВт	Л.с.	Q (л/мин)	0	5	10	15	20	25	30	35	40	50	60	70	80	90
APm30	-	0.3	0.4		30	26	20	15	12	8	5	-	-	-	-	-	-	-
APm37	-	0.37	0.5		40	35	30	25	20	15	10	5	-	-	-	-	-	-
APm60	-	0.6	0.8		60	55	50	40	35	30	25	20	10	5	-	-	-	-
APm75	-	0.75	1.0	H	75	70	60	50	45	35	28	22	15	5	-	-	-	-
APm90	-	0.75	1.0	(м)	90	75	60	50	35	25	15	5	-	-	-	-	-	-
APm110	AP110	1.1	1.5		85	80	75	65	60	55	50	45	40	30	18	10	-	-
APm150	AP150	1.5	2.0		90	85	80	75	70	65	60	55	50	40	30	20	10	-
APm220	AP220	2.2	3.0		100	95	90	85	80	75	70	65	60	50	40	30	20	10

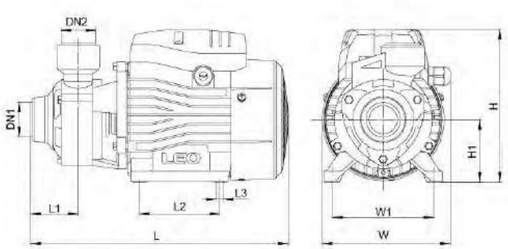

Размерный чертеж

Модель	DN1	DN2	L (мм)	W (мм)	H (мм)	L1 (мм)	L2 (мм)	L3 (мм)	W1 (мм)	H1 (мм)
APm30			260	132	155	46.5	80	8.5	100	63
APm37	1"	1"	260	132	155	46.5	80	8.5	100	63
APm60			282	147	185	51	90	8.5	112	73
APm75			300	147	185	54.5	90	8.5	112	73
APm90	3/4"	3/4"	297	147	185	50	90	8.5	112	73
APm110			338	165	210	56	100	9	125	86
APm150	1"	1"	338	165	210	56	100	9	125	86
APm220			395	170	235	56	123	12	140	96
AP220			338	165	210	56	100	9	125	86

Характеристики насосов

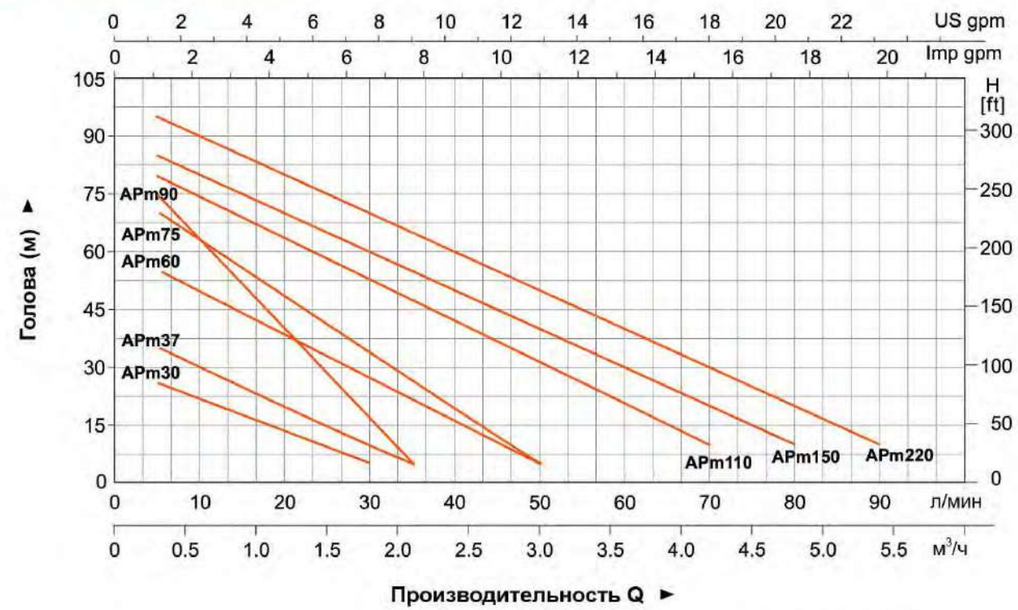

Используемые материалы

No.	Части	Материал
1	Корпус насоса	HT200
2	Рабочее колесо	HPb59-1
3	Уплотнительное кольцо	NBR
4	Механическое уплотнение	
5	Переходной фланец	HT200
6	Подшипник	
7	Ротор	
8	Крышка вентилятора	PP
9	Вентилятор	PP-GF10
10	Задний подшипниковый щит	ADC12
11	Конденсатор	
12	Крышка клемной колодки	PP-GF20
13	Клемная колодка	PC
14	Статор	
15	Пробка заливного отверстия	HPb59-1

No.	Части	Материал
14-1	Статор	
14-2	База	PC+ABS

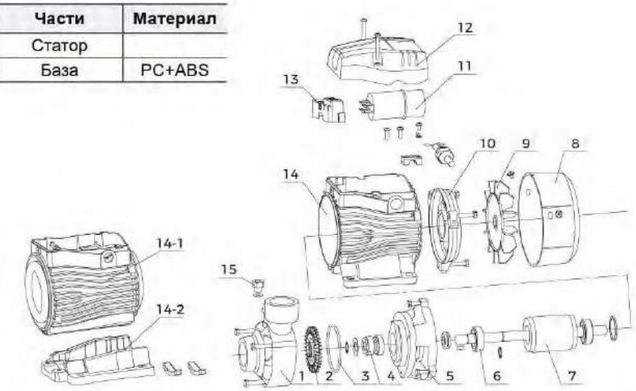

Упаковочная информация

Модель	Вес брутто (кг)	Длина (мм)	Ширина (мм)	Высота (мм)	Количество (шт/20'TEU)
APm30	5.65	283	158	174	3132
APm37	5.85	283	158	174	3132
APm60	9.5	315	190	210	2365
APm75	10.6	335	190	210	2222
APm90	10.8	335	190	210	2222
APm110	15.75	370	210	235	1230
APm150	16.85	370	210	235	1230
APm220	23.5	420	225	265	955
AP220	16.85	370	210	235	1230

Применение

- Может использоваться для перекачивания чистой воды или других жидкостей с такими же физическими и химическими свойствами.
- Применяется для водоснабжения небольших жилых построек, автоматических систем полива, малых систем кондиционирования и вспомогательного оборудования.

Насос

- Проточная часть изготовлена из чугуна со специальной антикоррозийной обработкой
- Антиблочная система для крыльчатки
- Рабочее колесо вихревого типа из латуни
- Вал из нержавеющей стали AISI 304
- Максимальная температура перекачиваемой жидкости: + 60 °C
- Максимальная высота всасывания: 8 м

Электродвигатель

- Малошумный & подшипник длинной жизни
- Медная обмотка
- Встроенная защита от перегрева
- Класс изоляции: F
- Класс защиты: IPX4
- Максимальная температура окружающей среды: + 50 °C

Расшифровка обозначений

A P m 75 H

- H — Высокая напор
- 75 — Мощность (x10Вт)
- m — Однофазный мотор (Для трехфазных отсутствует)
- P — Вихревые насосы
- A — Модельный ряд

Технические параметры

Модель	Мощность		Q(м³/ч)	0	0.3	0.6	0.9	1.2	1.5	1.8	2.1	2.4	2.7	3.0
	кВт	Л.с.	Q (л/мин)	0	5	10	15	20	25	30	35	40	45	50
APm75H	0.75	1.0	H (м)	105	85	70	60	40	30	20	10	-	-	-
APm110H	1.1	1.5		125	110	100	85	70	60	40	32	25	15	-

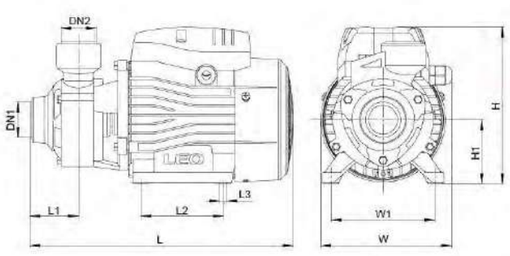

Размерный чертеж

Модель	DN1	DN2	L (мм)	W (мм)	H (мм)	L1 (мм)	L2 (мм)	L3 (мм)	W1 (мм)	H1 (мм)
APm75H	3/4"	3/4"	299	147	183	52.5	90	8.5	112	73
APm110H	1"	1"	338	165	210	56	100	9	125	86

Характеристики насосов

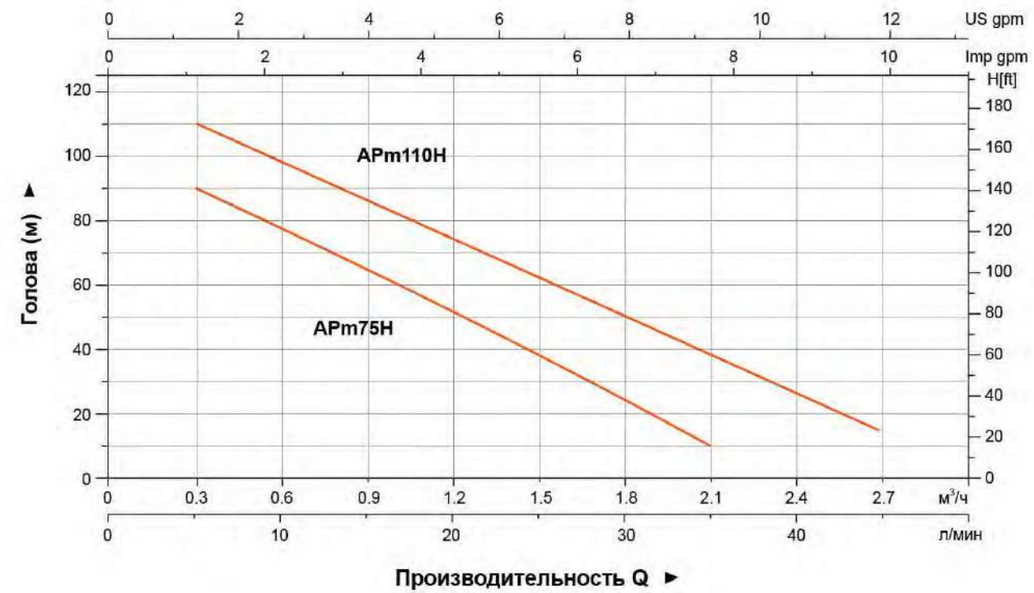

Используемые материалы

No.	Части	Материал
1	Корпус насоса	HT200
2	Рабочее колесо	HPb59-1
3	Уплотнительное кольцо	NBR
4	Механическое уплотнение	
5	Переходной фланец	HT200
6	Ротор	
7	Подшипник	
8	Крышка вентилятора	PP
9	Вентилятор	PP-GF10
10	Концевая плита	ADC12
11	Конденсатор	
12	Крышка клемной колодки	PP-GF20
13	Клемная колодка	PC
14	Статор	
15	Пробка заливного отверстия	HPb59-1

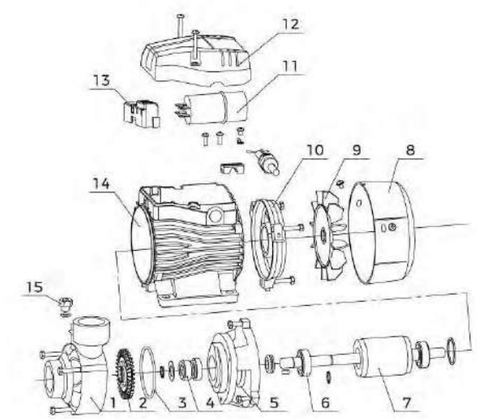

Упаковочная информация

Модель	Вес брутто (кг)	Длина (мм)	Ширина (мм)	Высота (мм)	Количество (шт/20`TEU)
APm75H	11.5	335	190	220	1851
APm110H	16.25	370	210	235	1565

APm
Вихревые насосы

Применение

- Может использоваться для перекачивания чистой воды или других жидкостей с такими же физическими и химическими свойствами.
- Применяется для водоснабжения небольших жилых построек, автоматических систем полива, малых систем кондиционирования и вспомогательного оборудования.

Насос

- Проточная часть изготовлена из чугуна со специальной антикоррозийной обработкой
- Латунная крыльчатка
- Вал из нержавеющей стали AISI 304
- Максимальная температура перекачиваемой жидкости: + 60 °C
- Максимальная высота всасывания: 8 м

Электродвигатель

- Малошумный & подшипник длинной жизни
- Медная обмотка
- Встроенная защита от перегрева
- Класс изоляции: F
- Класс защиты: IPX4
- Максимальная температура окружающей среды: + 50 °C
- IE 2 двигателя

Расшифровка обозначений

A P m 110 F

- F — Фланец
- 110 — Мощность (x10Вт)
- m — Однофазный мотор (Для трехфазных отсутствует)
- P — Вихревые насосы
- A — Модельный ряд

Технические параметры

Модель		Мощность		Q(м³/ч)	0	0.3	0.6	0.9	1.2	1.5	1.8	2.1	2.4	3.0	3.6	4.2	4.8
Однофазные	Трехфазные	кВт	Л.с.	Q (л/мин)	0	5	10	15	20	25	30	35	40	50	60	70	80
APm110F	AP110F	1.1	1.5	H (м)	85	80	75	65	60	55	50	45	40	30	18	10	-
APm150F	AP150F	1.5	2.0		90	85	80	75	65	60	55	50	45	40	30	18	10

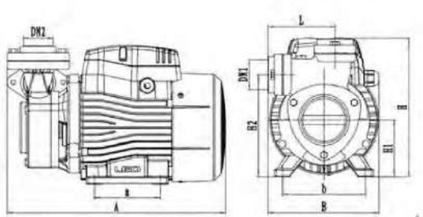

Размерный чертеж

Модель	DN1	DN2	A (мм)	B (мм)	L (мм)	a (мм)	b (мм)	H (мм)	H1 (мм)	H2 (мм)
APm110F	1.25"	1.25"	330	168	100	100	125	210	86	154.5
APm150F	1.25"	1.25"	332	168	100	100	125	210	86	154.5

Характеристики насосов

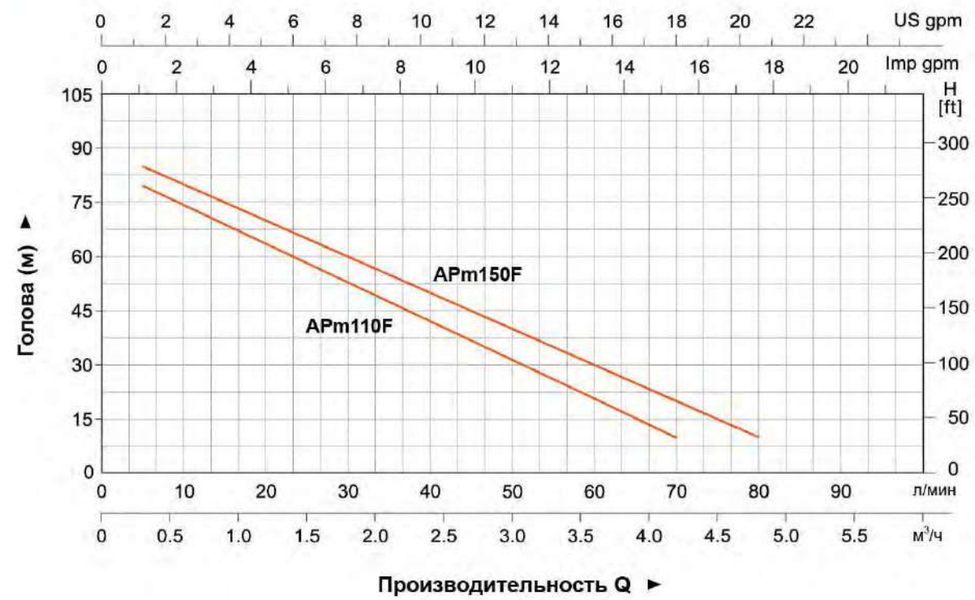

Используемые материалы

No.	Части	Материал
1	Корпус насосной части	HT200
2	Механическое уплотнение	HPb59-1
3	Рабочее колесо	NBR
4	Уплотнительное кольцо	
5	Опора	HT200
6	Подшипник	
7	Ротор	
8	Крышка вентилятора	PP
9	Крыльчатка вентилятора	PP-GF10
10	Задняя крышка электродвигателя	ADC12
11	Конденсатор	
12	Клеммная коробка	PP-GF20
13	Клеммная колодка	PC
14	Статор	
15	Пробка	HPb59-1

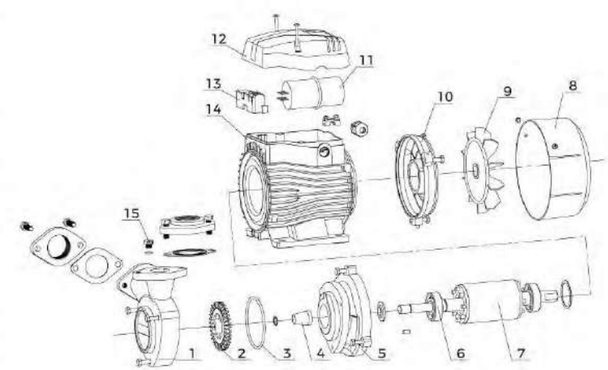

Упаковочная информация

Модель	Вес брутто (кг)	Длина (мм)	Ширина (мм)	Высота (мм)	Количество (шт/20`TEU)
APm110F	16.5	365	200	245	1240
APm150F	17.4	365	200	245	1180

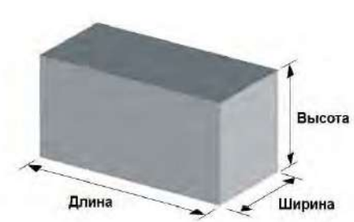

Применение

- Может использоваться для перекачивания чистой воды или других жидкостей с такими же физическими и химическими свойствами.
- Применяется для водоснабжения небольших жилых построек, автоматических систем полива, малых систем кондиционирования и вспомогательного оборудования.

Насос

- Проточная часть изготовлена из чугуна со специальной антикоррозийной обработкой
- Латунная крыльчатка
- Вал из нержавеющей стали AISI 304
- Максимальная температура перекачиваемой жидкости: + 60 °C
- Максимальная высота всасывания: 8 м.

Электродвигатель

- Малошумный & подшипник длинной жизни
- Медная обмотка
- Встроенная защита от перегрева
- Класс изоляции: F
- Класс защиты: IPX4
- Максимальная температура окружающей среды: + 50 °C

Расшифровка обозначений

AQ m 75

- 75 — Мощность (x10Вт)
- m — Однофазный
- AQ — Вихревой насос

Технические параметры

Модель	Мощность		Q(м³/ч)	0	0.3	0.6	0.9	1.2	1.5	1.8	2.1	2.4	2.7
	кВт	Л.с.	Q (л/мин)	0	5	10	15	20	25	30	35	40	45
AQm37	0.37	0.5	H (м)	40	35	30	25	20	15	10	5	2	-
AQm60	0.6	0.8		60	55	50	40	35	30	25	20	10	5
AQm75	0.75	1.0		75	70	60	50	45	35	28	22	15	5

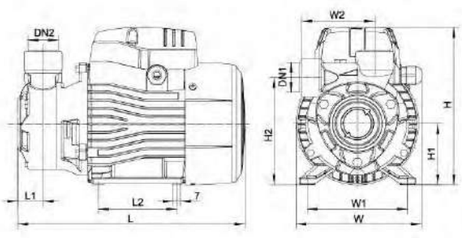

Размерный чертеж

Модель	DN1	DN2	L (мм)	W (мм)	H (мм)	L1 (мм)	L2 (мм)	W1 (мм)	W2 (мм)	H1 (мм)	H2 (мм)
AQm37	1"	1"	240	132	155	28.5	80	100	79	63	112
AQm60			265	147	185	29.5	90	112	85	73	124.5
AQm75			275	147	185	28.5	90	112	88	73	129

Характеристики насосов

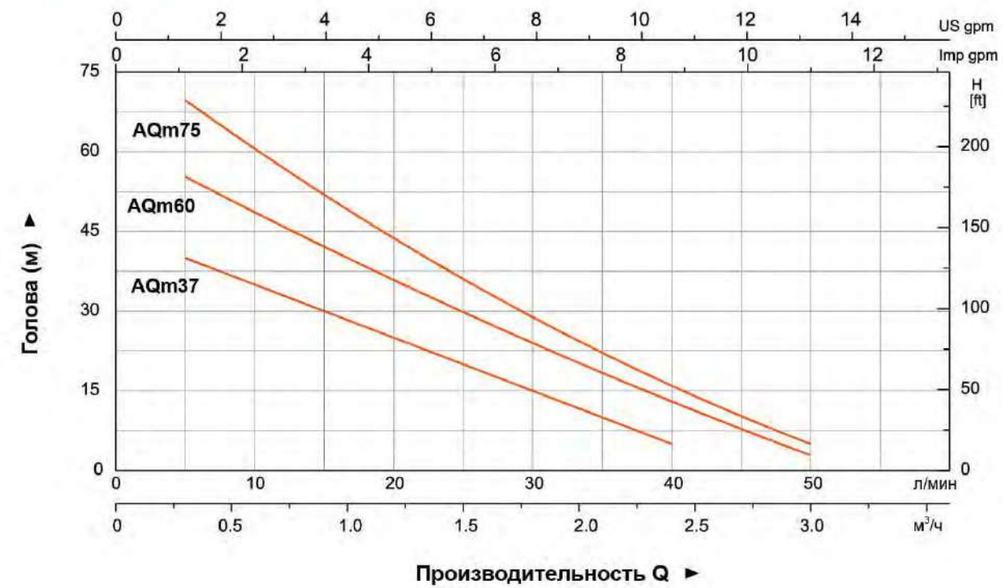

Используемые материалы

No.	Части	Материал
1	Корпус насоса	HT200
2	Рабочее колесо	HPb59-1
3	Уплотнительное кольцо	NBR
4	Механическое уплотнение	
5	Переходной фланец	HT200
6	Подшипник	
7	Ротор	
8	Крышка вентилятора	PP
9	Вентилятор	PP-GF10
10	Задняя крышка	ADC12
11	Конденсатор	
12	Клеммная коробка	PP-GF20
13	Клеммная колодка	PC
14	Статор	
15	Пробка заливного отверстия	HPb59-1

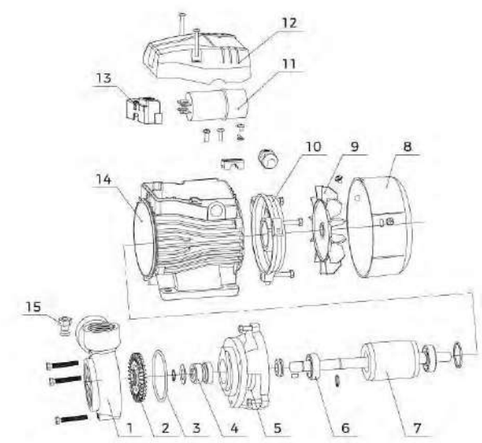

Упаковочная информация

Модель	Вес брутто (кг)	Длина (мм)	Ширина (мм)	Высота (мм)	Количество (шт/20`TEU)
AQm37	6	283	158	174	3168
AQm60	9.7	337	190	210	1960
AQm75	11	350	190	210	1860

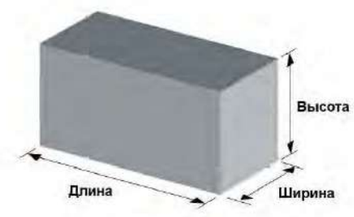

APSm

Самовсасывающие вихревые насосы

Ручка комплектуется по отдельному запросу

Применение

- Может использоваться для перекачивания чистой воды или других жидкостей с такими же физическими и химическими свойствами.
- Применяется для водоснабжения небольших жилых построек, автоматических систем полива, малых систем кондиционирования и вспомогательного оборудования.

Насос

- Проточная часть изготовлена из чугуна со специальной антикоррозийной обработкой
- Антиблочная система для крыльчатки
- Латунная крыльчатка
- Вал из нержавеющей стали AISI 304
- Максимальная температура перекачиваемой жидкости: + 60 °C
- Максимальная высота всасывания: 8 м
- Самовсасывающие

Электродвигатель

- Малошумный & подшипник длинной жизни
- Медная обмотка
- Встроенная защита от перегрева
- Класс изоляции: F
- Класс защиты: IPX4
- Максимальная температура окружающей среды: + 50 °C
- IE 2 двигателя для APS110

Расшифровка обозначений

A P S m 37

- 37 — Мощность (x10Вт)
- m — Однофазный мотор (Для трехфазных отсутствует)
- S — Самовсасывающий
- P — Вихревые насосы
- A — Модельный ряд

Технические параметры

Модель		Мощность		Q(м³/ч)	0	0.3	0.6	0.9	1.2	1.5	1.8	2.1	2.4	3.0	3.3	3.6	4.2
Однофазные	Трехфазные	кВт	Л.с.	Q (л/мин)	0	5	10	15	20	25	30	35	40	50	55	60	70
APSm37	-	0.37	0.5	H (м)	40	35	28	22	18	12	5	-	-	-	-	-	-
APSm60	-	0.6	0.8		45	40	32	28	22	18	12	8	5	-	-	-	-
APSm75	-	0.75	1.0		55	50	42	38	32	28	22	18	12	5	-	-	-
APSm110	APS110	1.1	1.5		65	60	55	50	45	40	35	30	25	20	15	10	5

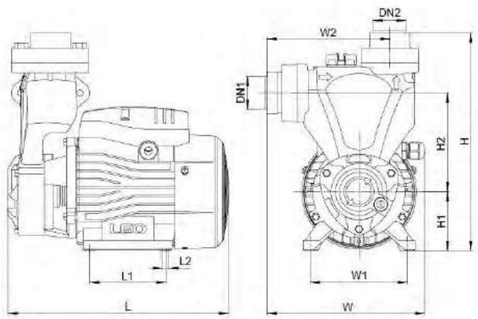

Размерный чертеж

Модель	DN1	DN2	L (мм)	W (мм)	H (мм)	L1 (мм)	W1 (мм)	W2 (мм)	H1 (мм)	H2 (мм)	L2 (мм)
APSm37	1"	1"	237	165	230	80	100	128	63	106	8.5
APSm60			260	174	251	90	112	132	73	120	8.5
APSm75			270	179	260	90	112	141	73	130	8.5
APSm110	1 1/2"	1 1/2"	310	200	292	100	125	160	86	138	9

Характеристики насосов

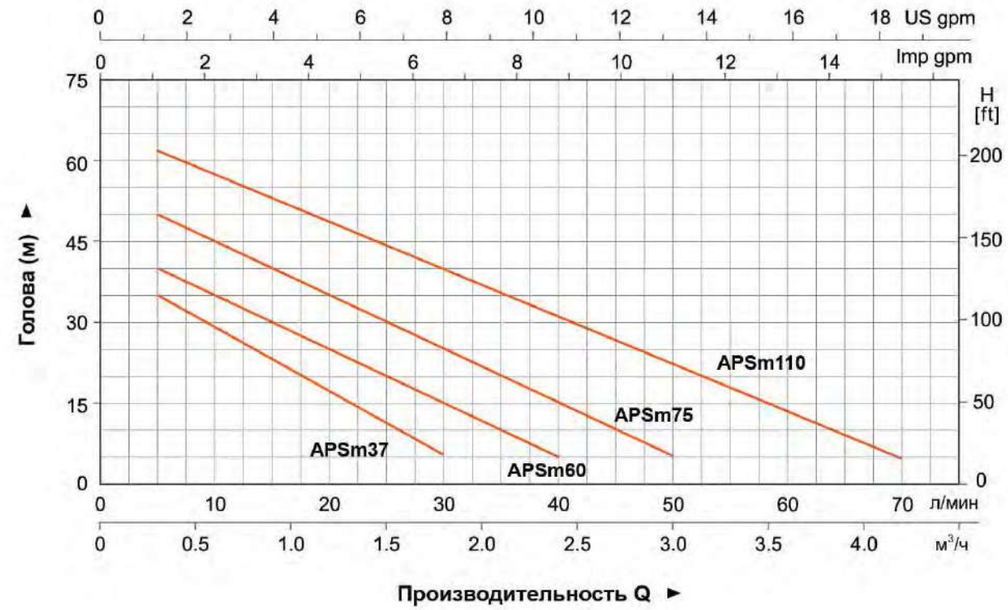

Используемые материалы

No.	Части	Материал
1	Пробка сливного отверстия	Q235
2	Корпус насоса	HT200
3	Рабочее колесо	HPb59-1
4	Уплотнительное кольцо	NBR
5	Механическое уплотнение	
6	Переходной фланец	HT200
7	Подшипник	
8	Ротор	
9	Крышка вентилятора	PP
10	Вентилятор	PP-GF10
11	Задняя крышка	ADC12
12	Конденсатор	
13	Крышка клемной коробки	PP-GF20
14	Статор	PC
15	Клеммная колодка	
16	Обратный клапан	
17	Соединитель	HT200

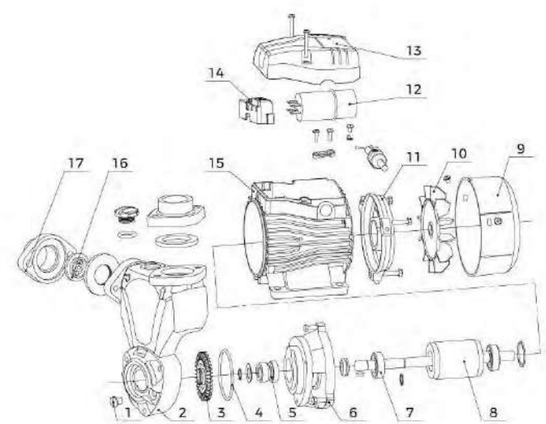

Упаковочная информация

Модель	Вес брутто (кг)	Длина (мм)	Ширина (мм)	Высота (мм)	Количество (шт/20`TEU)
APSm37	7.2	275	200	265	2040
APSm60	11.2	300	215	290	1736
APSm75	12.7	300	215	290	1365
APSm110	19.04	355	240	320	998

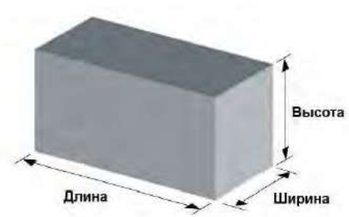

APSm

Автоматический самовсасывающий насос

Применение

- Может использоваться для перекачивания чистой воды или других жидкостей с такими же физическими и химическими свойствами.
- Применяется для водоснабжения небольших жилых построек, автоматических систем полива, малых систем кондиционирования и вспомогательного оборудования.

Насос

- Задержка запуска на 2 секунды после включения в розетку, чтобы избежать потенциальной опасности, вызванной искрами
- Безводная защита
- Автоматическое обнаружение поступающей воды из входного отверстия насоса.
- Антиблокирующая защита
- Индикация рабочего состояния (включение / работа / отсутствие воды)

Электродвигатель

- Малошумный & подшипник длинной жизни
- Мотор с медной обмоткой
- Встроенная тепловая защита для однофазных двигателей
- Класс изоляции: F
- Класс защиты: IPX4
- Максимальная температура окружающей среды: +50°C

Расшифровка обозначений

A P S m 37 AT

- AT — Автоматическая
- 37 — Мощность (x10Вт)
- m — Однофазный мотор (Не предусмотрено для трехфазных насосов)
- S — Самовсасывающий
- P — Периферийный насос
- A — Тип продукта LEO

Технические параметры

Модель	Мощность		Q(м³/ч)	0	0.3	0.6	0.9	1.2	1.5	1.8	2.1	2.4	2.7
	кВт	Л.с.	Q (л/мин)	0	5	10	15	20	25	30	35	40	45
APSm25AT	0.25	0.3	H (м)	25	22	20	15	10	8	5	-	-	-
APSm37AT	0.37	0.5		35	30	25	20	15	12	8	5	-	-
APSm60AT	0.6	0.8		40	35	30	25	22	18	15	10	5	-
APSm75AT	0.75	1.0		50	45	40	35	30	25	18	15	10	5

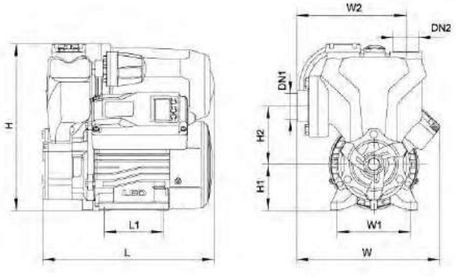

Размерный чертеж

Модель	DN1	DN2	L (мм)	W (мм)	H (мм)	L1 (мм)	W1 (мм)	W2 (мм)	H1 (мм)	H2 (мм)
APSm25AT	1"	1"	235	200	228	80	100	160	63	80
APSm37AT			235	200	228	80	100	160	63	80
APSm60AT			257	216	242	90	112	161	71	85
APSm75AT			257	216	242	90	112	161	71	85

Характеристики насосов

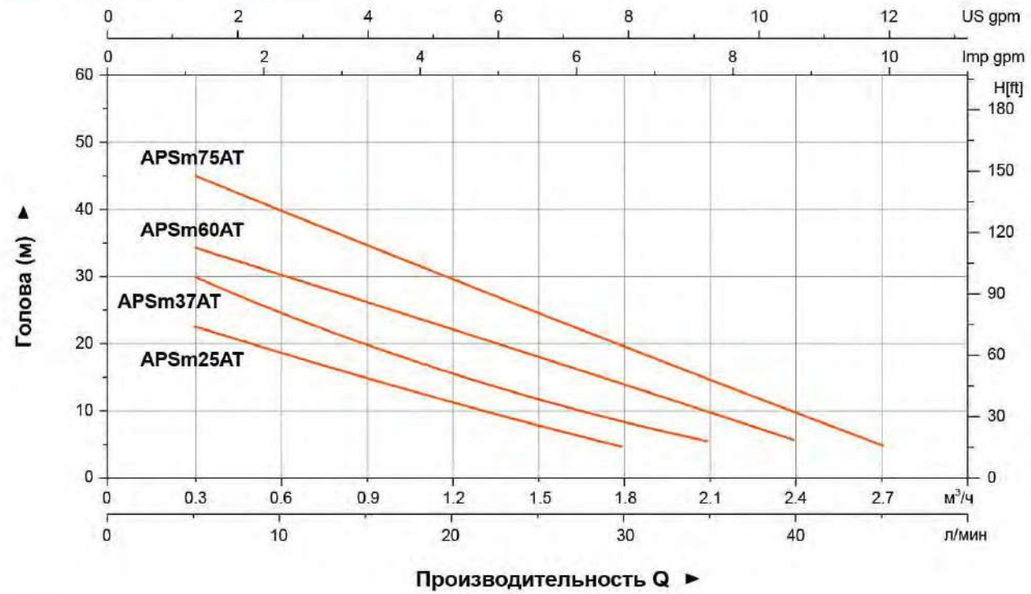

Используемые материалы

No.	Части	Материал
1	Крышка Насоса	Cu
2	Уплотнительное кольцо	NBR
3	Рабочее колесо	HPb59-1
4	Корпус Насоса	HT200
5	Механическое уплотнение	
6	Передняя Панель	HT200
7	Пеленг	
8	Ротор	
9	Крышка Вентилятора	PP
10	Поклонник	PP-GF10
11	Торцевая пластина	ADC12
12	Статор	

No.	Части	Материал
13	Датчик Давления	
14	Напорный бак	
15	Терминальная крышка	ABS
16	Крышка Коробки	ABS
17	Конденсатор	
18	Напор насоса	PA66-GF30
19	Обратный клапан	
20	Входное соединение	HT200
21	Уплотнительное кольцо	NBR

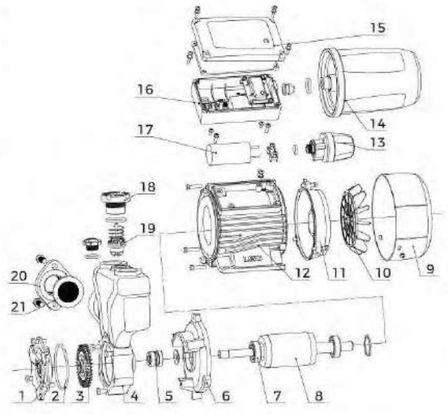

Упаковочная информация

Модель	Вес брутто (кг)	Длина (мм)	Ширина (мм)	Высота (мм)	Количество (шт/20`TEU)
APSm25AT	9.23	290	245	275	1408
APSm37AT	9.79	290	245	275	1408
APSm60AT	12.85	315	285	300	980
APSm75AT	13.5	315	285	300	980

LKSm

Самовсасывающие вихревые насосы

Опционная базовая плита

Применение

- Может использоваться для транспортировки чистой воды или других жидкостей с аналогичными физическими и химическими свойствами.
- Он подходит для небольшого бытового водоснабжения, автоматической спринклерной системы, небольшой системы кондиционирования воздуха или вспомогательного оборудования и т. Д.

Насос

- Оборудованный с танком давления 2Л для автоматической деятельности
- Специальная антикоррозионная обработка
- Латунная крыльчатка
- Ось AISI 304
- Максимальная температура жидкости: + 60°C
- Максимальная сила всасывания: + 8 м

Электродвигатель

- Малошумный подшипник длинной жизни
- Мотор с медной обмоткой
- Встроенная тепловая защита для однофазных двигателей
- Класс изоляции: F
- Класс защиты: IPX4
- Максимальная температура окружающей среды: +50°C

Расшифровка обозначений

L K S m 350 A

- A — Гидкоаккумулятор
- 350 — Мощность (Вт)
- m — Однофазный электродвигатель
- S — Самовсасывающий
- K — Насос вихревой
- L — Стиль исполнения

Технические параметры

Модель	Мощность		Q(м³/ч)	0	0.3	0.6	0.9	1.2	1.5	1.8	2.1	2.4	2.7	3.0
	кВт	Л.с.	Q (л/мин)	0	5	10	15	20	25	30	35	40	45	50
LKSm130	0.125	0.17	H (м)	30	22	18	15	10	5	3	-	-	-	-
LKSm350A	0.35	0.47		35	32	27	23	18	15	12	8	3	-	-
LKSm550A	0.55	0.75		45	40	35	30	25	20	15	10	8	3	-
LKSm750A	0.75	1.0		55	50	45	40	35	30	25	20	15	10	5

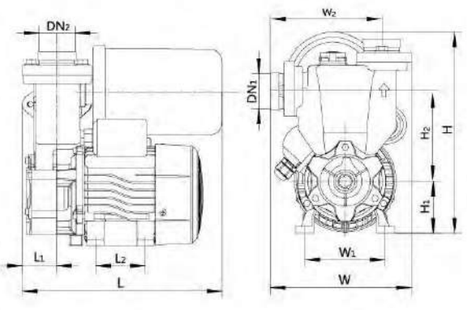

Размерный чертеж

Модель	DN1	DN2	L (мм)	W (мм)	H (мм)	L1 (мм)	W1 (мм)	W2 (мм)	H1 (мм)	H2 (мм)
LKSm130	1"	1"	256	165	243	60	97	133	63	107.5
LKSm350A			256	166	245	60	97	134	63	110
LKSm550A			260	177	253	90	112	146	75	113.5
LKSm750A			260	177	260	90	112	146	75	113.5

Характеристики насосов

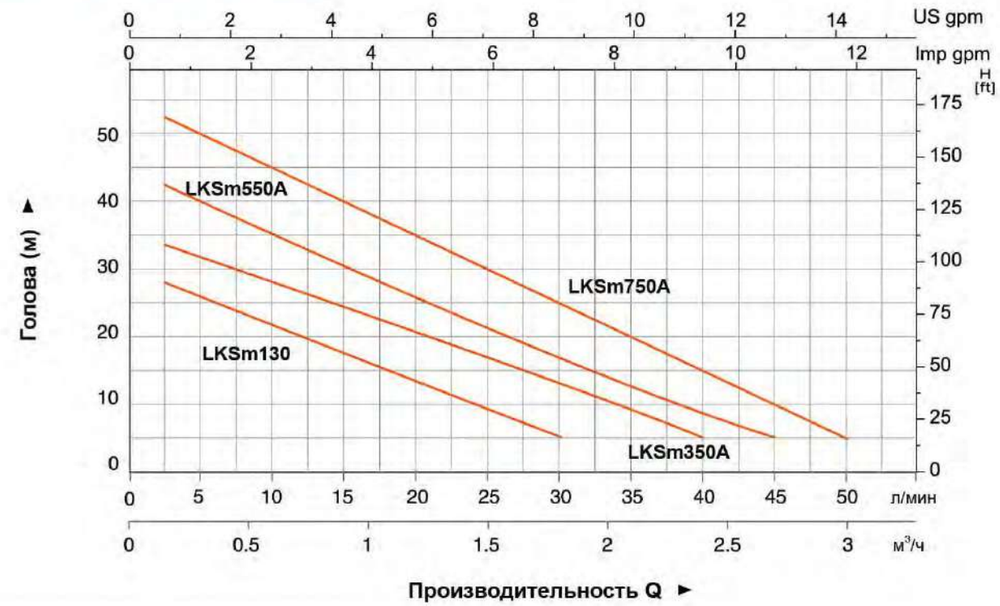

Используемые материалы

No.	Части	Материал
1	Винт	Q235
2	Передная крышка насоса	Cu
3	Уплотнительное кольцо	NBR
4	Рабочее колесо	HPb59-1
5	Механическое уплотнение	
6	Универсальный итинг	HT200
7	Обратный клапан	
8	Заливная пробка	HPb59-1
9	Реле давления	
10	Гидроаккумулятор	
11	Подшипник	
12	Ротор	
13	Передная крышка	HT200
14	Корпус насоса	HT200

No.	Части	Материал
15	Клеммная коробка	ABS
16	Кабеиьный ввод	NBR
17	Уплотнительная прокладка	NBR
18	Конденсатор	
19	Статор	
20	Задняя крышка	ADC12
21	Вентилятор	PP
22	Крышка вентилятора	PP

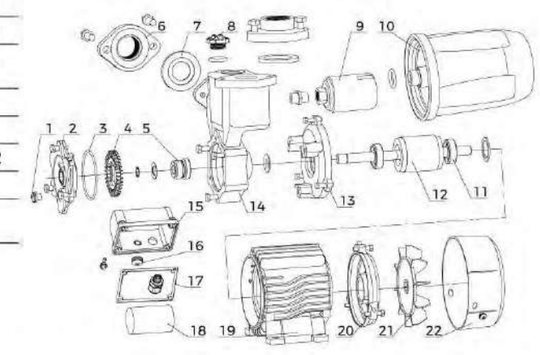

Упаковочная информация

Model	Вес брутто (кг)	Длина (мм)	Ширина (мм)	Высота (мм)	Количество (шт/20'TEU)
LKSm130	8.16	285	195	290	1603
LKSm350A	8.6	285	195	290	1603
LKSm550A	12	290	215	305	1421
LKSm750A	13.25	290	215	310	1421

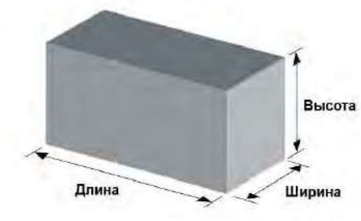

LKSm

Самовсасывающие вихревые насосы

Применение

- Может использоваться для транспортировки чистой воды или других жидкостей с аналогичными физическими и химическими свойствами.
- Он подходит для небольшого бытового водоснабжения, автоматической спринклерной системы, небольшой системы кондиционирования воздуха или вспомогательного оборудования и т. Д.

Насос

- Специальная антикоррозионная обработка
- Латунная крыльчатка
- Ось AISI 304
- Максимальная температура жидкости: + 60°C
- Максимальная сила всасывания: + 8 м

Электродвигатель

- Малошумный подшипник длинной жизни
- Мотор с медной обмоткой
- Встроенная тепловая защита для однофазных двигателей
- Класс изоляции: F
- Класс защиты: IPX4
- Максимальная температура окружающей среды: +50°C

Расшифровка обозначений

L K S m 126

- 126 — Мощность (Вт)
- m — Однофазный электродвигатель
- S — Самовсасывающий
- K — Насос вихревой
- L — Стиль исполнения

Технические параметры

Модель	Мощность		Q(м³/ч)	0	0.3	0.6	0.9	1.2	1.5	1.8	2.1	2.4	2.7
	кВт	Л.с.	Q (л/мин)	0	5	10	15	20	25	30	35	40	45
LKSm126	0.125	0.17	H (м)	30	25	20.5	16	12	8	4	-	-	-
LKSm350	0.35	0.47		35	32	28	24	20	16	12	8	4	-
LKSm550	0.55	0.75		45	40	35	30	25	20.5	16	12	8	4

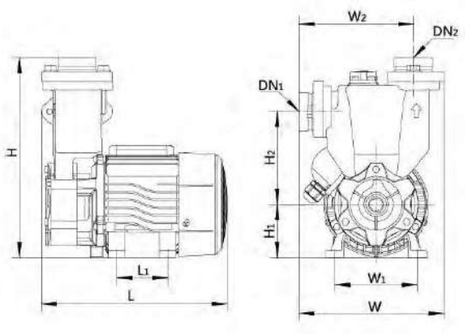

Размерный чертеж

Модель	DN1	DN2	L (мм)	W (мм)	H (мм)	L1 (мм)	W1 (мм)	W2 (мм)	H1 (мм)	H2 (мм)
LKSm126	1"	1"	219	165	214	60	97	133	63	88.5
LKSm350			215	166	239	60	97	134	63	110
LKSm550			259	177	253	90	112	146	75	113.5

Характеристики насосов

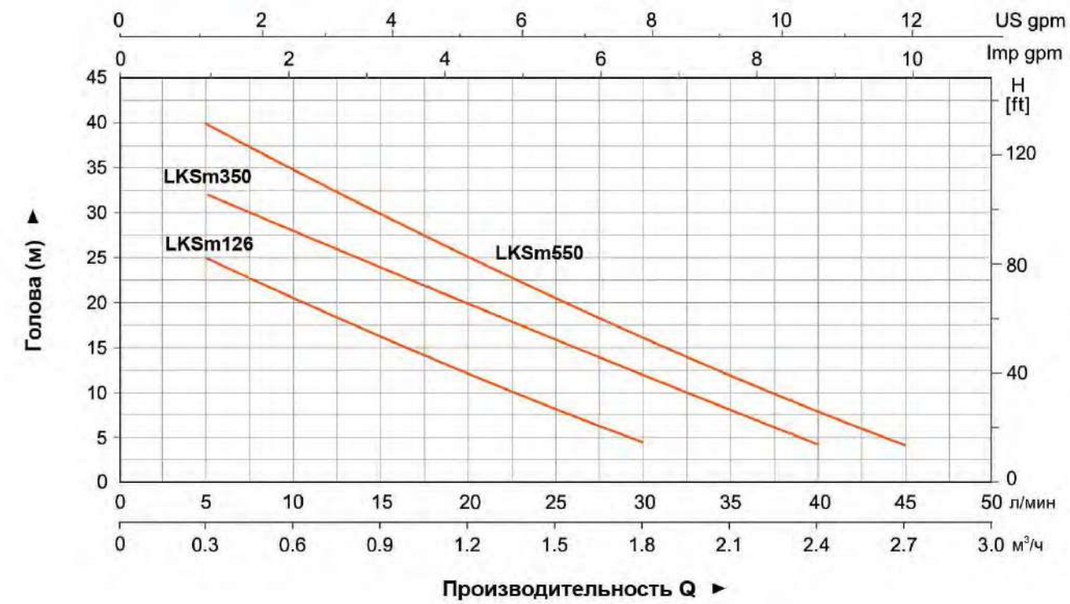

Используемые материалы

No.	Части	Материал
1	Передная крышка насоса	Cu
2	Уплотнительное кольцо	NBR
3	Рабочее колесо	HPb59-1
4	Механическое уплотнение	
5	Корпус насоса	HT200
6	Универсальный итинг	HT200
7	Обратный клапан	
8	Заливная пробка	HPb59-1
9	Передная крышка	HT200
10	Подшипник	
11	Ротор	
12	Крышка вентилятора	PP
13	Вентилятор	PP-GF10
14	Задняя крышка	ADC12
15	Статор	
16	Клеммная коробка	PP-GF20
17	Конденсатор	

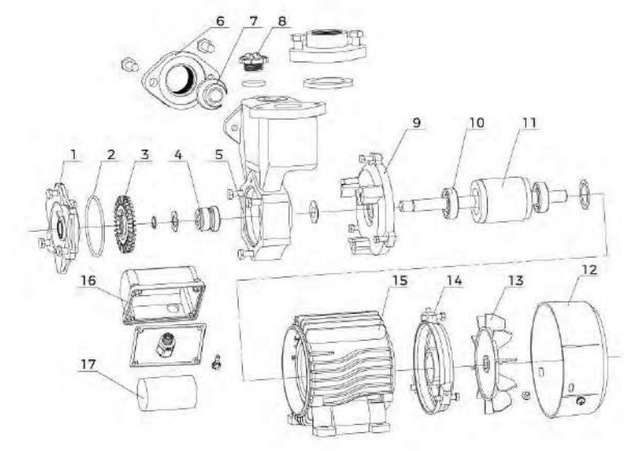

Упаковочная информация

Model	Вес брутто (кг)	Длина (мм)	Ширина (мм)	Высота (мм)	Количество (шт/20`TEU)
LKSm126	6.6	250	205	250	2205
LKSm350	7.5	250	205	270	1960
LKSm550	10.8	295	210	295	1526

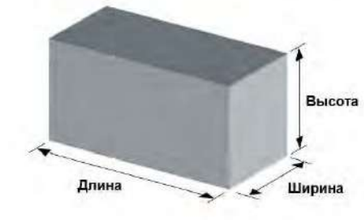

AJm

Самовсасывающие струйные насосы из нержавеющей стали

Применение

- Может использоваться для перекачивания чистой воды или других жидкостей с такими же физическими и химическими свойствами.
- Применяется для водоснабжения небольших жилых построек, автоматических систем полива, малых систем кондиционирования и вспомогательного оборудования.

Насос

- Корпус насоса из нержавеющей стали
- Антикоррозийная обработка всех деталей контактирующих с водой
- Рабочее колесо из нержавеющей стали
- Вал из нержавеющей стали AISI 304
- Максимальная температура перекачиваемой жидкости: + 60 °C
- Максимальная высота всасывания: 9 м

Электродвигатель

- Малошумный & подшипник длинной жизни
- Медная обмотка
- Встроенная защита от перегрева
- Класс изоляции: F
- Класс защиты: IPX4
- Максимальная температура окружающей среды: + 50 °C

Расшифровка обозначений

A J m 30 S

- S — Корпус насоса из нержавеющей стали
- 30 — Мощность (x10Вт)
- m — Однофазный мотор (Для трехфазных отсутствует)
- J — Струйный насос
- A — Модельный ряд

Технические параметры

Модель	Мощность		Q(м³/ч)	0	0.3	0.6	0.9	1.2	1.5	1.8	2.1	2.4	2.8	3.0	3.3	3.6
	кВт	Л.с.	Q (л/мин)	0	5	10	15	20	25	30	35	40	47	50	55	60
AJm30S	0.3	0.4	H (м)	30	26	23	20	18	16.5	15	13	11	-	-	-	-
AJm45S	0.45	0.6		38	35	31	27	25	22	20	19	16	-	-	-	-
AJm60S	0.6	0.8		42	37	33	30	27	25	23	21	20	18	-	-	-
AJm75S	0.75	1.0		47	40	38	36	34	32	30	28	27	25	23	20	-
AJm90S	0.9	1.2		48	44	42	39	37	35	34	32	31	29	28	26	22

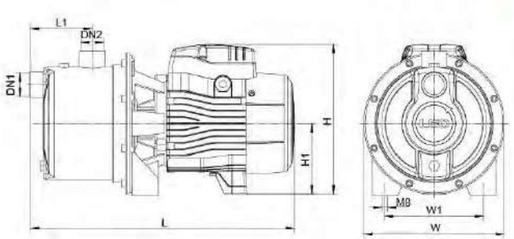

Размерный чертеж

Модель	DN1	DN2	L (мм)	W (мм)	H (мм)	L1 (мм)	W1 (мм)	H1 (мм)
AJm30S	1"	1"	229	180	181.5	75	140	92
AJm45S			229	180	181.5	75	140	92
AJm60S			385	200	213	88	140	103
AJm75S			385	200	213	88	140	103
AJm90S			385	200	213	88	140	103

Характеристики насосов

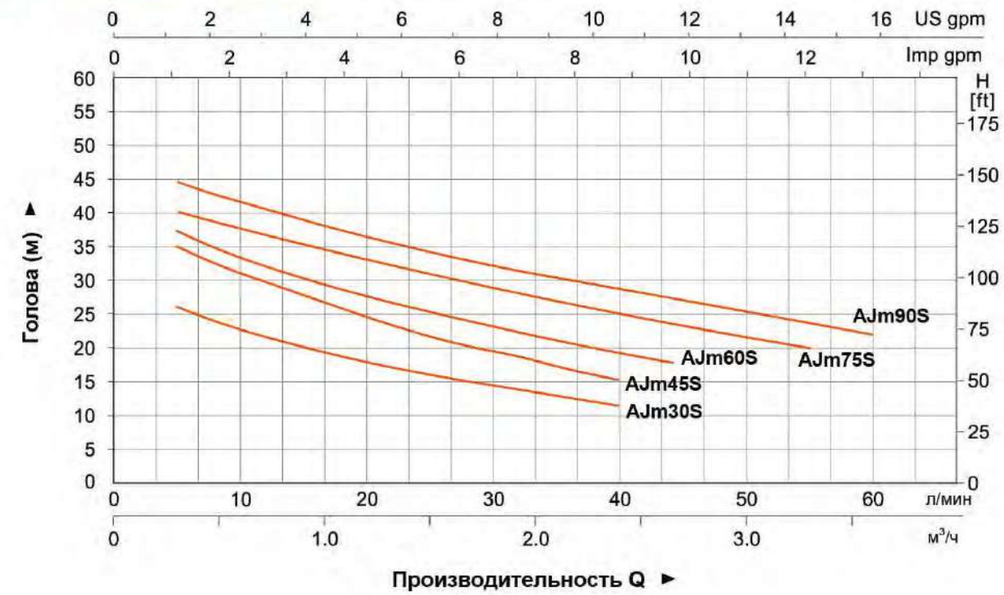

Используемые материалы

No.	Части	Материал
1	Корпус насоса	AISI304
2	Эжектор	PP-GF30
3	Диффузор	PP-GF30
4	Рабочее колесо	PP-GF30
5	Механическое уплотнение	
6	Уплотнительное кольцо	NBR
7	Крышка насоса	AISI304
8	Держатель	ADC12
9	Крышка вентилятора	PP
10	Вентилятор	PP-GF10
11	Задняя крышка	ADC12
12	Статор	

No.	Части	Материал
13	Крышка клемной коробки	PP-GF20
14	Клеммная колодка	PC
15	Конденсатор	
16	Подшипник	
17	Ротор	

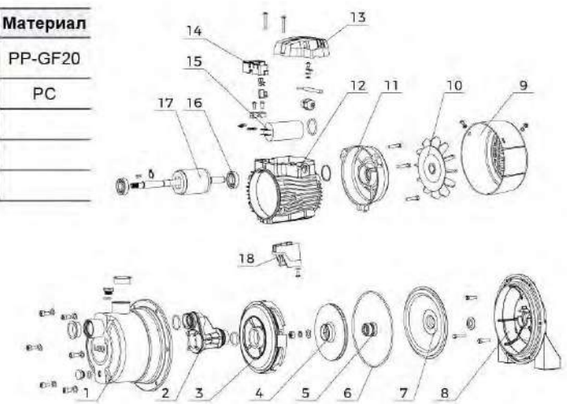

Упаковочная информация

Модель	Вес брутто (кг)	Длина (мм)	Ширина (мм)	Высота (мм)	Количество (шт/20'TEU)
AJm30S	5.7	350	180	220	1920
AJm45S	6.7	350	180	220	1920
AJm60S	9.2	420	228	257	1056
AJm75S	10.1	420	228	257	1056
AJm90S	10.7	420	228	257	1056

AJDm

Струйный насос для глубокой скважины

Опционное пластиковое рабочее колесо (только сила чем 1кВт)

Применение

- Может использоваться для перекачивания чистой воды или других жидкостей с такими же физическими и химическими свойствами.
- Применяется для водоснабжения небольших жилых построек, автоматических систем полива, малых систем кондиционирования и вспомогательного оборудования.

Насос

- Проточная часть из чугуна со специальным антикоррозийным покрытием
- Рабочее колесо из нержавеющей стали
- Вал из стали AISI 304
- Максимальная температура перекачиваемой жидкости: + 60 °C
- Максимальная высота всасывания: 40 м

Электродвигатель

- Малошумный & подшипник длинной жизни
- Медная обмотка
- Встроенная защита от перегрева
- Класс изоляции: F
- Класс защиты: IPX4
- Максимальная температура окружающей среды: + 50 °C

Расшифровка обозначений

A JD m - 55 / 2 H

- H — Высоконапорный
- 2 — Входной/выходной диаметры (")
- 55 — Мощность (x10Вт)
- m — Однофазный мотор (Для трехфазных отсутствует)
- JD — Струйный насос для глубокой скважины
- A — Модельный ряд

Размерный чертеж

Модель	DN1	DN1	DN2	DN3	De (мм)	L (мм)	H (мм)	W (мм)	L1 (мм)	H1 (мм)	H2 (мм)	W1 (мм)	a (мм)	a2 (мм)	S (мм)
AJDm55/2H	2"	$1^1/_4$"	1"	1"	49	476	212	190	140	204	110	150	53	128	10
AJDm75/2H															
AJDm110/2H						535	237	206	153	211	112	166			

Технические параметры

Модель	Мощность		HS	Q	0	2	4	6	8	10	12	14	16	18	20	22	24	26	28	30
	кВт	Л.с.	м	(л/мин)																
AJDm55/2H	0.55	0.75	15	H (м)	37	33	30	27	25	23	21	19	17	15	13	-	-	-	-	-
AJDm75/2H	0.75	1.0			47	43	40	37	34	31	29	27	25	23	21	19	17	-	-	-
AJDm110/2H	1.1	1.5			70	65	61	57	53	50	47	44	42	40	38	36	34	32	30	28
AJDm55/2H	0.55	0.75	20		30	26	23	21	19	17	15	13	-	-	-	-	-	-	-	-
AJDm75/2H	0.75	1.0			36	36	33	30	27	24	22	20	18	17	-	-	-	-	-	-
AJDm110/2H	1.1	1.5			62	57	53	49	46	43	40	38	36	34	32	28	28	-	-	-
AJDm55/2H	0.55	0.75	25		23	19	16	14	12	-	-	-	-	-	-	-	-	-	-	-
AJDm75/2H	0.75	1.0			32	29	26	23	20	18	16	-	-	-	-	-	-	-	-	-
AJDm110/2H	1.1	1.5			54	49	45	42	39	36	33	31	29	27	-	-	-	-	-	-
AJDm55/2H	0.55	0.75	30		16	13	-	-	-	-	-	-	-	-	-	-	-	-	-	-
AJDm75/2H	0.75	1.0			25	22	19	16	-	-	-	-	-	-	-	-	-	-	-	-
AJDm110/2H	1.1	1.5			46	42	38	35	32	29	27	-	-	-	-	-	-	-	-	-
AJDm75/2H	0.75	1.0	35		18	15	-	-	-	-	-	-	-	-	-	-	-	-	-	-
AJDm110/2H	1.1	1.5			39	35	31	28	-	-	-	-	-	-	-	-	-	-	-	-
AJDm110/2H	1.1	1.5	40		32	28	-	-	-	-	-	-	-	-	-	-	-	-	-	-

Используемые материалы

No.	Части	Материал
1	Угловой отвод	HT200
2	Корпус насоса	HT200
3	Крышка напорного патрубка	PP-GF30
4	Колесо рабочее	PP-GF30
5	Уплотнение механическое	
6	Крышка кронштейна	AISI304
7	Кронштейн	ADC12
8	Крышка вентилятора	PP
9	Вентилятор	PP-GF10
10	Торцевая плита	ADC12
11	Крышка коробки	PP-GF20
12	Основание проводки монтаж	PC
13	Конденсатор	

No.	Части	Материал
14	Статор	
15	Ротор	
16	Подшипник	
17	Трубка копья	PP-GF30
18	Форсунка	PP-GF30
19	Эжектор	HT200
20	Втулка	HPb59-1
21	Уплотнительная чаша	NBR
22	Преобразование	HPb59-1

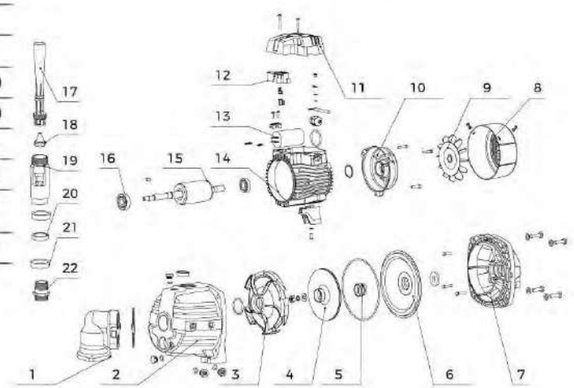

Упаковочная информация

Модель	Вес брутто (кг)	Длина (мм)	Ширина (мм)	Высота (мм)	Количество (шт/20`TEU)
AJDm55/2H	17	530	215	240	1053
AJDm75/2H	18.3	530	215	240	1053
AJDm110/2H	24	585	230	265	728

AJDm

Струйный насос для глубокой скважины

Опционное пластиковое рабочее колесо (только сила чем 1кВт)

Применение

- Может использоваться для перекачивания чистой воды или других жидкостей с такими же физическими и химическими свойствами.
- Применяется для водоснабжения небольших жилых построек, автоматических систем полива, малых систем кондиционирования и вспомогательного оборудования.

Насос

- Проточная часть из чугуна со специальным антикоррозийным покрытием
- Рабочее колесо из нержавеющей стали
- Вал из стали AISI 304
- Максимальная температура перекачиваемой жидкости: + 60 °C
- Максимальная высота всасывания: 40 м

Электродвигатель

- Малошумный & подшипник длинной жизни
- Медная обмотка
- Встроенная защита от перегрева
- Класс изоляции: F
- Класс защиты: IPX4
- Максимальная температура окружающей среды: + 50 °C

Расшифровка обозначений

A JD m - 55 / 4 H

- H — Высоконапорный
- 4 — Входной/выходной диаметры (")
- 55 — Мощность (x10Вт)
- m — Однофазный мотор (Для трехфазных отсутствует)
- JD — Струйный насос для глубокой скважины
- A — Модельный ряд

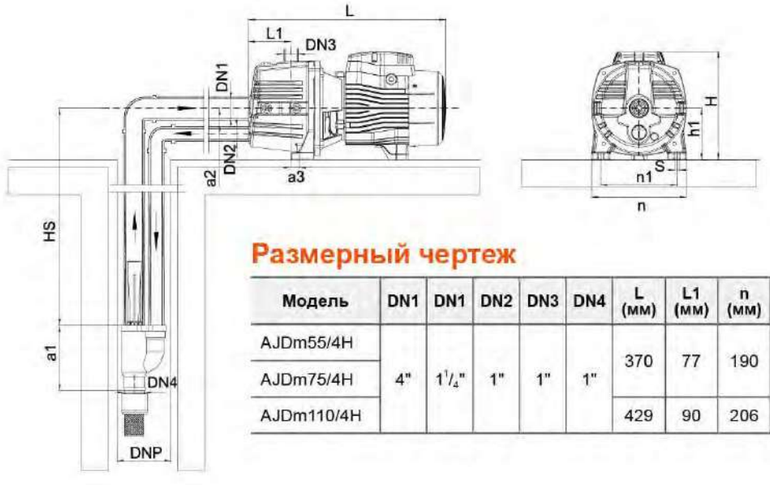

Размерный чертеж

Модель	DN1	DN1	DN2	DN3	DN4	L (мм)	L1 (мм)	n (мм)	n1 (мм)	H (мм)	h1 (мм)	a1 (мм)	a2 (мм)	a3 (мм)	S (мм)
AJDm55/4H	4"	1¼"	1"	1"	1"	370	77	190	150	212	100	160	53	17	10
AJDm75/4H															
AJDm110/4H						429	90	206	166	236	112			12	

Технические параметры

Модель	Мощность		HS	Q	0	2	4	6	8	10	12	14	16	18	20	22	24	26	28	30	32	34
	кВт	Л.с.	м	(Л/мин)																		
AJDm55/4H	0.55	0.75	15	H (м)	39	35	33	29	27	25	23	21	19	17	15	14	13	-	-	-	-	-
AJDm75/4H	0.75	1.0			50	46	43	40	37	34	32	30	28	26	24	22	20	19	18	17	-	-
AJDm110/4H	1.1	1.5			75	70	66	62	58	55	52	49	47	45	43	41	39	37	35	33	31	29
AJDm55/4H	0.55	0.75	20		32	28	25	23	21	19	17	15	13	-	-	-	-	-	-	-	-	-
AJDm75/4H	0.75	1.0			42	39	36	33	30	27	25	23	21	20	18	17	-	-	-	-	-	-
AJDm110/4H	1.1	1.5			67	62	58	54	51	48	45	43	41	39	37	35	33	31	29	27	-	-
AJDm55/4H	0.55	0.75	25		25	21	18	16	14	12	-	-	-	-	-	-	-	-	-	-	-	-
AJDm75/4H	0.75	1.0			35	32	29	26	23	21	19	17	-	-	-	-	-	-	-	-	-	-
AJDm110/4H	1.1	1.5			59	54	50	47	44	41	38	36	34	32	30	28	-	-	-	-	-	-
AJDm55/4H	0.55	0.75	30		18	15	12	-	-	-	-	-	-	-	-	-	-	-	-	-	-	-
AJDm75/4H	0.75	1.0			28	25	22	19	17	-	-	-	-	-	-	-	-	-	-	-	-	-
AJDm110/4H	1.1	1.5			51	47	43	40	37	34	32	30	28	-	-	-	-	-	-	-	-	-
AJDm75/4H	0.75	1.0	35		21	18	16	-	-	-	-	-	-	-	-	-	-	-	-	-	-	-
AJDm110/4H	1.1	1.5			44	40	36	33	30	27	-	-	-	-	-	-	-	-	-	-	-	-
AJDm110/4H	1.1	1.5	40		37	33	30	27	-	-	-	-	-	-	-	-	-	-	-	-	-	-

Используемые материалы

No.	Части	Материал
1	Корпус насоса	HT200
2	Крышка отвода воды	PP-GF30
3	Колесо рабочее	PP-GF30
4	Уплотнение механическое	
5	Крышка кронштейна	AISI304
6	Кронштейн	ADC12
7	Крышка вентилятора	PP
8	Вентилятор	PP-GF 10
9	Торцевая плита	ADC12
10	Крышка коробки	PP-GF20
11	Основание проводки монтаж	PC
12	Конденсатор	
13	Статор	

No.	Части	Материал
14	Ротор	
15	Подшипник	
16	Трубка копья	PP-GF30
17	Форсунка	PP-GF30
18	Эжектор	HT200

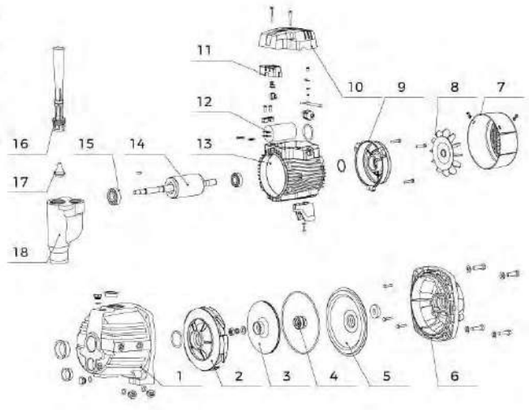

Упаковочная информация

Модель	Вес брутто (кг)	Длина (мм)	Ширина (мм)	Высота (мм)	Количество (шт/20`TEU)
AJDm55/4H	16.1	500	215	240	1053
AJDm75/4H	17.4	500	215	240	1053
AJDm110/4H	23.5	585	230	265	728

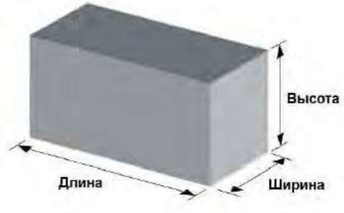

Применение

- Может использоваться для перекачивания чистой воды или других жидкостей с такими же физическими и химическими свойствами.
- Применяется для промышленного и городского водоснабжения, повышения давления в высотных зданиях, полива садовых участков, перекачки воды на большие расстояния, системы кондиционирования, повышения давления горячей и холодной воды, вспомогательного оборудования и т.д.

Насос

- Чугунный корпус насоса и специальная обработка антикоррозийным покрытием всех частей, контактирующих с водой
- Вал из нержавеющей стали AISI 304
- Максимальная температура перекачиваемой жидкости: + 60 °C
- Максимальная высота всасывания: 8 м

Электродвигатель

- Малошумный & подшипник длинной жизни
- Медная обмотка
- Встроенная защита от перегрева (≤ 1.5 кВт)
- Класс изоляции: F
- Класс защиты: IPX4
- Максимальная температура окружающей среды: + 50 °C
- IE 2 двигателя (Трехфазные, мощность ≥ 0,75 кВт)

Расшифровка обозначений

A C m 150 B F 2

- 2 — Входной/выходной диаметры
- F — Фланец
- B — Код модели
- 150 — Мощность (x10Вт)
- m — Однофазный мотор (Для трехфазных отсутствует)
- C — Центробежный насос
- A — Модельный ряд

Технические параметры

Модель		Мощность		Q(м³/ч)	0	12	18	24	30	36	42	48	54	60	66	72	84	96
Однофазные	Трехфазные	кВт	Л.с.	Q (л/мин)	0	200	300	400	500	600	700	800	900	1000	1100	1200	1400	1600
ACm110BF2	AC110BF2	1.1	1.5	H (м)	19.5	18.5	16.5	13	8.5	-	-	-	-	-	-	-	-	-
ACm110BF3	AC110BF3	1.1	1.5		12.5	12.5	21.1	11.5	10.5	9.5	8.4	7.1	5.5	-	-	-	-	-
ACm150BF2	AC150BF2	1.5	2		22	20.5	18.3	14.5	9.5	-	-	-	-	-	-	-	-	-
ACm150BF3	AC150BF3	1.5	2		14.5	14.3	14	13.5	12.8	12	11.2	9.9	8.4	6	-	-	-	-
ACm220BF3	AC220BF3	2.2	3		17.5	17.3	17.1	16.5	16	15.2	14.2	13.2	11.7	10	7.2	-	-	-
ACm400BF4	AC400BF4	4	5.5		16.5	-	-	16	15.8	15.5	15.3	15.3	15	14.7	14.4	14	13.2	12.1

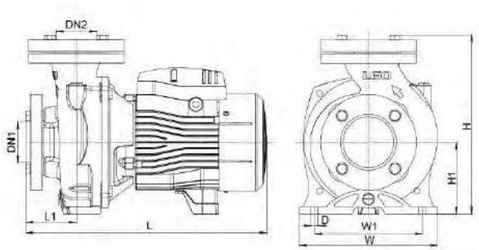

Размерный чертеж

Модель	DN1	DN2	L (мм)	W (мм)	H (мм)	L1 (мм)	W1 (мм)	H1 (мм)	D (мм)
AC(m)110BF2	2"	2"	389	206	268	63	166	112	10
AC(m)110BF3	3"	3"	400	230	298	84	180	120	12
AC(m)150BF2	2"	2"	389	206	267	63	166	112	10
AC(m)150BF3	3"	3"	400	230	298	84	180	120	12
AC(m)220BF3	3"	3"	470	230	298	84	180	120	12
AC(m)400BF4	4"	4"	565	281	400	117	206	160	16

Характеристики насосов

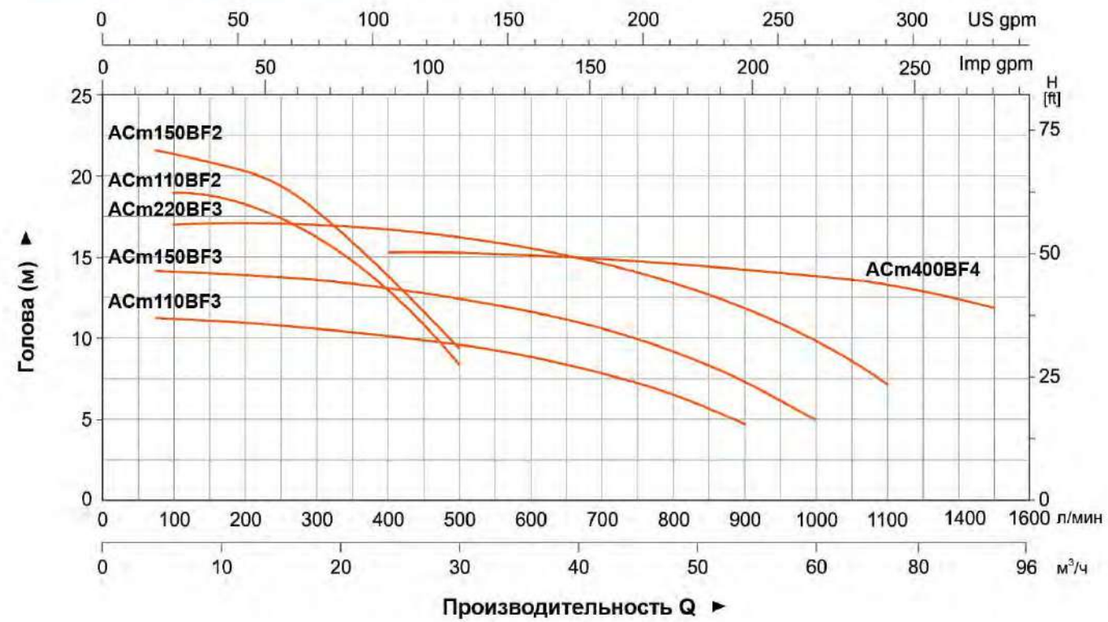

Используемые материалы

No.	Части	Материал
1	Корпус насоса	HT200
2	Рабочее колесо	HPb59-1
3	Механическое уплотнение	
4	Крышка насоса	HT200
5	Держатель	ADC12
6	Крышка вентилятора	PP
7	Вентилятор	PP-GF 10
8	Задняя крышка	ADC12
9	Статор	
10	Крышка клемной коробки	PP-GF20

No.	Части	Материал
11	Клеммная колодка	PC
12	Конденсатор	
13	Подшипник	
14	Ротор	
15	Фланец	HT200

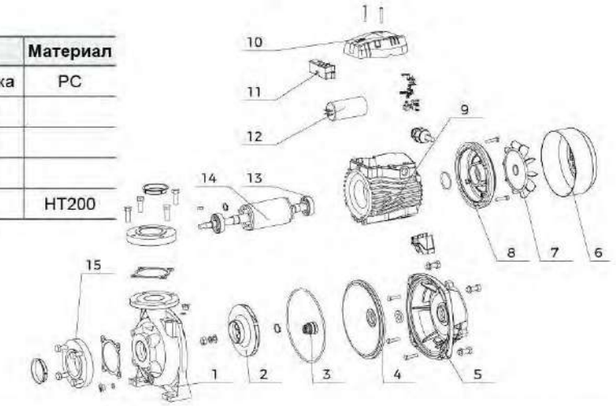

Упаковочная информация

Модель	Вес брутто (кг)	Длина (мм)	Ширина (мм)	Высота (мм)	Количество (шт/20`TEU)
AC(m)110BF2	22.2	414	230	300	900
AC(m)110BF3	24	414	230	300	833
AC(m)150BF2	31.5	433	255	332	634
AC(m)150BF3	32.5	433	255	332	615
AC(m)220BF3	41.7	522	288	352	500
AC(m)400BF4	72.8	658	330	457	204

Применение

- Может использоваться для перекачивания чистой воды или других жидкостей с такими же физическими и химическими свойствами.
- Применяется для промышленного и городского водоснабжения, повышения давления в высотных зданиях, полива садовых участков, перекачки воды на большие расстояния, системы кондиционирования, повышения давления горячей и холодной воды, вспомогательного оборудования и т.д.

Насос

- Чугунный корпус насоса и специальная обработка антикоррозийным покрытием всех частей, контактирующих с водой
- Вал из нержавеющей стали AISI 304
- Максимальная температура перекачиваемой жидкости: + 60 °C
- Максимальная высота всасывания: 8 м

Электродвигатель

- Малошумный & подшипник длинной жизни
- Медная обмотка
- Встроенный тепловой протектор для однофазного двигателя
- Класс изоляции: F
- Класс защиты: IPX4
- Максимальная температура окружающей среды: + 50 °C
- IE 2 двигателя (Трехфазные, мощность ≥ 0,75 кВт)

Расшифровка обозначений

A C m 110 B 2

- 2 — Входной/выходной диаметры(")
- B — Код модели
- 110 — Мощность (x10Вт)
- m — Однофазный мотор (Для трехфазных отсутствует)
- C — Центробежный насос
- A — Модельный ряд

Технические параметры

Модель		Мощность		Q(м³/ч)	0	6	9	12	15	18	21	24	30
Однофазные	Трехфазные	кВт	Л.с.	Q (л/мин)	0	100	150	200	250	300	350	400	500
ACm60B2	AC60B2	0.6	0.8	H (м)	12.5	12	11.7	11	10.2	9.2	8	6.5	-
ACm75B2	AC75B2	0.75	1		14	13.7	13.5	13	12.3	11.2	9.9	8.5	5.5
ACm110B2	AC110B2	1.1	1.5		19.5	19.2	19	18.5	17.7	16.5	15	13	8.5
ACm150B2	AC150B2	1.5	2		22	21.5	21	20.5	19.5	18.3	16.5	14.5	9.5

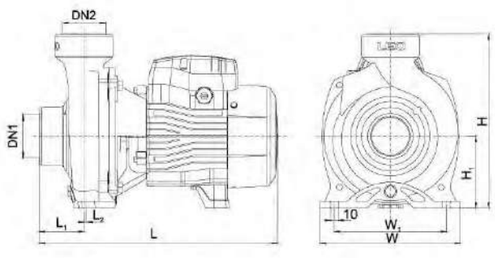

Размерный чертеж

Модель	DN1	DN2	L (мм)	W (мм)	H (мм)	L1 (мм)	L2 (мм)	W1 (мм)	H1 (мм)
AC(m)60B2	2"	2"	336	195	240	62.5	4	156	100
AC(m)75B2			336	195	240	62.5	4	156	100
AC(m)110B2			378	206	263	59	3.5	166	112
AC(m)150B2			378	206	263	59	3.5	166	112

Характеристики насосов

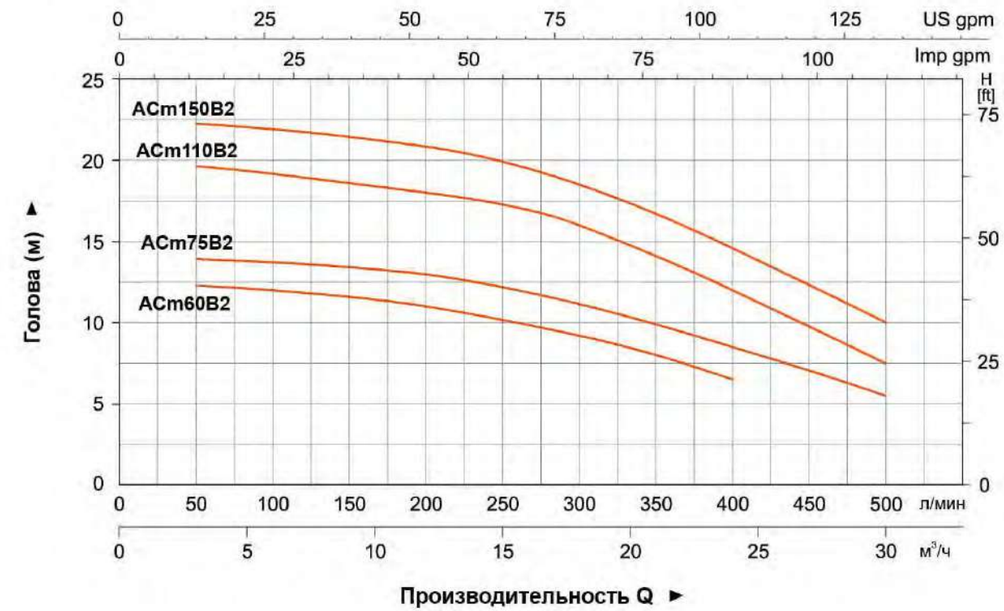

Используемые материалы

No.	Части	Материал
1	Корпус насоса	HT200
2	Рабочее колесо	HPb59-1
3	Механическое уплотнение	
4	Крышка держателя	HT200
5	Держатель	ADC12
6	Крышка вентилятора	PP
7	Вентилятор	PP-GF10
8	Задняя крышка	ADC12
9	Статор	

No.	Части	Материал
10	Конденсатор	
11	Клеммная коробка	PP-GF20
12	Клеммная колодка	PC
13	Подшипник	
14	Ротор	

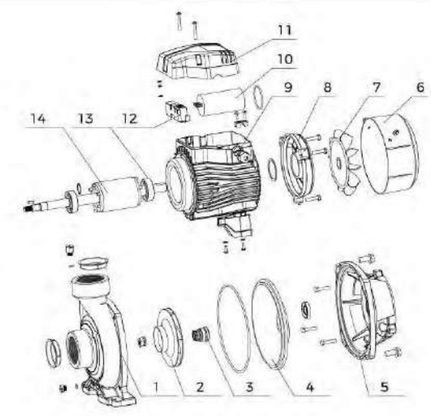

Упаковочная информация

Модель	Вес брутто (кг)	Длина (мм)	Ширина (мм)	Высота (мм)	Количество (шт/20'TEU)
AC(m)60B2	13.1	375	214	265	1264
AC(m)75B2	14.2	375	214	265	1264
AC(m)110B2	19.9	415	255	285	945
AC(m)150B2	20.7	415	255	285	945

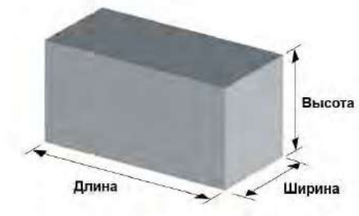

Применение

- Может использоваться для перекачивания чистой воды или других жидкостей с такими же физическими и химическими свойствами.
- Применяется для промышленного и городского водоснабжения, повышения давления в высотных зданиях, полива садовых участков, перекачки воды на большие расстояния, системы кондиционирования, повышения давления горячей и холодной воды, вспомогательного оборудования и т.д.

Насос

- Чугунный корпус насоса и специальная обработка антикоррозийным покрытием всех частей, контактирующих с водой
- Вал из нержавеющей стали AISI 304
- Максимальная температура перекачиваемой жидкости: + 60 °C
- Максимальная высота всасывания: 8 м

Электродвигатель

- Малошумный & подшипник длинной жизни
- Медная обмотка
- Встроенная защита от перегрева
- Класс изоляции: F
- Класс защиты: IPX4
- Максимальная температура окружающей среды: + 50 °C
- Режим работы: S1 продолжительный

Расшифровка обозначений

A C m 220 B 2

- 2 — Входной/выходной диаметры(")
- B — Код модели
- 220 — Мощность (x10Вт)
- m — Однофазный мотор
- C — Центробежный насос
- A — Модельный ряд

Технические параметры

Модель	Мощность		Q(м³/ч)	0	6	12	18	19	24	30	36	38.9
	кВт	Л.с.	Q (л/мин)	0	100	200	300	316.7	400	500	600	648.3
ACm220B2	2.2	3.0	H(m)	23.9	23.8	22.7	21.1	20.9	18.6	15.2	10.1	8.2

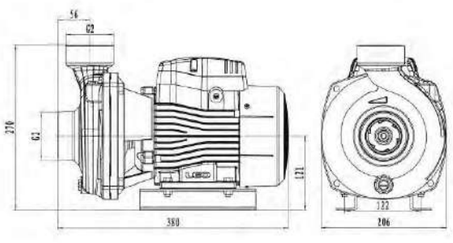

Размерный чертеж

Модель	DN1	DN2	L (мм)	W (мм)	H (мм)	W1 (мм)	H1 (мм)
ACm220B2	2"	2"	380	206	270	122	121

Характеристики насосов

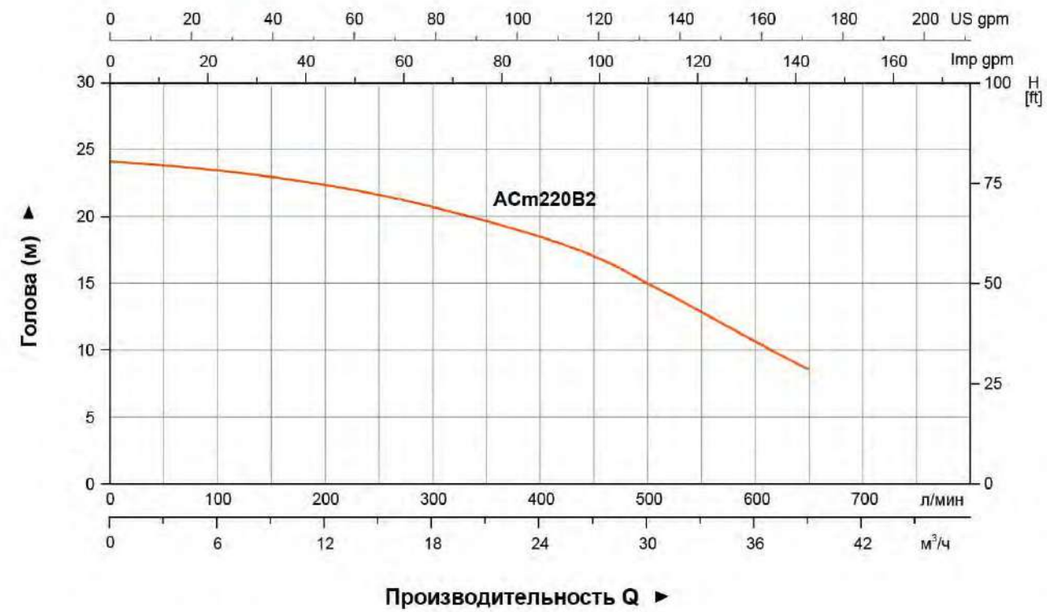

Используемые материалы

No.	Части	Материал	No.	Части	Материал
1	Корпус насоса	HT200	12	Конденсатор	ZL102
2	Рабочее колесо	HPb59-1	13	Подшипник	65Mn
3	Механическое уплотнение		14	Ротор	
4	Крышка держателя	HT200	15	Стопа поддержки	
5	Держатель	ADC12			
6	Крышка вентилятора	PP			
7	Вентилятор	PP-GF10			
8	Задняя крышка	ADC12			
9	Статор				
10	Клеммная коробка	PP-GF20			
11	Клеммная колодка	PC			

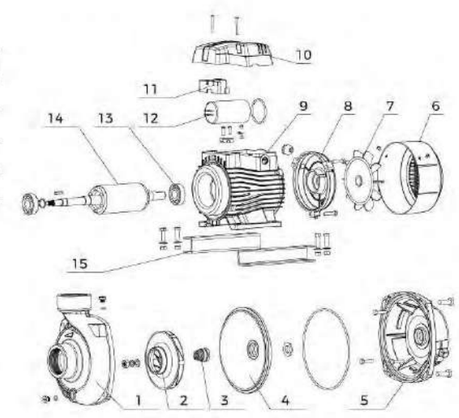

Упаковочная информация

Модель	Вес брутто (кг)	Длина (мм)	Ширина (мм)	Высота (мм)	Количество (шт/20`TEU)
ACm220B2	23	416	248	286	819

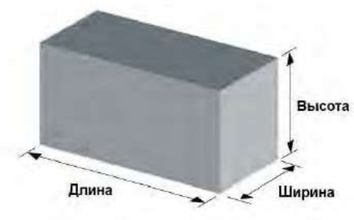

Применение

- Может использоваться для перекачивания чистой воды или других жидкостей с такими же физическими и химическими свойствами.
- Применяется для промышленного и городского водоснабжения, повышения давления в высотных зданиях, полива садовых участков, перекачки воды на большие расстояния, системы кондиционирования, повышения давления горячей и холодной воды, вспомогательного оборудования и т.д.

Насос

- Чугунный корпус насоса и специальная обработка антикоррозийным покрытием всех частей, контактирующих с водой
- Вал из нержавеющей стали AISI 304
- Максимальная температура перекачиваемой жидкости: + 60 °C
- Максимальная высота всасывания: 8 м

Электродвигатель

- Малошумный & подшипник длинной жизни
- Медная обмотка
- Встроенная защита от перегрева (≤ 1.5 кВт)
- Класс изоляции: F
- Класс защиты: IPX4
- Максимальная температура окружающей среды: + 50 °C
- IE2 двигателя (Трехфазные, мощность ≥ 0,75 кВт)

Расшифровка обозначений

A C m 220 B 3

- 3 — Входной/выходной диаметры(")
- B — Код модели
- 220 — Мощность (x10Вт)
- m — Однофазный мотор (Для трехфазных отсутствует)
- C — Центробежный насос
- A — Модельный ряд

Технические параметры

Модель		Мощность		Q(м³/ч)	0	12	18	24	30	36	42	48	54	60	66	71
Однофазные	Трехфазные	кВт	Л.с.	Q (л/мин)	0	200	300	400	500	600	700	800	900	1000	1100	1200
ACm110B3	AC110B3	1.1	1.5		12.5	12.5	12.1	11.5	10.5	9.5	8.4	7.1	5.5	-	-	-
ACm110B4	AC110B4	1.1	1.5		12.5	12.5	12.1	11.5	10.5	9.5	8.4	7.1	5.5	-	-	-
ACm150B3	AC150B3	1.5	2		14.5	14.3	14	13.5	12.8	12	11.2	9.9	8.4	6	-	-
ACm150B4	AC150B4	1.5	2	H	14.5	14.3	14	13.5	12.8	12	11.2	9.9	8.4	6	-	-
ACm220B3	AC220B3	2.2	3	(м)	17.5	17.3	17.1	16.5	16	15.2	14.2	13.2	11.7	10	7.2	-
ACm220B4	AC220B4	2.2	3		17.5	17.3	17.1	16.5	16	15.2	14.2	13.2	11.7	10	7.2	-
ACm300B3	AC300B3	3	4		20	19.8	19.6	19.5	19	18.3	17.5	16.2	14.6	13	11.5	10
ACm300B4	AC300B4	3	4		20	19.8	19.6	19.5	19	18.3	17.5	16.2	14.6	13	11.5	10

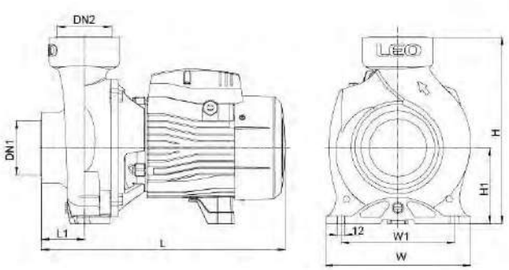

Размерный чертеж

Модель	DN1	DN2	L (мм)	W (мм)	H (мм)	L1 (мм)	W1 (мм)	H1 (мм)
AC(m)110B3	3"	3"	385	230	296	69	180	120
AC(m)110B4	4"	4"	392	230	296	76	180	120
AC(m)150B3	3"	3"	385	230	296	69	180	120
AC(m)150B4	4"	4"	392	230	296	76	180	120
AC(m)220B3	3"	3"	455	230	296	69	180	120
AC(m)220B4	4"	4"	462	230	296	76	180	120
AC(m)300B3	3"	3"	455	230	296	69	180	120
AC(m)300B4	4"	4"	462	230	296	76	180	120

Характеристики насосов

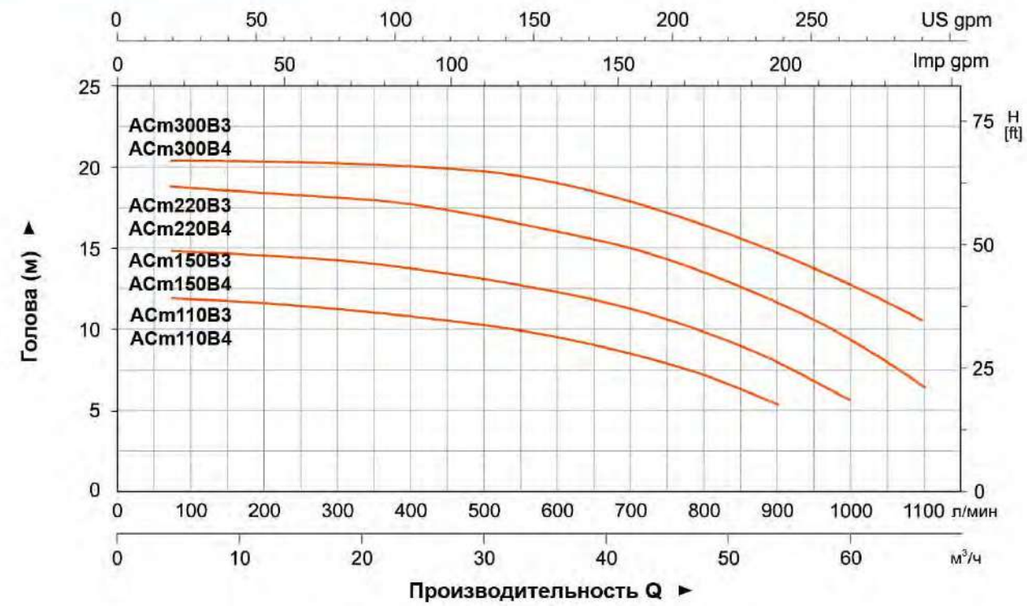

Используемые материалы

No.	Части	Материал
1	Корпус насоса	HT200
2	Рабочее колесо	HPb59-1
3	Механическое уплотнение	
4	Крышка держателя	HT200
5	Держатель	HT200
6	Крышка вентилятора	PP
7	Вентилятор	PP-GF10
8	Задняя крышка	ADC12
9	Конденсатор	
10	Клеммная коробка	ABS

No.	Части	Материал
11	Статор	
12	Ротор	
13	Подшипник	

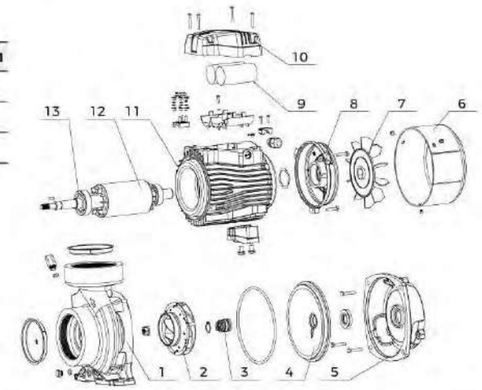

Упаковочная информация

Модель	Вес брутто (кг)	Длина (мм)	Ширина (мм)	Высота (мм)	Количество (шт/20'TEU)
AC(m)110B3	26.3	433	255	332	684
AC(m)110B4	29.5	433	255	332	675
AC(m)150B3	27.2	433	255	332	684
AC(m)150B4	30.4	433	255	332	655
AC(m)220B3	36.5	522	288	352	510
AC(m)220B4	40.8	522	288	352	496
AC(m)300B3	39.8	522	288	352	506
AC(m)300B4	43.3	522	288	352	467

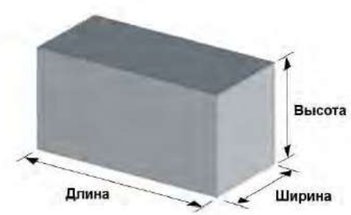

Применение

- Может использоваться для перекачивания чистой воды или других жидкостей с такими же физическими и химическими свойствами.
- Применяется для промышленного и городского водоснабжения, повышения давления в высотных зданиях, полива садовых участков, перекачки воды на большие расстояния, системы кондиционирования, повышения давления горячей и холодной воды, вспомогательного оборудования и т.д.

Насос

- Чугунный корпус насоса и специальная обработка антикоррозийным покрытием всех частей, контактирующих с водой
- Вал из нержавеющей стали AISI 304
- Максимальная температура перекачиваемой жидкости: + 60 °C
- Максимальная высота всасывания: 8 м

Электродвигатель

- Малошумный & подшипник длинной жизни
- Медная обмотка
- Встроенный тепловой протектор для однофазного двигателя
- Класс изоляции: F
- Класс защиты: IPX4
- Максимальная температура окружающей среды: + 50 °C
- IE2 двигателя (Трехфазные, мощность ≥ 0,75 кВт)

Расшифровка обозначений

A C m 110 (L)

- (L) — Высокий расход
- 110 — Мощность (x10Вт)
- m — Однофазный мотор (Для трехфазных отсутствует)
- C — Центробежный насос
- A — Модельный ряд

Технические параметры

Модель		Мощность		Q(m³/h)	0	0.6	0.9	1.2	1.8	2.4	3.0	3.6	4.2	4.5	4.8	5.4	6.0	6.6	7.2	7.8	8.4	9.0	9.6	10.8	11.7	12.6
Однофазные	Трехфазные	кВт	Л.с.	Q (л/мин)	0	10	15	20	30	40	50	60	70	75	80	90	100	110	120	130	140	150	160	180	195	200
ACm25	-	0.25	0.3	H (м)	17	16.5	16.2	16	15.5	14.5	13.5	12.5	10.5	9.5	8	-	-	-	-	-	-	-	-	-	-	-
ACm37	-	0.37	0.5		23	21.5	21	21	20.5	19.5	18	17	15.5	14.5	14	12	-	-	-	-	-	-	-	-	-	-
ACm60	AC60	0.5	0.8		27	26.5	26.2	26	25	24.5	22.5	20	17	15.5	14	10	-	-	-	-	-	-	-	-	-	-
ACm75	AC75	0.75	1		36	35	34	33.5	33	32	31	29	27	26	23.5	20	16	-	-	-	-	-	-	-	-	-
ACm110	AC110	1.1	1.5		40	39	38	38	37.5	37	36	35	33	32	31	29	26	23	20	-	-	-	-	-	-	-
ACm150	AC150	1.5	2		48	47.5	47	46.5	45.5	44.5	43.5	42.5	41.5	41	40.5	39	37	34.5	31	27	22	-	-	-	-	-
-	AC220	2.2	3		55	54.5	53	53.5	53	52.5	51.5	50.5	49.5	48	48.5	47	45.5	43.5	40	36.5	32.5	28	-	-	-	-
ACm110L	AC110L	1.1	1.5		34.5	34.3	34.2	34.1	34	33.8	33.5	33	32.5	32.3	32	31	30.5	29.5	28.5	27.5	26.5	25	23.5	20	16.5	-
ACm150L	AC150L	1.5	2		37.5	37.2	37	36.9	36.6	36.2	35.8	35.4	35	34.8	34.7	34	33.3	32.5	31.5	30.5	29.5	28.2	27	24	21	19

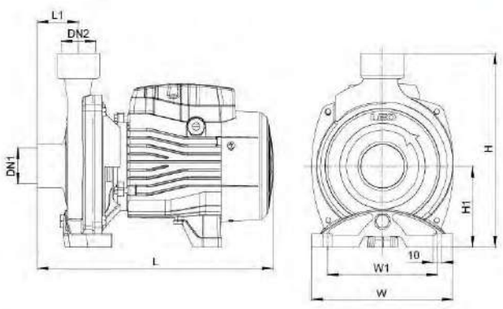

Размерный чертеж

Модель	DN1	DN2	L (мм)	W (мм)	H (мм)	L1 (мм)	W1 (мм)	H1 (мм)
ACm25	1"	1"	257	157	216	40	123	90
ACm37			257	157	216	40	123	90
ACm60			303	190	240	45	160	100
ACm75			303	190	240	45	160	100
ACm110	1¼"		359	206	265	50	178	112
ACm150			360	240	286	52	207	115
AC220			360	240	286	52	207	115
ACm110L	1½"		359	206	265	50	178	112
ACm150L			359	206	265	50	178	112

Характеристики насосов

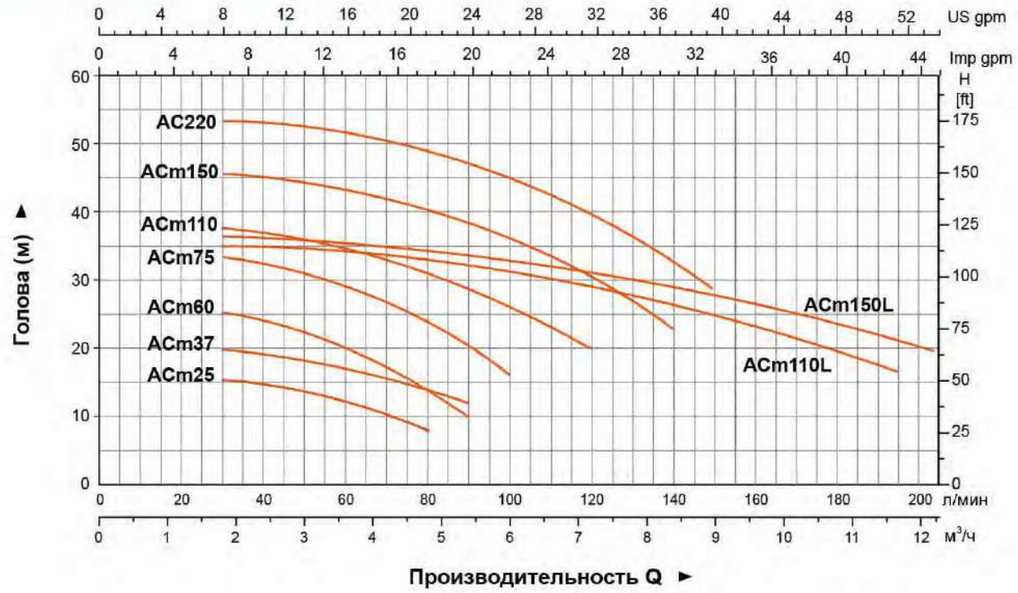

Используемые материалы

No.	Части	Материал
1	Корпус насоса	HT200
2	Рабочее колесо	HPb59-1
3	Механическое уплотнение	
4	Опорная крышка	AISI304/HT200
5	Держатель	ADC12
6	Крышка вентилятора	PP
7	Вентилятор	PP-GF10
8	Задняя крышка	ADC12
9	Статор	
10	Конденсатор	

No.	Части	Материал
11	Крышка клемной коробки	PP-GF20
12	Клемная колодка	PC
13	Подшипник	
14	Ротор	

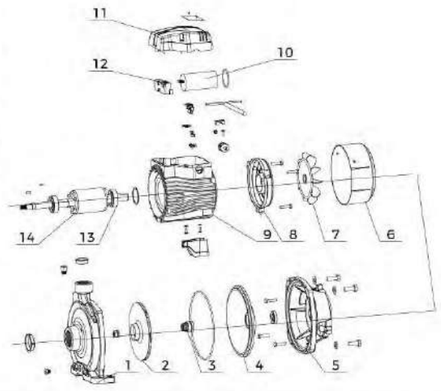

Упаковочная информация

Модель	Вес брутто (кг)	Длина (мм)	Ширина (мм)	Высота (мм)	Количество (шт/20'TEU)
ACm25	8.3	290	185	239	2124
ACm37	8.8	290	185	239	2124
ACm60	11.3	333	215	274	1384
ACm75	13.4	333	215	274	1384
ACm110	18	383	233	301	987
ACm150	22	425	265	324	770
AC220	23.3	425	265	310	770
ACm110L	18.6	383	233	287	987
ACm150L	19.5	383	233	287	987

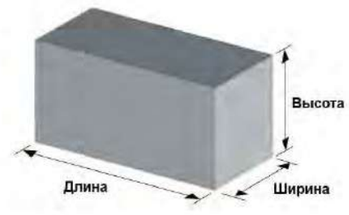

Применение

- Может использоваться для перекачивания чистой воды или других жидкостей с такими же физическими и химическими свойствами.
- Применяется для промышленного и городского водоснабжения, повышения давления в высотных зданиях, полива садовых участков, перекачки воды на большие расстояния, системы кондиционирования, повышения давления горячей и холодной воды, вспомогательного оборудования и т.д.

Насос

- Чугунный корпус насоса и специальная обработка антикоррозийным покрытием всех частей, контактирующих с водой
- Вал из нержавеющей стали AISI 304
- Максимальная температура перекачиваемой жидкости: + 60 °C
- Максимальная высота всасывания: 8 м

Электродвигатель

- Малошумный & подшипник длинной жизни
- Медная обмотка
- Класс изоляции: F
- Класс защиты: IPX4
- Максимальная температура окружающей среды: + 50 °C
- IE 2 двигателя (Трехфазные, мощность ≥ 0.75kW, AC750C2 и AC750C4 исключены)

Расшифровка обозначений

A C m 220 C (H) 2

- 2 — Входной/выходной диаметры(")
- (H) — Высоконапорный
- C — Код модели
- 220 — Мощность (x10Вт)
- m — Однофазный мотор (Для трехфазных отсутствует)
- C — Центробежный насос
- A — Модельный ряд

Технические параметры

Модель		Мощность		Q(м³/ч)	0	6	9	12	15	18	24	27	30	36	42	48	54
Однофазные	Трехфазные	кВт	Л.с.	Q (л/мин)	0	100	150	200	250	300	400	450	500	600	700	800	900
ACm220CH2	AC220CH2	2.2	3	H (м)	31	30	29.5	28.5	27.5	26	21.5	18.5	-	-	-	-	-
ACm300CH2	AC300CH2	3	4		38	37.5	37	36	34.5	33	28.5	25.5	-	-	-	-	-
ACm400CH2	AC400CH2	4	5.5		49	48	47	46	45	43.5	39.5	37	-	-	-	-	-
-	AC550CH2	5.5	7.5		54	52.5	52	51	50	49	46	44	42	-	-	-	-
ACm300C2	AC300C2	3	4		30	29.5	29	28.5	28	27	25	23.5	22	19.5	15.5	11.5	-
ACm400C2	AC400C2	4	5.5		39	38.5	38	37.5	37	36	34	32.5	31	28	24	18.5	13
-	AC550C2	5.5	7.5		46.5	45.5	45	44.5	43.5	42.5	40	38.5	37	33	28	22	15
-	AC750C2	7.5	10		56.5	55	55	54.5	53.5	52.5	50	48.5	46.5	42	36.5	30.5	20
-	AC750C4	7.5	10		52.5	52	52	51.5	51	50.5	48	46.5	44.5	40	35.5	30.5	24

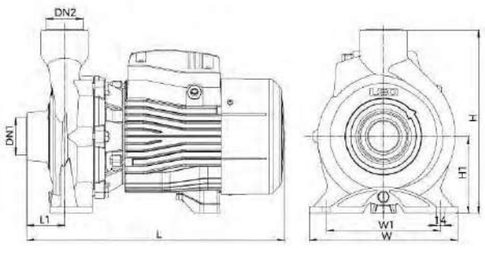

Размерный чертеж

Модель	DN1	DN2	L (мм)	W (мм)	H (мм)	L1 (мм)	W1 (мм)	H1 (мм)
AC(m)220CH2	2"	2"	445	255	316	66	186	132
AC(m)300CH2			445	255	316	66	186	132
AC(m)400CH2			499	280	327	71	216	136
AC550CH2			499	280	327	71	216	136
AC(m)300C2			445	255	316	66	186	132
AC(m)400C2			499	280	327	71	216	136
AC550C2			499	280	327	71	216	136
AC750C2			515	290	361	86	216	150
AC750C4	4"	3"	525	290	361	96	216	150

Характеристики насосов

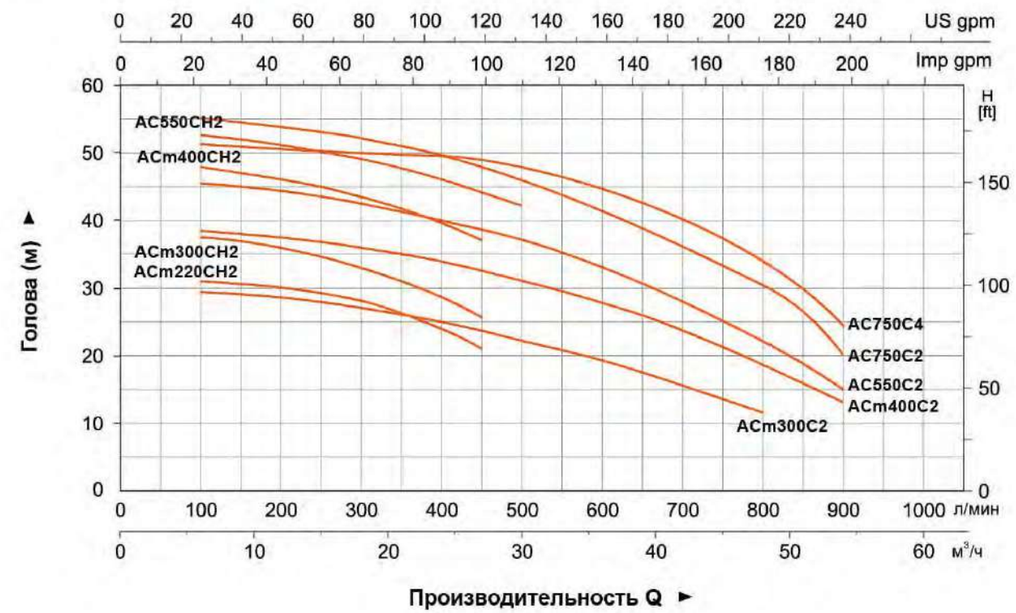

Используемые материалы

No.	Части	Материал
1	Корпус насоса	HT200
2	Рабочее колесо	HPb59-1
3	Механическое уплотнение	
4	Опорная крышка	HT200
5	Держатель	ADC12
6	Крышка вентилятора	PP
7	Вентилятор	PP-GF10
8	Задняя крышка	ADC12
9	Статор	

No.	Части	Материал
10	Конденсатор	
11	Клеммная коробка	PP-GF20
12	Ротор	
13	Подшипник	

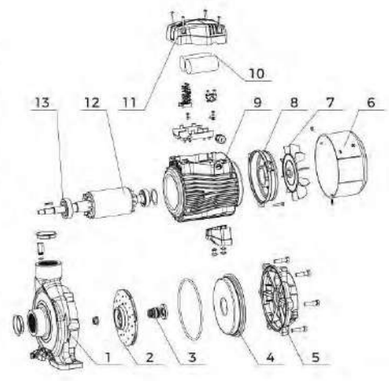

Упаковочная информация

Модель	Вес брутто (кг)	Длина (мм)	Ширина (мм)	Высота (мм)	Количество (шт/20`TEU)
AC(m)220CH2	39.1	507	304	372	486
AC(m)300CH2	41.8	507	304	372	478
AC(m)400CH2	56.5	562	328	383	345
AC550CH2	57.1	562	328	383	345
AC(m)300C2	41.6	507	304	372	483
AC(m)400C2	57.5	562	328	383	345
AC550C2	55.5	562	328	383	345
AC750C2	62	587	338	417	305
AC750C4	63.7	587	338	417	305

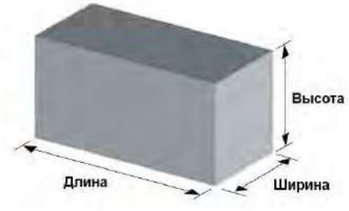

Применение

- Может использоваться для перекачивания чистой воды или других жидкостей с такими же физическими и химическими свойствами.
- Применяется для промышленного и городского водоснабжения, повышения давления в высотных зданиях, полива садовых участков, перекачки воды на большие расстояния, системы кондиционирования, повышения давления горячей и холодной воды, вспомогательного оборудования и т.д.

Насос

- Чугунный корпус насоса и специальная обработка антикоррозийным покрытием всех частей, контактирующих с водой
- Вал из нержавеющей стали AISI 304
- Максимальная температура перекачиваемой жидкости: + 60 °C
- Максимальная высота всасывания: 8 м

Электродвигатель

- Малошумный & подшипник длинной жизни
- Медная обмотка
- Встроенный тепловой протектор для однофазного двигателя
- Класс изоляции: F
- Класс защиты: IPX4
- Максимальная температура окружающей среды: + 50 °C
- IE2 Двигатель для XG/1A

Расшифровка обозначений

XG m / 1 A

- A: Стандартное рабочее колесо
  B: Рабочее колесо с измельчителем
- Рабочее колесо полуоткрытого типа
- Однофазный электродвигатель
  (без литеры "m" трехфазный электродвигатель)
- Центробежный насос

Технические параметры

Модель		Мощность		Q(м³/ч)	0	2.4	4.2	6	7.8	9.6	11.4	13.2	14.7
Однофазные	Трехфазные	кВт	Л.с.	Q (л/мин)	0	40	70	100	130	160	190	220	245
XGm/1A	XG/1A	0.75	1.0	H (м)	17.5	16	14.5	13	11	9	6.5	3.5	1
XGm/1B	XG/1B	0.6	0.8		14	12.5	11	9.5	7.5	5.5	3	-	-

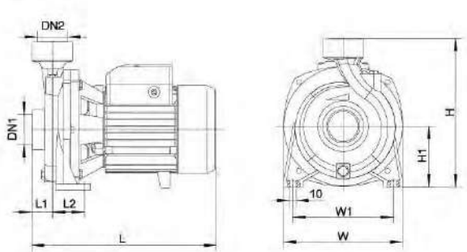

Размерный чертеж

Модель	DN1	DN2	L (мм)	W (мм)	H (мм)	L1 (мм)	L2 (мм)	W1 (мм)	H1 (мм)
XG(m)/1A	1 1/2"	1 1/2"	312	193	239	45	48	160	100
XG(m)/1B									

Характеристики насосов

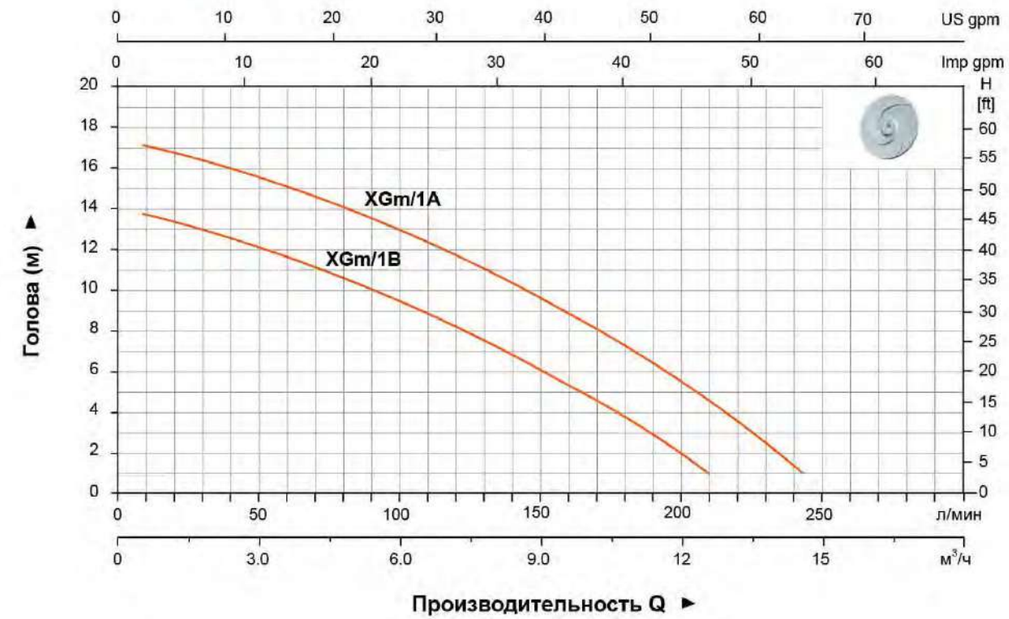

Используемые материалы

No.	Части	Материал
1	Корпус насоса	HT200
2	Рабочее колесо	HPb59-1
3	Механическое уплотнение	
4	Опорная крышка	AISI304
5	Держатель	ADC12
6	Крышка вентилятора	PP
7	Вентилятор	PP-GF10
8	Задняя крышка	ADC12
9	Клеммная коробка	ABS
10	Конденсатор	

No.	Части	Материал
11	Клемная колодка	PC
12	Статор	
13	Ротор	
14	Подшипник	

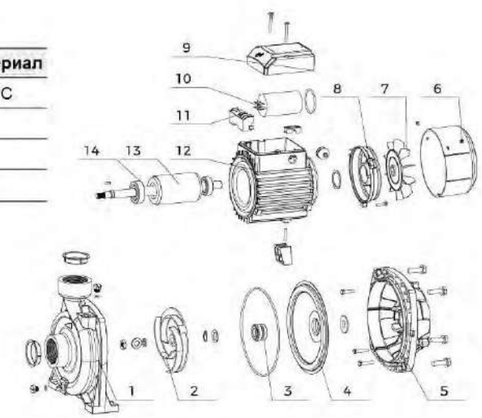

Упаковочная информация

Модель	Вес брутто (кг)	Длина (мм)	Ширина (мм)	Высота (мм)	Количество (шт/20`TEU)
XG(m)/1A	12.95	325	210	265	1512
XG(m)/1B	12.3	325	210	265	1512

XHSm

Самовсасывающий центробежный насос

Применение

- Предназначен для перекачки чистой воды или схожих по химическим и физическим свойствам с водой жидкостей
- Применим для перекачки речной воды
- Применяется в сельском хозяйстве или промышленности

Насос

- Чугунный корпус насоса и специальная обработка антикоррозийным покрытием всех частей, контактирующих с водой
- Вал из нержавеющей стали AISI 304
- Максимальная температура перекачиваемой жидкости: + 60 °C
- Максимальная высота всасывания: 8 м

Электродвигатель

- Малошумный подшипник длинной жизни
- Мотор с медной обмоткой
- Встроенная тепловая защита для однофазных двигателей
- Класс изоляции: F
- Класс защиты: IPX4
- Максимальная температура окружающей среды: +50°C
- IE 2 двигателя (Трехфазные, мощность ≥ 0,75 кВт)

Расшифровка обозначений

XHS m 1500

- 1500 — Мощность (л.с. x1000)
- m — Однофазный электродвигатель (без литеры "m" трехфазный электродвигатель)
- XHS — Самовсасывающий центробежный насос

Технические параметры

Модель		Мощность		Q(м³/ч)	0	2.1	4.5	6.6	8.1	10.2	12	14.4	16.2	19.8
Однофазные	Трехфазные	кВт	Л.с.	Q (л/мин)	0	35	75	110	135	170	200	235	270	330
XHSm1500	XHS1500	1.1	1.5	H (м)	16	14	12.5	11	10	8.5	7	5	2.5	-
XHSm2000	XHS2000	1.5	2		20	19	17.5	16	15	13.5	12	10	7.5	2.5

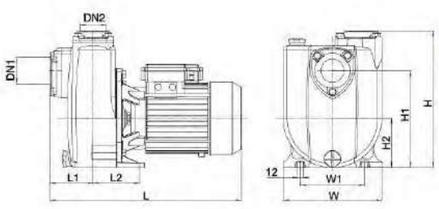

Размерный чертеж

Модель	DN1	DN2	L (мм)	W (мм)	H (мм)	L1 (мм)	L2 (мм)	W1 (мм)	H1 (мм)	H2 (мм)
XHS(m)1500	2"	2"	432	222	308	96.5	104	145	218	111
XHS(m)2000										

Характеристики насосов

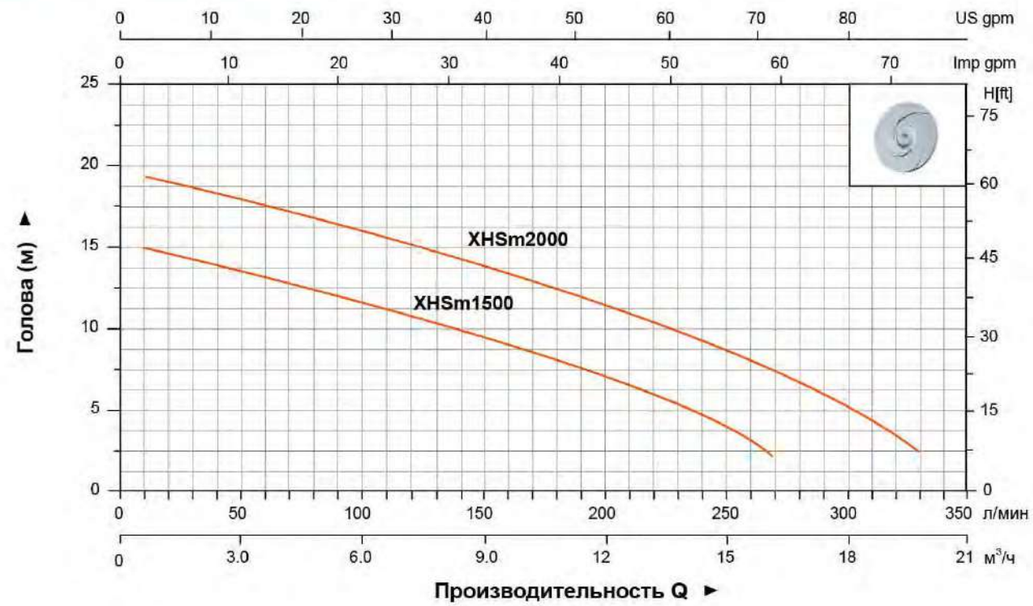

Используемые материалы

No.	Части	Материал
1	Адаптор	HT 200
2	Корпус насоса	HT200
3	Рабочее колесо	HT200
4	Механическое улотнение	
5	Суппор	HT200
6	Подшипник	
7	Ротор	
8	Крышка вентилятора	08F
9	Вентилятор	PP-GF15
10	Задний подшипниковый щит	ADC12
11	Статор	
12	Сборка клеммного блока	PC
13	Конденсатор	
14	Коробка крышки	ABS

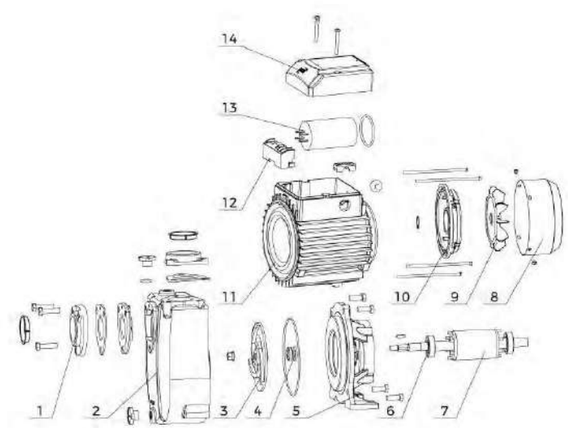

Упаковочная информация

Модель	Вес брутто (кг)	Длина (мм)	Ширина (мм)	Высота (мм)	Количество (шт/20`TEU)
XHS(m)1500	34.5	470	275	370	580
XHS(m)2000	36.5	470	275	370	580

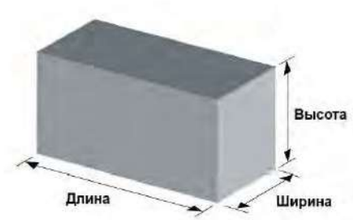

XHSm

Самовсасывающий центробежный насос

Применение

- Насосы этой серии широко используются в промышленности, сельском хозяйстве, шахтах, строительных площадках, городских сточных водах и так далее, могут перекачивать, содержащие короткие волокна, конфетти, осадок и другие твердые частицы или мягкие твердые предметы, такие как грязь, серая вода, сточные воды, сточные воды и т.д., является сельскохозяйственным ирригационным и дренажным оборудованием, рытьем грунта и идеальным оборудованием для охраны водных ресурсов на строительной площадке, однако он не подходит для случаев с требованиями взрывозащиты.

Насос

- Различные способы монтажа, которые могут быть соединены с помощью хомутов, а также труб и соединительных установок.
- Корпус и опора насоса из чугуна, обработанные специальной антикоррозийной обработкой
- Вал AISI 304
- Простота обслуживания, высокая эффективность и энергосбережение
- Максимальная температура жидкости: +60°C
- Максимальная высота всасывания: 8 м
- Самовсасывающие всасывания: 5m

Электродвигатель

- Малошумный и долговечный подшипник
- Двигатель с медной обмоткой
- Класс изоляции: F
- Класс защиты: IPX4
- Максимальная температура окружающей среды: +50°C

Расшифровка обозначений

XHS m 4000

- 4000 — Мощность (л.с. x1000)
- m — Однофазный Двигатель (Без литеры m трёхфазный двигатель)
- XHS — Самовсасывающий центробежный насос

Технические параметры

Модель		Мощность		Q(м³/ч)	0	5	10	12	15	20	25	30	35	40	45	50	60	65	70	80	90	100
Однофазные	Трехфазные	кВт	Л.с.	Q (л/мин)	0	83	166	199	249	332	415	498	581	664	747	830	996	1079	1162	1328	1494	1660
XHSm3000	XHS3000	2.2	3	H (м)	20	20	19	19	18	17	15	14	12	10	8	5	-	-	-	-	-	-
XHSm4000	XHS4000	3	4		25	24	23	23	22	21	20	18	16	14	12	10	-	-	-	-	-	-
XHSm5500	XHS5500	4	5.5		26	25	25	25	24	24	23	22	22	21	19	18	15	13	11	6	-	-
-	XHS7500	5.5	7.5		28	27	27	27	27	26	26	25	24	23	22	21.5	19	18	16	13	9	-
-	XHS10000	7.5	10		33	33	33	33	32	32	31	31	30	29	28	27	24	23	22	19	15	10

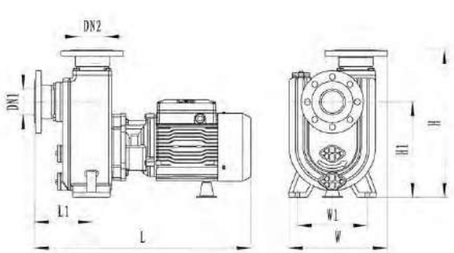

Размерный чертеж

Модель	DN1	DN2	L (мм)	L1 (мм)	W (мм)	W1 (мм)	H (мм)	H1 (мм)
XHS(m)3000	2.5"	2.5"	582	165	274.5	200	408	254
XHS(m)4000								
XHS(m)5500	3"	3"	706	185	315.5	230	472	305
XHS7500								
XHS10000								

Характеристики насосов

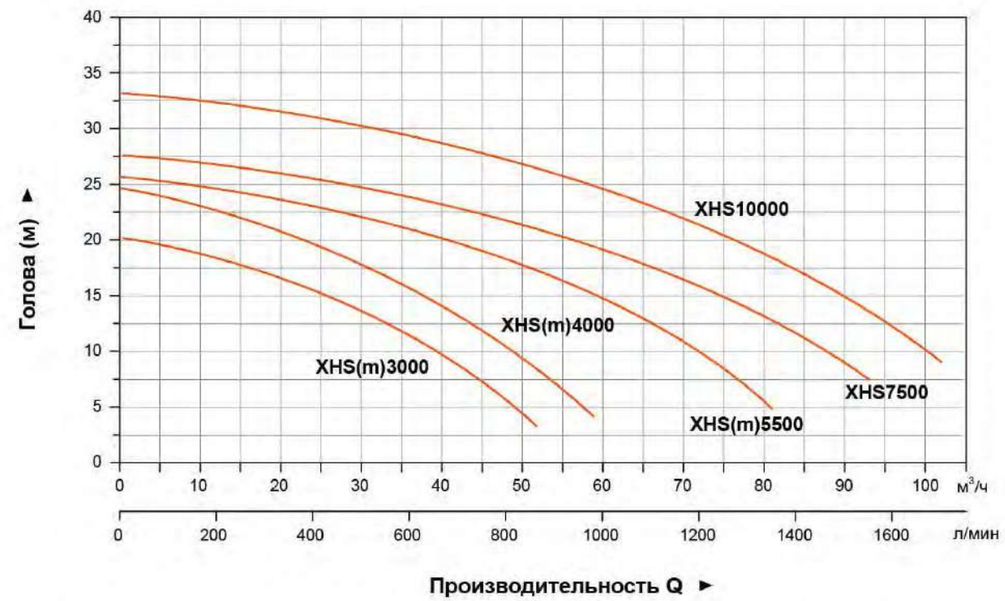

Используемые материалы

No.	Части	Материал
1	Ответный фланец	HT200
2	Корпус насоса	HT200
3	Рабочее колесо	HT200
4	Мех. Уплотнение	
5	Суппорт	HT200
6	Крышка вентилятора	08F
7	Вентилятор	PP-GF15
8	Подшипниковый щит	ADC12
9	Опора	PA6-GF25
10	Статор	

No.	Части	Материал
11	Ротор	
12	Подшипник	
13	Клеммная крышка	ABS
14	Конденсатор	

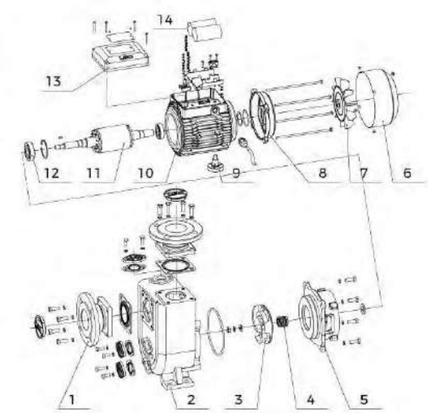

Упаковочная информация

Модель	Вес брутто (кг)	Длина (мм)	Ширина (мм)	Высота (мм)	Количество (шт/20'TEU)
XHS(m)3000	64.9(67.7)	643	319	556	253
XHS(m)4000	69.3(70.4)				
XHS(m)5500	97.5(102.4)	766	360	622	144
XHS7500	101.4				
XHS10000	105				

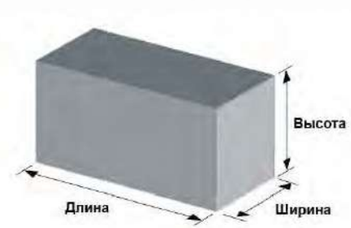

ACm

Многоступенчатые центробежные насосы

Применение

- Может использоваться для перекачивания чистой воды или других жидкостей с такими же физическими и химическими свойствами.
- Применяется для промышленного и городского водоснабжения, повышения давления в высотных зданиях, полива садовых участков, перекачки воды на большие расстояния, системы кондиционирования, повышения давления горячей и холодной воды, вспомогательного оборудования и т.д.

Насос

- Чугунный корпус насоса и специальная обработка антикоррозийным покрытием всех частей, контактирующих с водой
- Вал из нержавеющей стали AISI 304
- Максимальная температура перекачиваемой жидкости: + 60 °C
- Максимальная высота всасывания: 8 м

Электродвигатель

- Малошумный & подшипник длинной жизни
- Медная обмотка
- Встроенный тепловой протектор для однофазного двигателя
- Класс изоляции: F
- Класс защиты: IPX4
- Максимальная температура окружающей среды: + 50 °C
- IE 2 двигателя (Трехфазные, мощность ≥ 0.75kW)

Расшифровка обозначений

2 A C m 150 (H)

- (H) — Высоконапорный
- 150 — Мощность (x10Вт)
- m — Однофазный мотор (Для трехфазных отсутствует)
- C — Центробежный насос
- A — Модельный ряд
- 2 — Количество крыльчаток

Технические параметры

Модель		Мощность		Q(м³/ч)	0	1.2	1.8	2.4	3	3.6	4.2	4.8	5.4	6	6.6	7.2	8.4	9.6	10.8	12	15
Однофазные	Трехфазные	кВт	Л.с.	Q (л/мин)	0	20	30	40	50	60	70	80	90	100	110	120	140	160	180	220	250
2ACm75	2AC75	0.75	1		45	42.5	40	37	33.5	28.5	23	15	-	-	-	-	-	-	-	-	-
2ACm110	2AC110	1.1	1.5		47	46	45	44	43	41.5	40	38	35.5	33	30.5	28	22	-	-	-	-
2ACm150	2AC150	1.5	2		57.5	55.5	54.5	53.5	52	50.5	49	47	44.5	41.5	38.5	35	28	20	-	-	-
2ACm150H	2AC150H	1.5	2	H	63.5	60.5	58.5	56.5	54	51.5	48.5	45	41	37.5	33.5	29	-	-	-	-	-
-	2AC220	2.2	3	(м)	65	63	62	61	59.5	58	56	54	51.5	49	46	43	36	28.5	20.5	-	-
2ACm300H	-	3	4		65	-	-	62	61	60	59	58	56.5	55	53.5	52.5	48.5	44.5	40	35	21
-	2AC300H	3	4		70	-	-	67	66	65	64	63	62	61	59.5	59	55.5	52	49	45	33
-	2AC400H	4	5.5		82	-	-	79.5	78.5	77.5	76.5	75.5	74.5	73.5	72	71	67.5	64.5	61	57	45.5

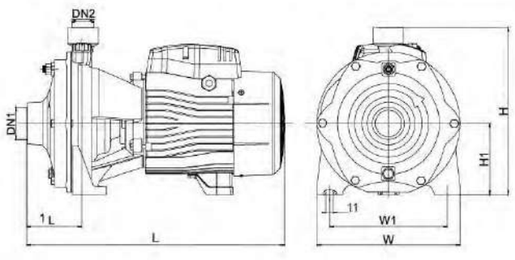

Размерный чертеж

Модель	DN1	DN2	L (мм)	L1 (мм)	H (мм)	H1 (мм)	W (мм)	W1 (мм)
2AC(m)75	1¼"	1"	337	72	231	100	181	145
2AC(m)110	1½"		379	78	225	92.5	200	162
2AC(m)150			402	88	263	112	225	185
2AC(m)150H								
2AC220								
2ACm300H		1¼"	481	99	311	132	281	234
2AC300H								
2AC400H								

Характеристики насосов

Используемые материалы

No.	Части	Материал
1	Корпус насоса	HT200
2	Рабочее колесо	HPb59-1
3	Водяной дефлектор	HT200
4	Механическое уплотнение	
5	Держатель	HT200
6	Крышка вентилятора	PP
7	Вентилятор	PP-GF10
8	Задняя крышка	ADC12
9	Клеммная коробка	PP-GF20
10	Конденсатор	

No.	Части	Материал
11	Клемная колодка	
12	Статор	
13	Ротор	
14	Подшипник	

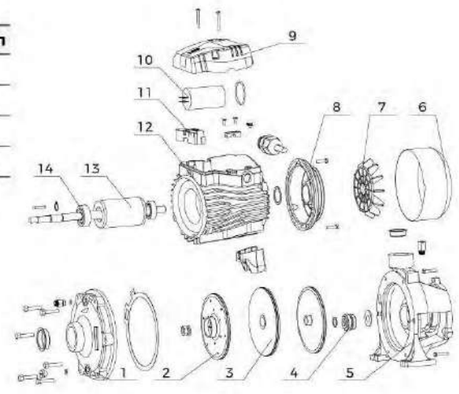

Упаковочная информация

Модель	Вес брутто (кг)	Длина (мм)	Ширина (мм)	Высота (мм)	Количество (шт/20'TEU)
2AC(m)75	16.8	385	215	270	1190
2AC(m)110	22	430	235	275	833
2AC(m)150	26.4	445	255	300	636
2AC(m)150H	27	445	255	300	636
2AC220	27.5	445	255	300	629
2ACm300H	49	542	330	360	337
2AC300H	48.6	542	330	360	340
2AC400H	48.5	542	330	360	346

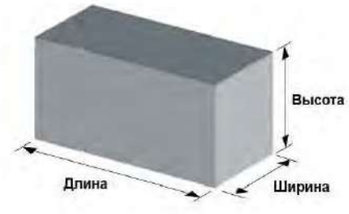

ACm

Самовсасывающие многоступенчатые центробежные насосы

Применение

- Насос с функцией самовсасывания может использоваться для перекачивания чистой воды или других жидкостей с такими же физическими и химическими свойствами.
- Применяется для промышленного и городского водоснабжения, хозяйственно-питьевого водоснабжения, для повышения давления в высотных зданиях, полива садовых участков, перекачки воды на большие расстояния и т.д.

Насос

- Чугунная рабочая камера и специальная обработка антикоррозийным покрытием всех частей, контактирующих с водой
- Вал из нержавеющей стали AISI 304
- Максимальная температура перекачиваемой жидкости: + 60 °C
- Максимальная высота всасывания: 8 м
- Самостоятельно - грунтовочная

Электродвигатель

- Малошумный & подшипник длинной жизни
- Медная обмотка
- Встроенный тепловой протектор для однофазного двигателя
- Класс изоляции: F
- Класс защиты: IPX4
- Максимальная температура окружающей среды: + 50 °C
- IE 2 двигателя для 4AC75

Расшифровка обозначений

3 A C m 45

- 45 — Мощность
- m — Однофазный мотор (Для трехфазных отсутствует)
- C — Центробежный насос
- A — Модельный ряд
- 3 — Количество крыльчаток

Технические параметры

Модель		Мощность		Q(м³/ч)	0	0.3	0.6	0.9	1.2	1.5	1.8	2.4	3.0	3.6	4.2	4.8	5.4
Однофазные	Трехфазные	кВт	Л.с.	Q (л/мин)	0	5	10	15	20	25	30	40	50	60	70	80	90
3ACm45	-	0.45	0.6	H (м)	35	33.5	32.5	31.5	30	28.5	26.5	23	18.5	14	9	-	-
4ACm60	-	0.6	0.85		46.5	45	44	42.5	40.5	38.5	36	30	24	17	10	-	-
3ACm60	-	0.6	0.85		36	35.5	35	34.5	34	33.5	32.5	30.5	28.5	26	23	19	13.5
4ACm75	4AC75	0.75	1		46.5	45	44	43	42	41	40	38	35.5	32.5	28	23	17

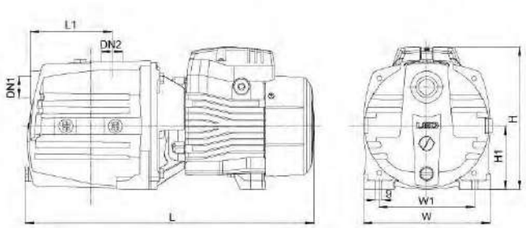

Размерный чертеж

Модель	DN1	DN2	L (мм)	W (мм)	H (мм)	L1 (мм)	W1 (мм)	H1 (мм)
3ACm45	1"	1"	356	180	182	97	136	90
4ACm60			410.5	180	202	123	132	90
3ACm60			385.5	180	202	97	136	90
4ACm75			410.5	180	202	123	132	90

Характеристики насосов

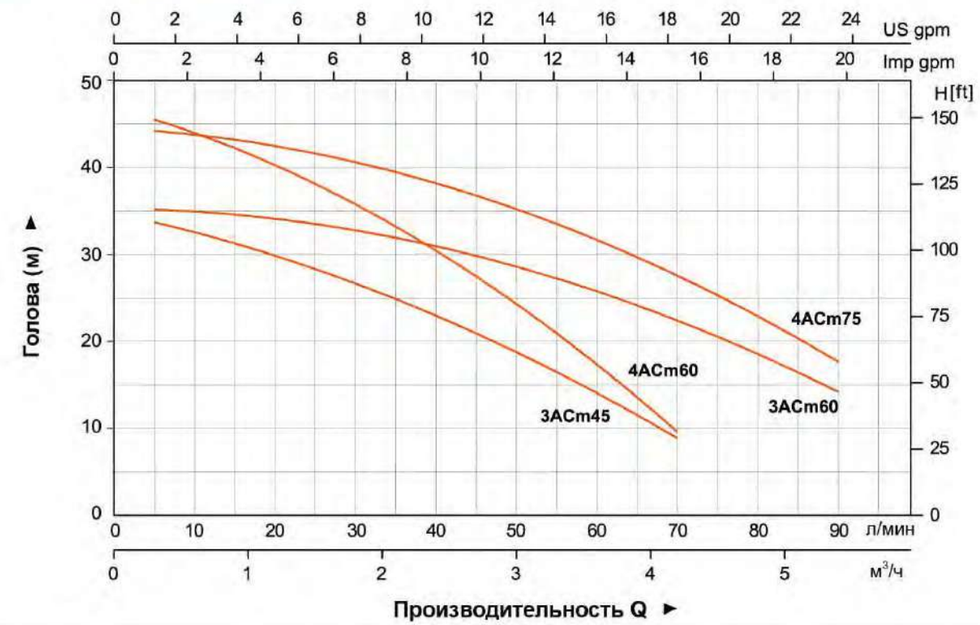

Используемые материалы

No.	Части	Материал	No.	Части	Материал
1	Корпус насоса	HT200	13	Задняя крышка	ADC12
2	Рефлюксная обложка	PP-GF30	14	Конденсатор	
3	Направляющая лопатка одна	PP-GF30	15	Клеммная коробка	PP-GF20
4	Рабочее колесо	PP-GF30	16	Клемная колодка	PC
5	Направляющая лопасть два	PP-GF30	17	Статор	
6	Фиксированный фланец	PP-GF30	18	Ротор	
7	Кронштейн	PP-GF30	19	Подшипник	
8	Механическое уплотнение				
9	Крышка кронштейна	HT200			
10	Держатель	ADC12			
11	Крышка вентилятора	PP			
12	Вентилятор	PP-GF10			

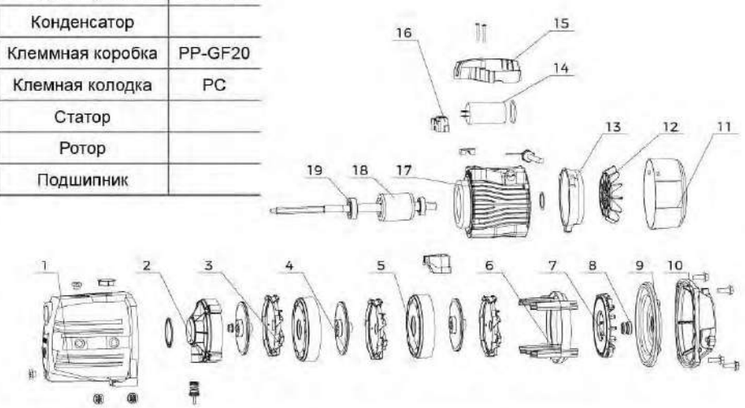

Упаковочная информация

Модель	Вес брутто (кг)	Длина (мм)	Ширина (мм)	Высота (мм)	Количество (шт/20`TEU)
3ACm45	13.5	410	200	210	1515
4ACm60	15.5	435	200	230	1233
3ACm60	16.3	460	200	230	1305
4ACm75	17.7	460	200	230	1176

ACm

Насосы центробежные многоступенчатые

Применение

- Насос с функцией самовсасывания может использоваться для перекачивания чистой воды или других жидкостей с такими же физическими и химическими свойствами.
- Применяется для промышленного и городского водоснабжения, хозяйственно-питьевого водоснабжения, для повышения давления в высотных зданиях, полива садовых участков, перекачки воды на большие расстояния и т.д.

Насос

- Чугунная рабочая камера и специальная обработка антикоррозийным покрытием всех частей, контактирующих с водой
- Вал из нержавеющей стали AISI 304
- Максимальная температура перекачиваемой жидкости: + 60 °C
- Максимальная высота всасывания: 8 м

Электродвигатель

- Малошумный & подшипник длинной жизни
- Медная обмотка
- Встроенный тепловой протектор для однофазного двигателя
- Класс изоляции: F
- Класс защиты: IPX4
- Максимальная температура окружающей среды: + 50 °C
- IE2 двигателя (Трехфазные, мощность ≥ 0,75 кВт)

Расшифровка обозначений

3 A C m 100 S

- S — Кожух корпуса насоса:Нежр.Сталь
- 100 — Номинальный диаметр рабочего колеса (мм)
- m — Однофазный мотор (Для трехфазных отсутствует)
- C — Центробежный насос
- A — Тип продукта ЛЕО
- 3 — Рабочее колесо

Технические параметры

Модель		Мощность		Q(м³/ч)	0	0.6	1.2	1.8	2.4	3	3.6	4.2	4.8	5.4	6
Однофазные	Трехфазные	кВт	Л.с.	Q (л/мин)	0	10	20	30	40	50	60	70	80	90	100
2ACm100S	-	0.37	0.5	H (м)	22.5	22	21	20	18.5	17	15	12	10	7.5	5
3ACm100S	3AC100S	0.6	0.8		35	33.5	31.5	29	26.5	24	20.5	16	12	7	-
4ACm100S	4AC100S	0.75	1		45	41	38.5	36	33	30	25.5	21	15	9	-
5ACm100S	5AC100S	0.9	1.2		55	54	52	49	45	40	35	29	22.5	15	8

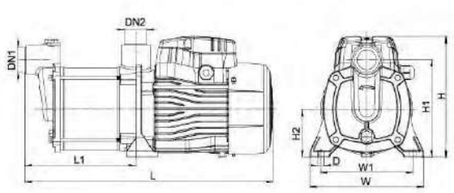

Размерный чертеж

Модель	DN1	DN2	L (мм)	L1 (мм)	W (мм)	W1 (мм)	H (мм)	H1 (мм)	H2 (мм)	D (мм)
2ACm100S	1"	1"	360.5	148	176	140	187	151	75	10
3AC(m)100S			384	172						
4AC(m)100S			408	196						
5AC(m)100S			432	220						

Характеристики насосов

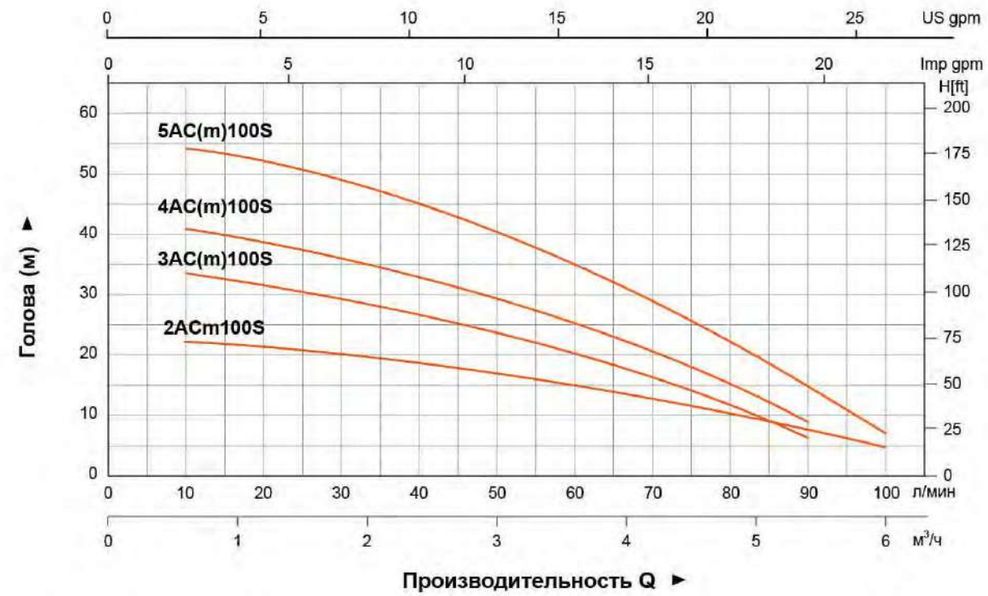

Используемые материалы

No.	Части	Материал
1	Корпус насоса	HT200
2	Механическое уплотнение	
3	Рабочее колесо	PPO-GF30
4	Кожух корпуса насоса	AISI304
5	Стент	HT200
6	Крышка вентилятора	PP
7	Вентилятора	PP-GF10
8	Задняя крышка	ADC12
9	Коробка конденсатора	PP-GF20
10	Конденсатор	

No.	Части	Материал
11	Клеммная панель	PC
12	Статор	
13	Ротор	
14	Подшипник	

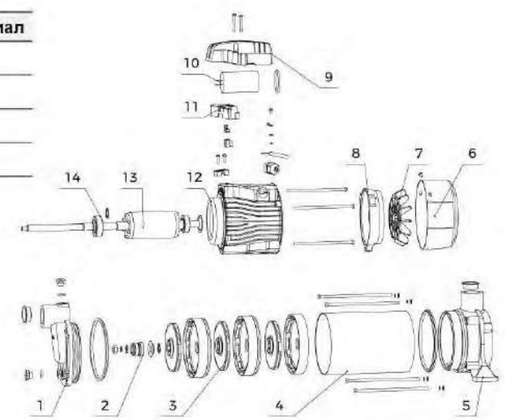

Упаковочная информация

Модель	Вес брутто (кг)	Длина (мм)	Ширина (мм)	Высота (мм)	Количество (шт/20`TEU)
2ACm100S	11.1	380	230	210	2802
3AC(m)100S	12.5	405	210	230	1359
4AC(m)100S	13.5	430	210	230	1215
5AC(m)100S	14.5	455	210	230	1188

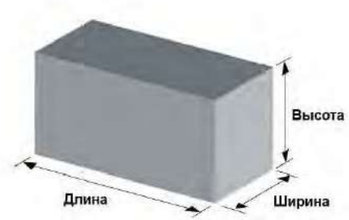

ACSm

Насосы центробежные многоступенчатые

Применение

- Насос с функцией самовсасывания может использоваться для перекачивания чистой воды или других жидкостей с такими же физическими и химическими свойствами.
- Применяется для промышленного и городского водоснабжения, хозяйственно-питьевого водоснабжения, для повышения давления в высотных зданиях, полива садовых участков, перекачки воды на большие расстояния и т.д.

Насос

- Насос с самовсасывающей конструкцией
- Чугунная рабочая камера и специальная обработка антикоррозийным покрытием всех частей, контактирующих с водой
- Вал из нержавеющей стали AISI 304
- Максимальная температура перекачиваемой жидкости: + 60 °C
- Максимальная высота всасывания: 8 м

Электродвигатель

- Малошумный & подшипник длинной жизни
- Медная обмотка
- Встроенный тепловой протектор для однофазного двигателя
- Класс изоляции: F
- Класс защиты: IPX4
- Максимальная температура окружающей среды: + 50 °C
- IE2 двигателя (Трехфазные, мощность ≥ 0,75 кВт)

Расшифровка обозначений

3 A CS m 100 S

- S — Кожух корпуса насоса:Нежр.Сталь
- 100 — Номинальный диаметр рабочего колеса (мм)
- m — Однофазный мотор (Для трехфазных отсутствует)
- CS — Самовсасывающий центробежный насос
- A — Тип продукта ЛЕО
- 3 — Рабочее колесо

Технические параметры

Модель		Мощность		Q(м³/ч)	0	0.6	1.2	1.8	2.4	3	3.6	4.2	4.8	5.4	6
Однофазные	Трехфазные	кВт	Л.с.	Q (л/мин)	0	10	20	30	40	50	60	70	80	90	100
3ACSm100S	3ACS100S	0.6	0.8	H (м)	35	33.5	31.5	29	26.5	24	20.5	16	12	7	-
4ACSm100S	4ACS100S	0.75	1		45	41	38.5	36	33	30	25.5	21	15	9	-
5ACSm100S	5ACS100S	0.9	1.2		55	54	52	49	45	40	35	29	22.5	15	8

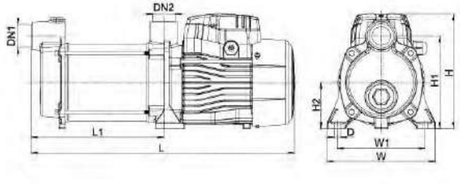

Размерный чертеж

Модель	DN1	DN2	L (мм)	L1 (мм)	W (мм)	W1 (мм)	H (мм)	H1 (мм)	H2 (мм)	D (мм)
3ACS(m)100S	1"	1"	429	216	176	140	187	151	75	10
4ACS(m)100S			453	240						
5ACS(m)100S			477	264						

Характеристики насосов

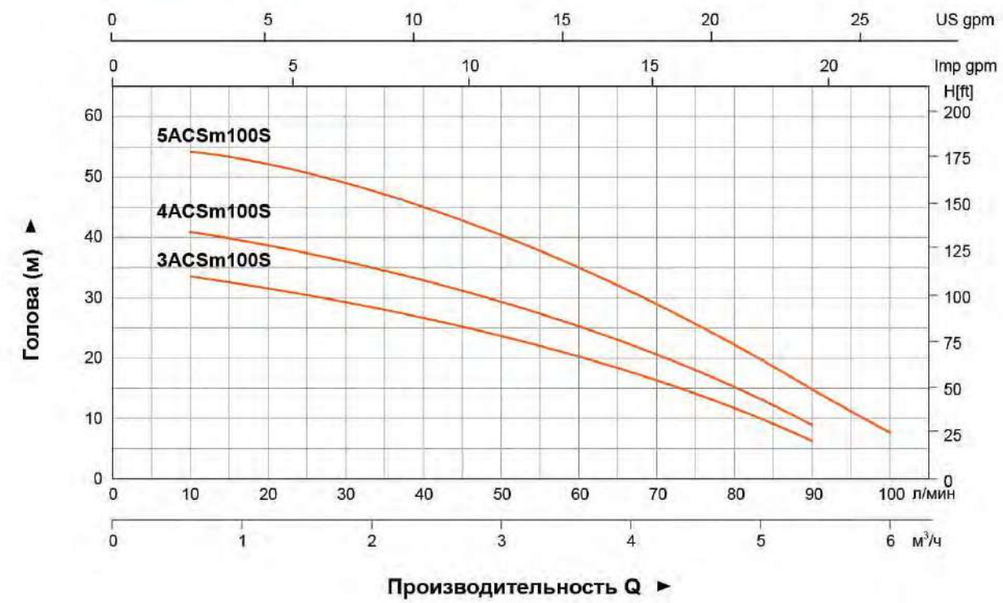

Используемые материалы

No.	Части	Материал	No.	Части	Материал
1	Штепсель	PPO-GF30	14	Конденсатор	
2	Корпус насоса	HT200	15	Клемная колодка	PC
3	Форсунка	PPO-GF30	16	Статор	
4	Крышка насоса	PPO-GF30	17	Ротор	
5	Сливная крышка	PPO-GF30	18	Подшипник	
6	Рабочее колесо	PPO-GF30	19	Механическое уплотнение	
7	Диффузор	PPO-GF30			
8	Кожух корпуса насоса	AISI304			
9	Стент	HT200			
10	Крышка вентилятора	PP			
11	Вентилятор	PP-GF10			
12	Задняя крышка	ADC12			
13	Клеммная коробка	PP-GF20			

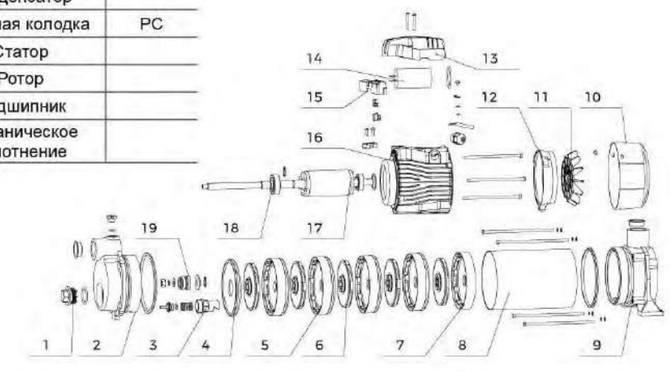

Упаковочная информация

Модель	Вес брутто (кг)	Длина (мм)	Ширина (мм)	Высота (мм)	Количество (шт/20`TEU)
3ACS(m)100S	13.1	455	210	230	1188
4ACS(m)100S	14.1	480	210	230	1116
5ACS(m)100S	15.1	505	210	230	1089

XCm

Насосы центробежные многоступенчатые

Крышка насоса | Рабочее колесо | Диффузор

Не переработанный армированный пластик (PPO)
Высокая термостойкость

Применение

- Насос с функцией самовсасывания может использоваться для перекачивания чистой воды или других жидкостей с такими же физическими и химическими свойствами.
- Применяется для промышленного и городского водоснабжения, хозяйственно-питьевого водоснабжения, для повышения давления в высотных зданиях, полива садовых участков, перекачки воды на большие расстояния и т.д.

Насос

- Корпус: нержавеющая сталь AISI 304
- Вал двигателя: нержавеющая сталь AISI 304
- Максимальная температура перекачиваемой жидкости: +60°C
- Максимальная высота всасывания: до 8 м
- Низкий уровень шума

Электродвигатель

- Малошумный & подшипник длинной жизни
- Медная обмотка
- Встроенная защита от перегрева
- Класс изоляции: F
- Класс защиты: IPX4
- Максимальная температура окружающей среды: + 50 °C

Расшифровка обозначений

4 XC m 120 C

- C — Код модели
- 120 — Номинальный диаметр рабочего колеса (мм)
- m — Однофазный электродвигатель (В трехфазной версии отсутствует литера "m")
- XC — Тип насоса (центробежный)
- 4 — Количество ступеней

Технические параметры

Модель		Мощность		Q(м³/ч)	0	0.6	1.2	1.8	2.4	3	3.6	4.2	4.8	4.9	5
Однофазные	Трехфазные	кВт	Л.с.	Q (л/мин)	0	10	20	30	40	50	60	70	80	82	84
2XCm120C	-	0.37	0.5	H (м)	20.5	20.3	20	19.5	18.5	16.5	14.5	11	6	-	-
3XCm120C	-	0.6	0.8		34	33	31.5	29	26	22	17.5	11.5	3.5	-	-
4XCm120C	4XC120C	0.75	1.0		48	45.5	42.5	39.5	36	31.5	26	18.8	9	3	-
5XCm120C	5XC120C	0.9	1.2		56.5	54.5	52	48.2	44	38.5	32	24	15	12.5	3

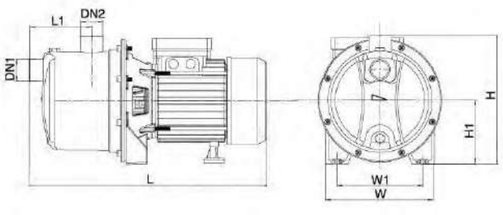

Размерный чертеж

Модель	DN1	DN2	L (мм)	W (мм)	H (мм)	L1 (мм)	W1 (мм)	H1 (мм)
2XCm120C	1"	1"	344	200	209	52	140	103
3XCm120C			362	174	208	77	140	103
4XC(m)120C			386	174	208	104	140	103
5XC(m)120C			410	174	208	125	140	103

Характеристики насосов

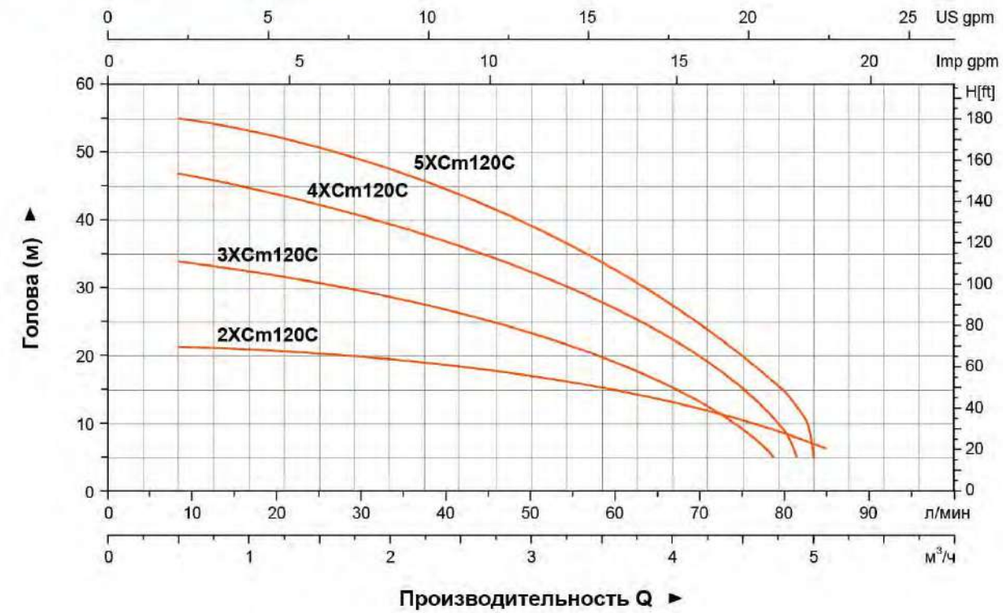

Используемые материалы

No.	Части	Материал
1	Корпус насоса	06Cr19Ni10
2	Крышка насоса	PPO
3	Рабочее колесо	PPO
4	Диффузор	PPO
5	Рабочее колесо	PPO
6	Механическое уплотнение	
7	Задняя крышка насоса	06Cr19Ni10
8	Вентилятор	ZL102
9	Крышка вентилятора	08F
10	Вентилятор	PP
11	Задний подшипниковый щит	ADC12
12	Водоустойчивый переключатель	
13	Орех	

No.	Части	Материал
14	Компенсатор	
15	Зажим	PC+ABS
16	Крышка клемной коробки	ABS
17	Клемная колодка	DMC
18	Клемная коробки	ABS
19	Статор	
20	Ротор	
21	Подшипник	

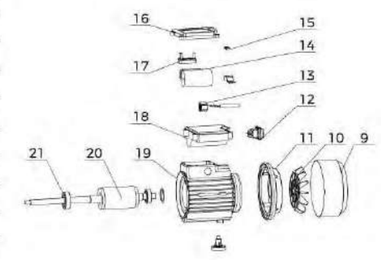

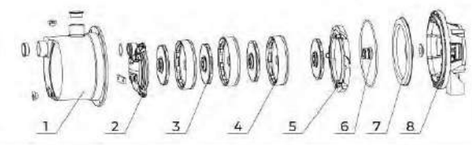

Упаковочная информация

Модель	Вес брутто (кг)	Длина (мм)	Ширина (мм)	Высота (мм)	Количество (шт/20'TEU)
2XCm120C	8.3	380	235	265	1056
3XCm120C	9.5	405	235	265	1072
4XC(m)120C	10.5	430	235	265	1008
5XC(m)120C	11.5	455	235	265	960

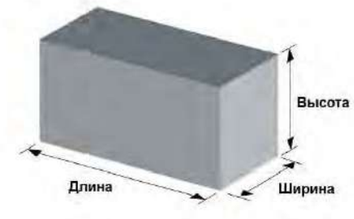

Применение

- Насосы данной серии предназначены для перекачивания чистой воды, применяются для бытового водоснабжения, вспомогательного оборудования, подъема воды в трубопроводах высокого и низкого давления, оросительных систем садов и огородов, теплиц и парников, автоматической подачи воды совместно с небольшими резервуарами при использовании управляющей автоматики (управляющие реле, контроллеры давления).

Насос

- Корпус: алюминиевый сплав
- Рабочее колесо: алюминиевый сплав
- Вал двигателя: нержавеющая сталь AISI 304
- Максимальная температура окружающей среды: +40°C
- Максимальная температура перекачиваемой жидкости: +60°C
- Максимальная высота всасывания: до 8 м

Электродвигатель

- Тип двигателя: асинхронный, закрытого типа, воздушного охлаждения, со встроенной в обмотку термозащитой
- Шарикоподшипник (C&U)
- Обмотки статора: медь
- Напряжение: 220-240 В
- Частота: 50 Гц
- Класс изоляции: F
- Класс защиты: IPX4

Технические параметры

Модель	Мощность		Q(м³/ч)	0	0.6	1.2	1.8	2.4	3	6	9	11.4	12.6
	кВт	Л.с.	Q (л/мин)	0	10	20	30	40	50	100	150	190	210
LVSm501	0.55	0.75	H (м)	22	21.5	20.5	19.5	17.5	9.5	-	-	-	-
LVSm1100	0.75	1		21.5	20.5	19.5	18.5	17.5	16.5	1.5	6.5	3.5	-
LVSm1500	1.1	1.5		30	29.5	29	28.5	28	27.5	24	17.5	8	2.5

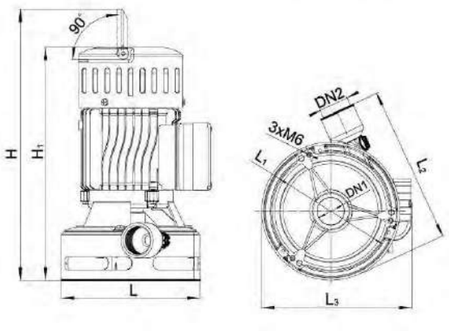

Размерный чертеж

Модель	DN1	DN2	L (мм)	L1 (мм)	L2 (мм)	L3 (мм)	H (мм)	H1 (мм)
LVSm501	3/4"	3/4"	233	207	198	225	350	296
LVSm1100	1¼"	1¼"	195	171	221.5	211.5	382	328
LVSm1500	1½"	1½"	250	223	269	249	444	370

Характеристики насосов

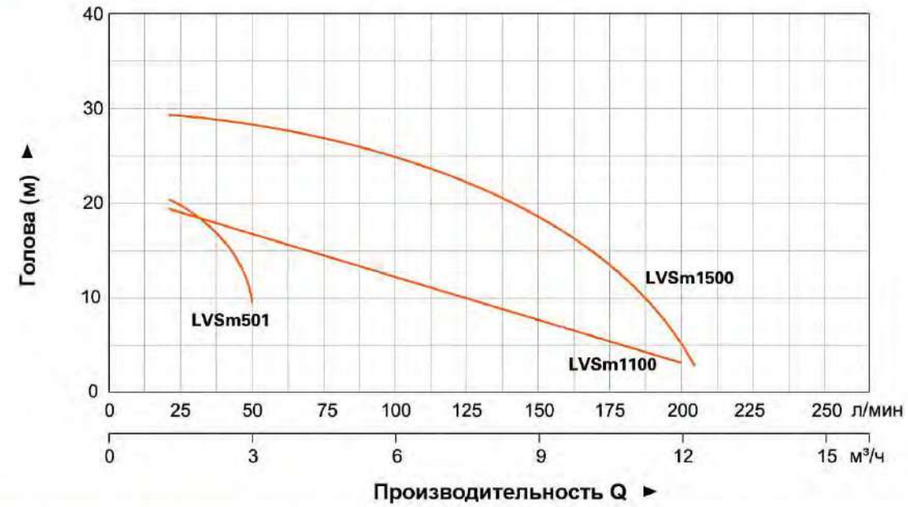

Используемые материалы

No.	Части	Материал	
		LVSm1100	LVSm1500
1	Ручка насоса	ZL102	ZL102
2	Внешний кожух	ZL104	ZL104
3	Крышка вентилятора	ZL102	ABS
4	Корпус электродвигателя (статор)		
5	Фланцевое соединение	ZL102	ZL104
6	Водоотражающая шайба		
7	Корпус насоса	ZL104	ZL104
8	Уплотнительное кольцо	NBR	NBR
9	Передняя крышка насосной части	ZL104	ZL104
10	Клеммная коробка		
11	Конденсатор		
12	Крышка клеммной коробки	ABS	ABS
13	Вентилятор	PP+GF15	PP+GF15
14	Задний подшипниковый щит	ZL102	ZL102
15	Компенсационная шайба		
16	Задний подшипник		
17	Ротор электродвигателя		
18	Передний подшипник		
19	Механическое уплотнение	Графит/Керамика	Графит/Керамика
20	Рабочее колесо	ZL104	06Gr19Ni10(AISI304)
21	Гайка с пресс-шайбой		

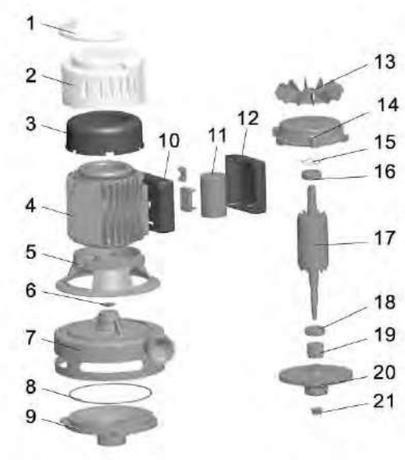

Упаковочная информация

Модель	Вес брутто (кг)	Длина (мм)	Ширина (мм)	Высота (мм)	Количество (шт/20'TEU)
LVSm501	8.1	245	245	320	1449
LVSm1100	11.29	245	245	360	1270
LVSm1500	22.5	300	280	400	770

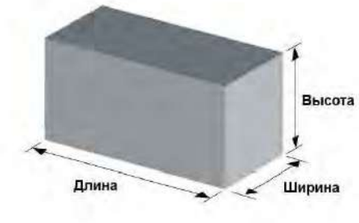

LGP
Насос с бензиновым двигателем

Применение

- Для перекачивания воды или других жидкостей с такими же физическими и химическими свойствами, с температурой от 0 до 40 °C
- В сфере водоснабжения и водоотведения для заводов, шахт, фабрик, а так же для орошения полей и т.д

Преимущества

- Новый уникальный эргономичный дизайн
- Портативная и компактная структура на раме
- Высококачественный мотор с высоким КПД и увеличенным сроком службы
- Высопроизводительное рабочее колесо
- Низкий расход топлива

Насос

- Чугунная крыльчатка и диффузор с антикоррозийным покрытием
- Макс. всасывание: 8м.(всасывает воду на 5м требуется 120 сек.)
- Диаметр входного/выходного отверстий: 25 мм/38 мм

Двигатель

- Одноцилиндровый, двухтактный, с воздушным охлаждением
- Максимальная мощность: 1.6 л.с
- Обороты:7500 об/мин
- Соотношение смеси топлива: 1:25(2-тактное моторное масло и 90 - октановый бензин или выше)

Расшифровка обозначений

L GP 10

- 10 — Диаметр всасывающего/напорного патрубков (1")
- GP — Насос с бензиновым двигателем (мотопомпа)
- L — Принадлежность к производству «LEO»

Технические параметры

Модель	Мощность	Смешанный топливный бак	Водоизмещение	Двигатель	Q ($м^3$/ч)	0	2	4	6	8	10	12	14	15
	л.с.	L	cc		Q (л/мин)	0	33.3	66.7	100	133.3	166.7	200	233.3	250
LGP10	1.6	1	42.7	G43	H (м)	35	32.5	26.9	6	-	-	-	-	-
LGP15	1.6	1	42.7	G43		35	34.5	34	33	30	27.5	23.5	15	5

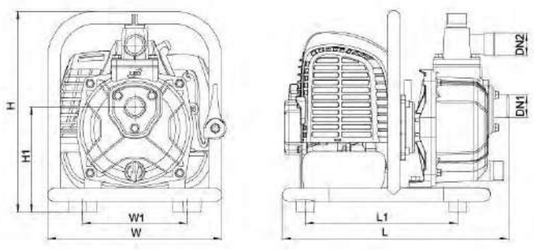

Размерный чертеж

Модель	DN1	DN2	L (мм)	W (мм)	H (мм)	L1 (мм)	W1 (мм)	H1 (мм)
LGP10	1"	1"	336	279	300	217.5	155	157
LGP15	$1^1/_2$"	$1^1/_2$"	344	279	345	233	175	180

Характеристики насосов

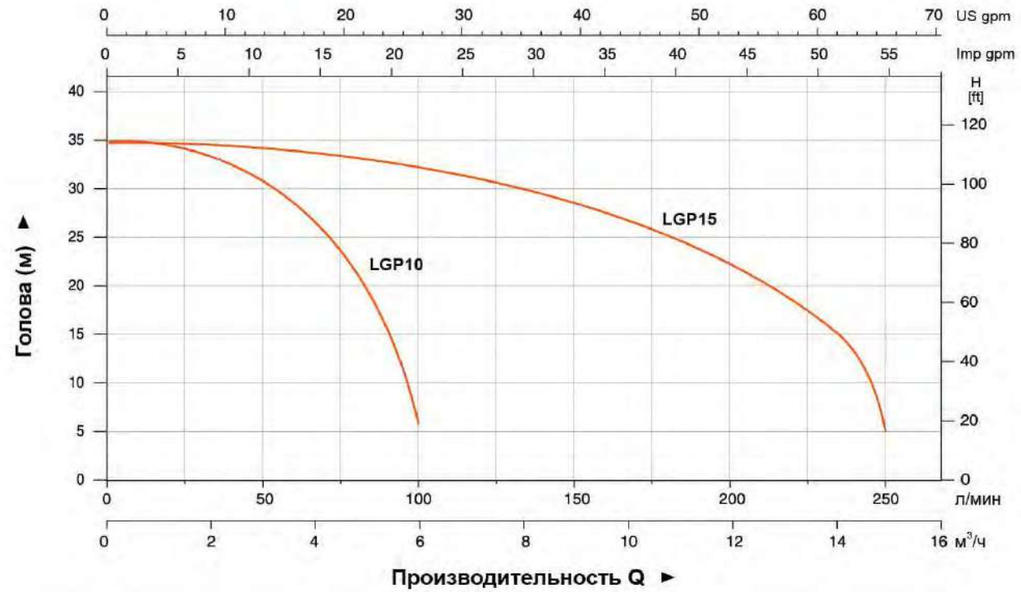

Используемые материалы

No.	Части	Материал
1	Рама	Стали
2	Рукоятка акселератора	
3	Двигатель	
4	Коленчатый вал	
5	Подшипник	
6	Соединитель	Алюминий
7	Крышка насоса	Алюминий
8	Уплотнительное кольцо	NBR
9	Механическое уплотнение	Графит/Керамика
10	Рабочее колесо	HT200
11	Диффузор	HT200
12	Уплотнительное кольцо	NBR
13	Заливная пробка	PP
14	Выпускной патрубок	Алюминий
15	Прокладка	NBR
16	Обратный клапан	NBR
17	Всасывающий патрубок	Алюминий
18	Корпус насоса	Алюминий

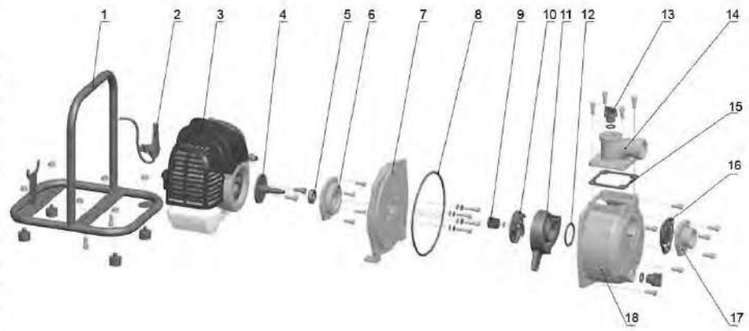

Упаковочная информация

Модель	Вес брутто (кг)	Длина (мм)	Ширина (мм)	Высота (мм)	Количество (шт/20'TEU)
LGP10	6.84	350	290	325	702
LGP15	8.27	355	290	370	681

LGP

Насос с бензиновым двигателем

Применение

- Предназначен для перекачки чистоц воды с температурой от 0 до 40 °C
- Применяется в системах водоснабжения и дренажа в промышленности и горном деле городских и сельскохозяственных объектов, орошения полей и т.п.

Преимущества

- 4-х тактный бензиновый двигатель с высоким КПД
- Стабильная система зажигания, более полное сгорание топлива, низкий расход топлива
- Упрочненный корпус насоса, удобный в обслуживании
- Улучшенные уплотнения, специальное механическое уплотнение
- Высокоэфективная форма рабочего колеса

Насос

- Диффузор и рабочее колесо изготовлены из чугуна, прошедшего специальную антикоррозийную обработку
- Макс. всасывание: 8м.(всасывает воду на 5м требуется 120 сек.)
- Всасывающий/напорный патрубки: 38мм

Двигатель

- Одноцилиндровый, четырех тактный, с воздушным охлаждением
- Мощность: до 3 л.с.
- Рабоча частота: 3600 об/мин

Расшифровка обозначений

L GP 15 - A

- A — Код оптимизации продукта
- 15 — Всасывающий/напорный патрубки: ($1^1/_2$")
- GP — Мотопомпа с бензиновым двигателем
- L — Код продукта LEO

Технические параметры

Модель	Мощность	Топливный бак	Машинное масло	Водоизмещение	Двигатель	Q (м³/ч)	0	2	4	6	8	10	12	14	16	18
	л.с.	L	L	cc		Q (л/мин)	0	33.3	66.7	100	133.3	166.7	200	233.3	266.7	300
LGP10-A	3	1.8	0.35	79	G79	H (м)	25	24	20.2	15	7.5	-	-	-	-	-
LGP15-A	3	1.8	0.35	79	G79		25	24.5	24	23	22	20	17	15	12	7.2

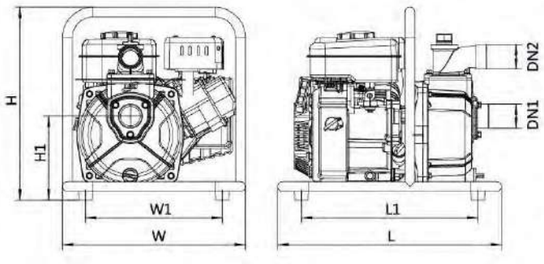

Размерный чертеж

Модель	DN1	DN2	L (мм)	W (мм)	H (мм)	L1 (мм)	W1 (мм)	H1 (мм)
LGP10-A	1"	1"	438	380	377	346	268	158
LGP15-A	$1^1/_2$"	$1^1/_2$"	438	380	377	346	268	164.2

Характеристики насосов

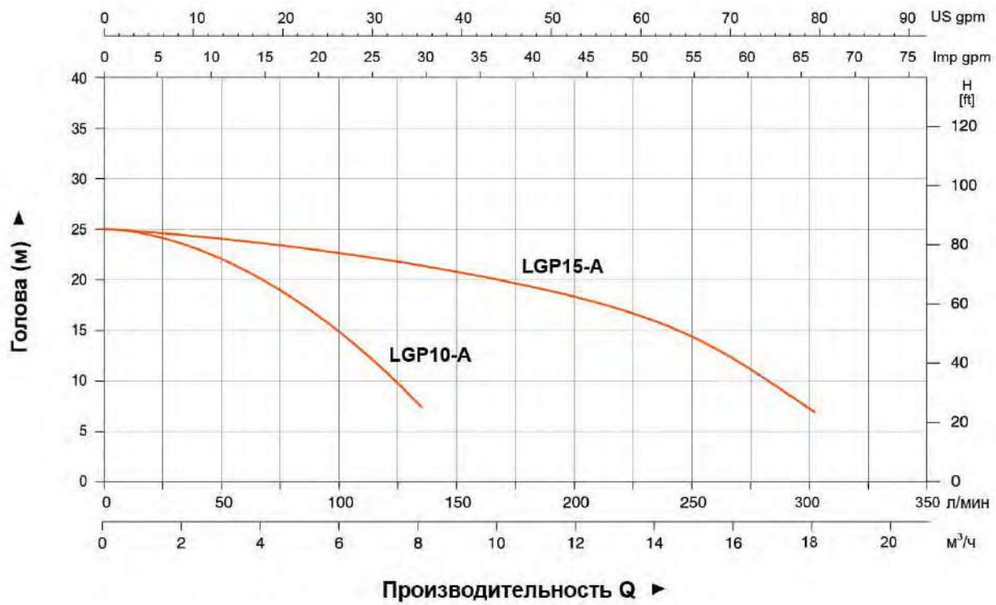

Используемые материалы

No.	Части	Материал
1	Рама	Стали
2	Двигатель	
3	Крышка насоса	Алюминий
4	Уплотнение	NBR
5	Механическое уплотнение	Графит/Керамика
6	Рабочее колесо	HT200
7	Диффузор	HT200
8	Уплотнение	NBR
9	Корпус насоса	Алюминий
10	Уплотнение	NBR
11	Пробка	PP
12	Напорный патрубок	Алюминий
13	Обратный клапан	NBR
14	Всасывающий патрубок	Алюминий

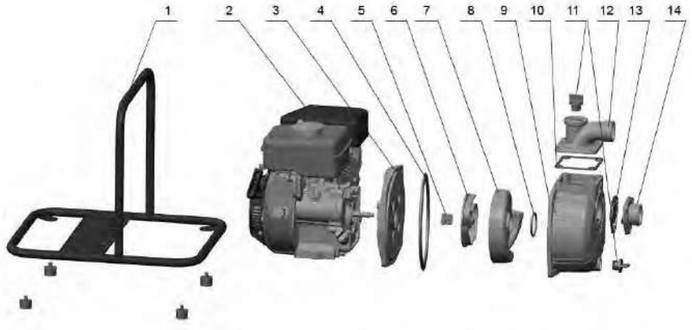

Упаковочная информация

Модель	Вес брутто (кг)	Длина (мм)	Ширина (мм)	Высота (мм)	Количество (шт/20`TEU)
LGP10-A	13	464	378	400	330
LGP15-A	14.5	464	378	400	330

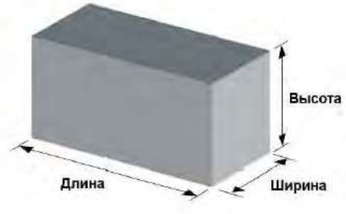

LGP
Насос с бензиновым двигателем

Применение

- Для перекачивания воды или других жидкостей с такими же физическими и химическими свойствами, с температурой от 0 до 40 °C
- В сфере водоснабжения и водоотведения для заводов, шахт, фабрик, а так же для орошения полей и т.д

Преимущества

- Усиленный корпус насоса обеспечивает более надежный и надежный сервис
- Лучший эффект уплотнения за счет использования специального механического уплотнения
- Множественный выход направления для удобного использования
- Улучшенная ручка стартера для более легкого запуска
- 20% увеличенное количество загрузки благодаря новой конструкции рамы
- Меньше расход бензина
- Мощный, прочный двигатель LEO

Насос

- Чугунная крыльчатка и диффузор с антикоррозийным покрытием
- Высококачественный кованый коленчатый вал
- Макс. всасывание: 8м.(всасывает воду на 5м требуется 120 сек.)
- Диаметр входного/выходного отверстий: 50 мм / 80 мм

Двигатель

- Один цилиндр, 4-х тактный, воздушное охлаждение
- Максимальная мощность: 6,5 л.с
- Обороты: 3600 об/мин
- Когда масло будет слишком низким, двигатель автоматически выключится

Расшифровка обозначений

L GP 20 - C

- C — Модельный ряд
- 20 — Входной/выходной диаметры (2")
- GP — Насос с бензиновым двигателем
- L — Принадлежность к производству «LEO»

Технические парамzетры

Модель	Мощность	Топливный бак	Машинное масло	Водоизмещение	Двигатель	Q (м³/ч)	0	5	10	15	20	25	30	35	40	45	50	55	60
	л.с.	L	L	cc		Q (л/мин)	0	83.3	166.7	250	333.3	416.7	500	583.3	666.7	750	833.3	916.7	1000
LGP20-C	6.5	2.8	0.55	196	G200	H (м)	30	28	24.5	21	16	10.5	3.5	-	-	-	-	-	-
LGP30-C	6.5	2.8	0.55	196	G200		30	29	27.5	26	24	21.7	19.5	16.9	14.4	11.6	9.2	6.4	3.5

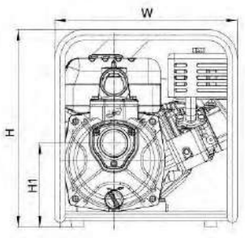

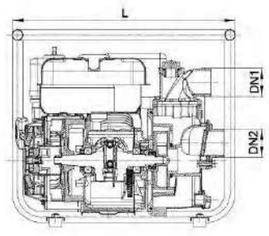

Размерный чертеж

Модель	DN1	DN2	L (мм)	W (мм)	H (мм)	H1 (мм)
LGP20-C	2"	2"	460	375	403.5	181
LGP30-C	3"	3"	500	375	425.5	189

Характеристики насосов

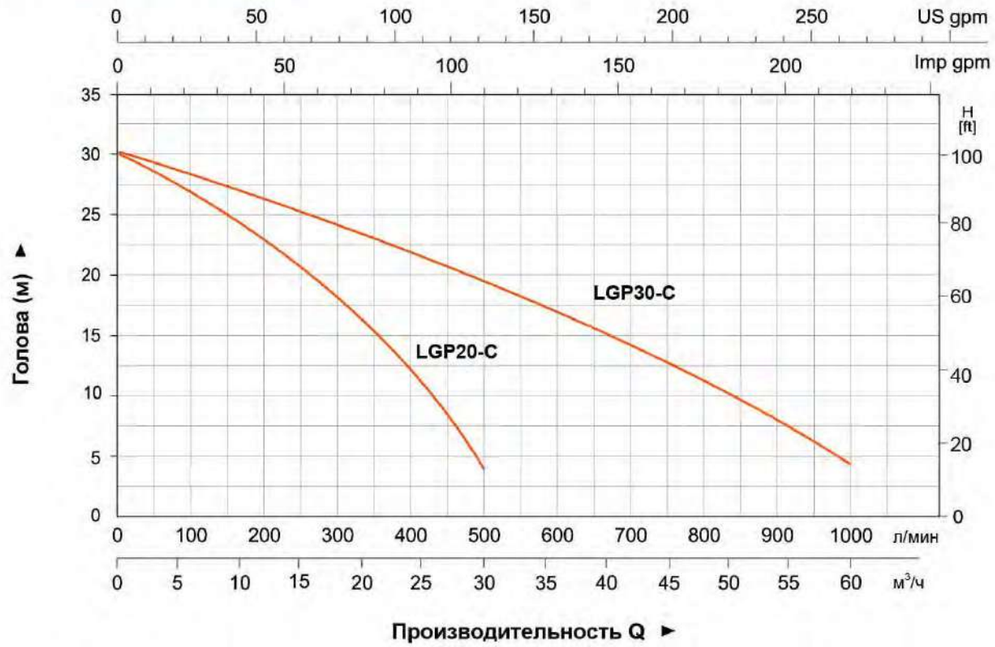

Используемые материалы

No.	Части	Материал
1	Рама	Стали
2	Двигатель	
3	Крышка насоса	ADC12
4	Уплотнительное кольцо	NBR
5	Механическое уплотнение	Графит/Керамика
6	Рабочее колесо	Чугун
7	Диффузор	Чугун
8	Уплотнение	NBR
9	Корпус насоса	Алюминий
10	Прокладка	NBR
11	Напорный патрубок	Алюминий
12	Пробка	PA6
13	Обратный клапан	NBR
14	Всасывающий патрубок	Алюминий

Упаковочная информация

Модель	Вес брутто (кг)	Длина (мм)	Ширина (мм)	Высота (мм)	Количество (шт/20`TEU)
LGP20-C	21.5	475	390	425	365
LGP30-C	23	515	390	447	335

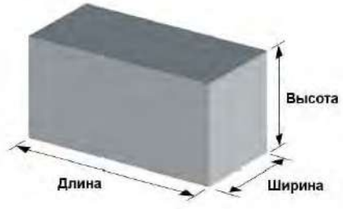

LGP
Насос с бензиновым двигателем

Применение

- Перекачивание чистой воды с температурой жидкости от 0 до 40°C
- Применение в системах водоснабжения и водоотведения на заводах, шахтах, муниципальных объектах, а также для орошения полей и т.д.

Преимущества

- Гибкий разнонаправленный разряд
- Прочный стальной каркас
- Компактный для удобной переноски
- Тихий и надежный двигатель
- Низкий уровень выбросов и расход топлива

Насос

- Рабочее колесо из чугуна, корпус из литого алюминия обеспечивают длительный срок службы
- Макс. всасывание: 8 м, для всасывания 5 м требуется 120 сек.
- Вход/выход: 100 мм

Двигатель

- Одноцилиндровый, 4-тактный, с воздушным охлаждением
- Максимальная мощность: 6,5 л.с.
- Номинальная частота вращения: 3600 об/мин
- Надежный двигатель, оснащенный системой отключения низкого уровня моторного масла

Расшифровка обозначений

L GP 40

- 40 — Диаметр впуска / выпуска (4")
- GP — Бензиновый водяной насос
- L — LEO Тип продукта

Технические параметры

Модель	Мощность	Топливный бак	Машинное масло	Водоизмещение	Двигатель	Q (м³/ч)	0	10	20	30	40	50	60	70
	л.с.	L	L	cc		Q (л/мин)	0	166.7	333.3	500	666.7	833.3	1000	1200
LGP40	6.5	3.1	0.55	196	G200	H(m)	30	26	22.6	20.1	17.1	13.3	9	3.1

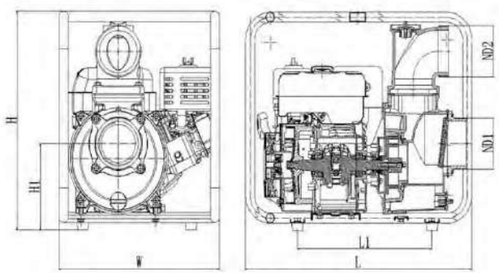

Размерный чертеж

Модель	DN1	DN2	L (мм)	W (мм)	H (мм)	H1 (мм)	L1 (мм)
LGP40	4"	4"	555	393	479	190	330

Характеристики насосов

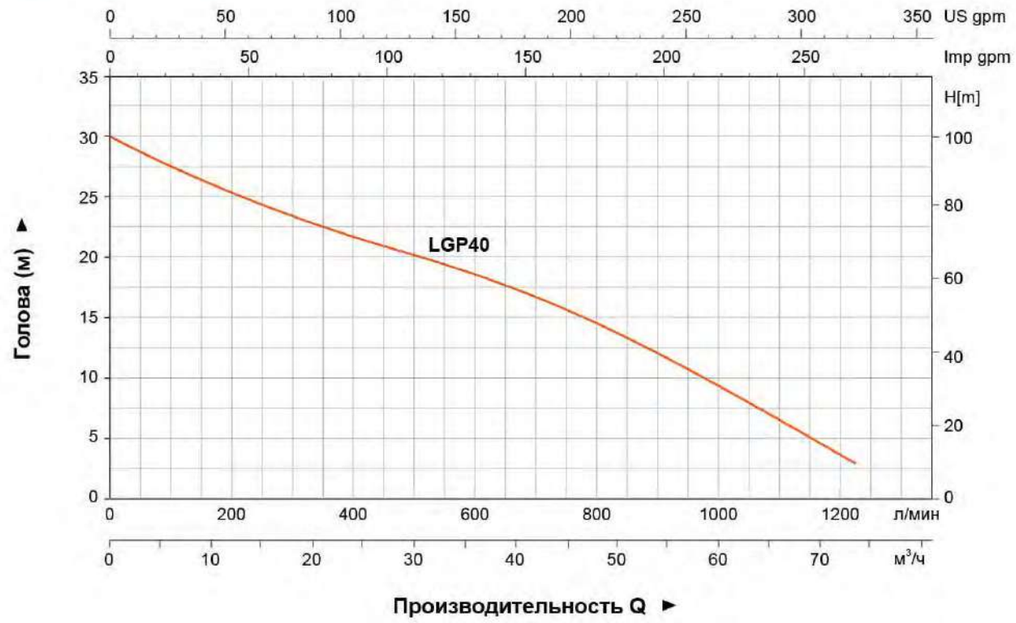

Используемые материалы

No.	Части	Материал
1	Рама	Стали
2	Двигатель	
3	Крышка насоса	ADC12
4	Уплотнительное кольцо	NBR
5	Механическое уплотнение	Графит/Керамика
6	Рабочее колесо	Чугун
7	Диффузор	Чугун
8	Уплотнение	NBR
9	Корпус насоса	Алюминий
10	Прокладка	NBR
11	Напорный патрубок	Алюминий
12	Пробка	PA6
13	Обратный клапан	NBR
14	Всасывающий патрубок	Алюминий

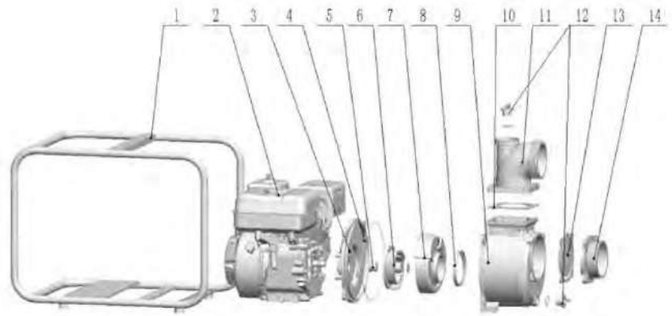

Упаковочная информация

Модель	Вес брутто (кг)	Длина (мм)	Ширина (мм)	Высота (мм)	Количество (шт/20`TEU)
LGP40	24.3	570	400	490	232

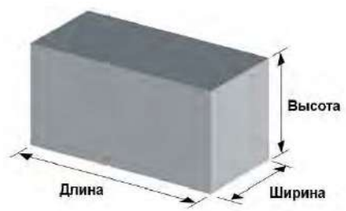

LGP
Насос с бензиновым двигателем

LGP20-A-1(XR950)
LGP30-A-1(XR950)

LGP20-A-1(GX160)
LGP30-A-1(GX160)

Применение

- Перекачивание чистой воды с температурой жидкости от 0 до 40°C
- Применение в системах водоснабжения и водоотведения на заводах, шахтах, муниципальных объектах, а также для орошения полей и т.д.

Преимущества

- Усиленный корпус насоса обеспечивает более надежный и надежный сервис
- Лучший эффект уплотнения за счет использования специального механического уплотнения
- 5-направленный выход для удобного использования
- Улучшенная ручка стартера для более легкого запуска
- 20% увеличенное количество загрузки благодаря новой конструкции рамы
- Меньше расход бензина

Насос

- Чугунная крыльчатка и диффузор с антикоррозийным покрытием
- Высококачественный кованый коленчатый вал
- Макс. всасывание: 8м.(всасывает воду на 5м требуется 120 сек.)
- Диаметр входного/выходного отверстий: 50 мм / 80 мм

Двигатель

- Одноцилиндровый, 4-тактный, с воздушным охлаждением
- Максимальная мощность: 6,5 л.с.
- Номинальная частота вращения: 3600 об/мин
- Надежный двигатель, оснащенный системой отключения низкого уровня моторного масла

Расшифровка обозначений

L GP 20 - A-1 (XR950)

- (XR950) — Двигатель
- A-1 — Символ оптимизации продукта
- 20 — Диаметр впуска / выпуска (2")
- GP — Насос с бензиновым двигателем
- L — LEO Тип продукта

Технические параметры

Модель	Мощность	Топливный бак	Машинное масло	Водоизмещение	Двигатель	Q (м³/ч)	0	5	10	15	20	25	30	35	40	45	50	55	60
	л.с.	L	L	cc		Q (л/мин)	0	83.3	166.7	250	333.3	416.7	500	583.3	666.7	750	833.3	916.7	1000
LGP20-A-1	6.5	3.1	0.55	196	G200	H (м)	30	28	24.5	21	16	10.5	3.5	-	-	-	-	-	-
LGP20-A-1(GX160)	5	2.8	0.58	163	GX160		30	28	24.5	21	16	10.5	3.5	-	-	-	-	-	-
LGP20-A-1(XR950)	6.5	3.1	0.6	208	XR950		30	28	24.5	21	16	10.5	3.5	-	-	-	-	-	-
LGP30-A-1	6.5	3.1	0.55	196	G200		30	29	27.5	26	24	21.7	19.5	16.9	14.4	11.6	9.2	6.4	3.5
LGP30-A-1(GX160)	5	2.8	0.58	163	GX160		30	29	27.5	26	24	21.7	19.5	16.9	14.4	11.6	9.2	6.4	3.5
LGP30-A-1(XR950)	6.5	3.1	0.6	208	XR950		30	29	27.5	26	24	21.7	19.5	16.9	14.4	11.6	9.2	6.4	3.5

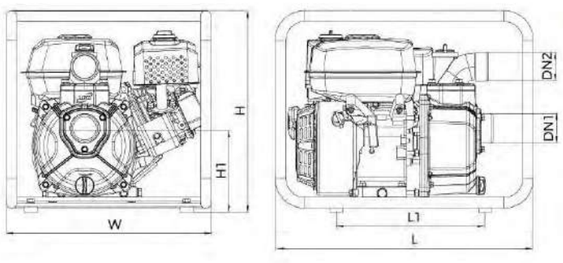

Размерный чертеж

Модель	DN1	DN2	L (мм)	W (мм)	H (мм)	H1 (мм)
LGP20-A-1	2"	2"	530	420	425	181
LGP20-A-1(GX160)	2"	2"	530	420	425	181
LGP20-A-1(XR950)	2"	2"	530	420	425	190.5
LGP30-A-1	3"	3"	530	420	425	190
LGP30-A-1(GX160)	3"	3"	530	420	425	183
LGP30-A-1(XR950)	3"	3"	530	420	425	190

Характеристики насосов

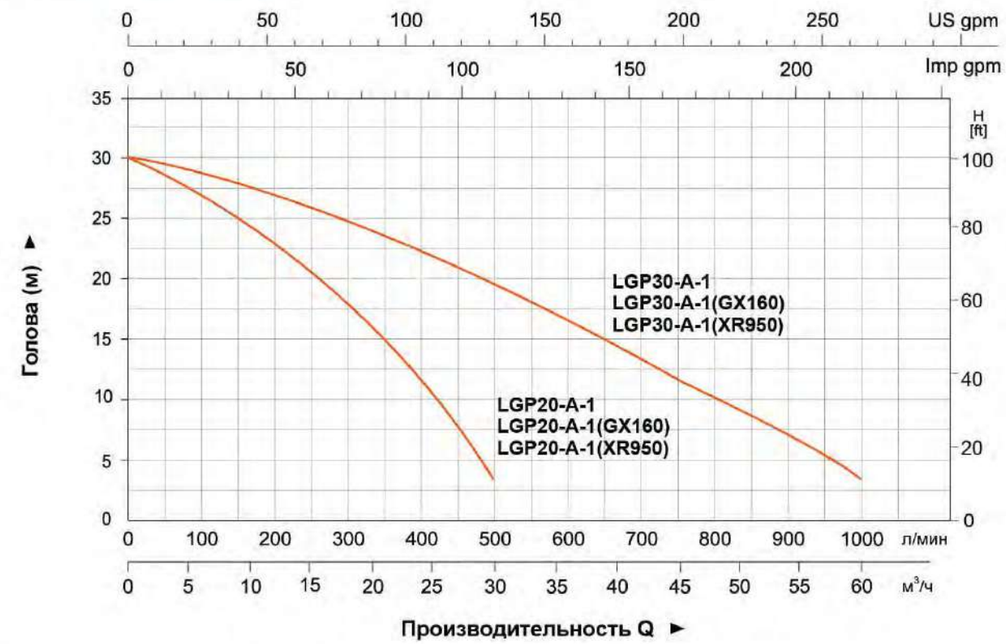

Используемые материалы

No.	Части	Материал
1	Рама	Стали
2	Двигатель	
3	Крышка насоса	ADC12
4	Уплотнительное кольцо	Графит/Керамика
5	Механическое уплотнение	NBR
6	Рабочее колесо	Чугун
7	Диффузор	Чугун
8	Уплотнение	NBR
9	Корпус насоса	Алюминий
10	Прокладка	NBR
11	Напорный патрубок	Алюминий
12	Пробка	PA6
13	Обратный клапан	NBR
14	Всасывающий патрубок	Алюминий

Упаковочная информация

Модель	Вес брутто (кг)	Длина (мм)	Ширина (мм)	Высота (мм)	Количество (шт/20'TEU)
LGP20-A-1	24	545	435	435	245
LGP20-A-1(GX160)	24	545	435	435	245
LGP20-A-1(XR950)	25	545	435	435	245
LGP30-A-1	25.2	545	435	435	245
LGP30-A-1(GX160)	25.2	545	435	435	245
LGP30-A-1(XR950)	27.2	545	435	435	245

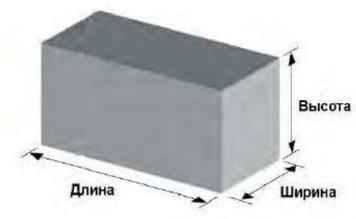

LGP

Насос с бензиновым двигателем

LGP20-H(XR950)
LGP20-2H(XR950)

LGP20-H(GX200)
LGP20-2H(GX200)

HONDA

Применение

- Для перекачивания воды или других жидкостей с такими же физическими и химическими свойствами, с температурой от 0 до 40 °C
- В сфере водоснабжения и водоотведения для заводов, шахт, фабрик, а так же для орошения полей и т.
- Подходит для передачи воды на большие расстояния и на большую высоту

Преимущества

- Новый уникальный эргономичный дизайн
- Портативная и компактная структура на раме
- Высококачественный мотор с высоким КПД и увеличенным сроком службы
- Высопроизводительное рабочее колесо
- Низкий расход топлива
- Двигатель LEO по умолчанию, двигатель BS / Honda является дополнительным

Насос

- Специальный противо-заклинивающий диффузор из чугуна
- Макс. всасывание: 8м.(всасывает воду на 5м требуется 120 сек.)
- Диаметр входного/выходного отверстий: 50 мм/2x38 мм + 1x50 мм
  38 мм/1x38 мм + 2x25 мм

Двигатель

- Незаклинивающее диффузор изготовленный из чугуна
- Максимальная мощность: 6,5 л.с
- Обороты: 3600 об/мин
- Когда масло будет слишком низким, двигатель автоматически выключится

Расшифровка обозначений

L GP 20 - H (GX200)

- (GX200) — Двигатель
- H — Высоконапорный
- 20 — Диаметр впуска / выпуска (4")
- GP — Насос с бензиновым двигателем
- L — LEO Тип продукта

Технические параметры

Модель	Мощность	Топливный бак	Машинное масло	Водоизмещение	Двигатель	Q (м³/ч)	0	5	10	15	20	25	30
	л.с.	L	L	cc		Q (л/мин)	0	83.3	166.7	250	333.3	416.7	500
LGP20-H	6.5	3.1	0.55	196	G200	H (м)	60	56.5	51.5	44.5	35	20	5
LGP20-H(GX200)	6.5	2.8	0.58	196	GX200		60	56.5	51.5	44.5	35	20	5
LGP20-2H	6.5	3.1	0.55	196	G200		80	72.5	62.5	45	5	-	-
LGP20-2H(GX200)	6.5	2.8	0.58	196	GX200		80	72.5	62.5	45	5	-	-
LGP20-H(XR950)	6.5	3.1	0.6	208	XR950		60	55.2	50	41	15	-	-
LGP20-2H(XR950)	6.5	3.1	0.6	208	XR950		80	72.5	62.5	45	5	-	-

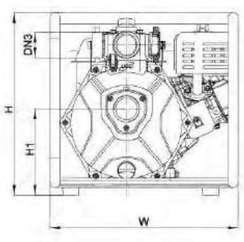

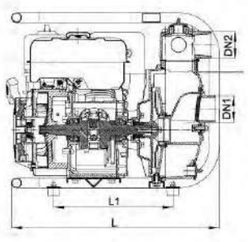

Размерный чертеж

Модель	DN1	DN2	2xDN3	L (мм)	W (мм)	H (мм)	H1 (мм)
LGP20-H	2"	2"	1.5"	463	398	406	200
LGP20-H(GX200)	2"	2"	1.5"	530	420	425	192.2
LGP20-2H	2"	2"	1.5"	463	398	406	200
LGP20-2H(GX200)	2"	2"	1.5"	530	420	425	192.2
LGP20-H(XR950)	2"	2"	1.5"	530	420	425	190
LGP20-2H(XR950)	2"	2"	1.5"	530	420	425	190

Характеристики насосов

Используемые материалы

No.	Части	Материал
1	Рама	Стали
2	Двигатель	
3	Задняя крышка насоса	Алюминий
4	Механическое уплотнение	Графит/Керамика
5	Уплотнительное кольцо	NBR
6	Рабочее колесо	Алюминий
7	Прокладка	NBR
8	Диффузор	HT200
9	Прокладка	NBR
10	Заглушка выпускного коллектора	PP
11	Прокладка	NBR
12	Выпускной патрубок	Алюминий
13	Прокладка	NBR
14	Корпус насоса	Алюминий
15	Обратный клапан	NBR
16	Всасывающий патрубок	Алюминий
17	Сливная пробка	PA6

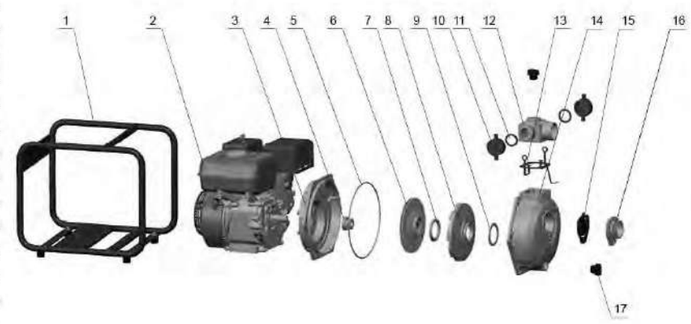

Упаковочная информация

Модель	Вес брутто (кг)	Длина (мм)	Ширина (мм)	Высота (мм)	Количество (шт/20`TEU)
LGP20-H	23.22	470	412	432	305
LGP20-H(GX200)	25.5	545	435	465	196
LGP20-2H	23.24	470	412	432	305
LGP20-2H(GX200)	27	545	435	465	196
LGP20-H(XR950)	27.2	545	435	465	196
LGP20-2H(XR950)	28.2	545	435	465	196

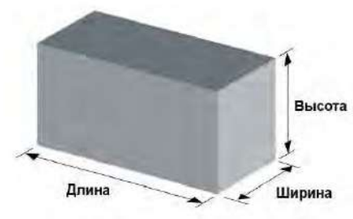

LGP

Бензиновый чугунный центробежный насос

Применение

- Для перекачивания воды или других жидкостей с такими же физическими и химическими свойствами, с температурой от 0 до 40°C
- В сфере водоснабжения и водоотведения для заводов, шахт, фабрик, а так же для орошения полей и т.д

Преимущества

- Усиленная насосная часть из чугуна
- Специальный дизайн рабочего колеса
- Надежный высокоэффективный двигатель внутреннего сгорания
- Специальное механическое уплотнение
- Низкий расход топлива

Насос

- Насосная часть с антироррозоионной обработкой
- Материал рабочего колеса: алюминий
- Высота всасывания до: 8 м, 5 метров за 120 сек
- Диаметр входного/выходного патрубков: 50 мм

Двигатель

- Одноцилиндровый, четырехтактный, с воздушным охлаждением
- Мощность до: 6.5 л.с.
- Частота вращения коленчатого вала до: 3600 об/мин
- Система защиты "при отсутствии масла

Расшифровка обозначений

L GP 20 i - A

- A — Модельный ряд
- i — Особенности
- 20 — Входной/выходной диаметры (2")
- GP — бензиновый двигатель насоса
- L — LEO Тип продукта

Технические параметры

Модель	Мощность	Топливный бак	Машинное масло	Водоизмещение	Двигатель	Q (м³/ч)	0	5	10	15	20	25	28
	л.с.	L	L	cc		Q (л/мин)	0	83.3	166.7	250	333.3	416.7	466.7
LGP20i-A	6.5	3.1	0.55	196	G200	H(м)	50	48	46	40	28	11.5	5

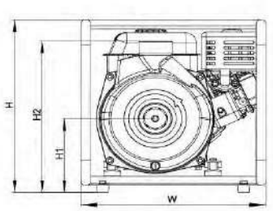

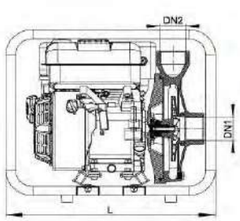

Размерный чертеж

Модель	DN1	DN2	L (мм)	W (мм)	H (мм)	H1 (мм)	H2 (мм)
LGP20i-A	2"	2"	476	420	440	180	370

Характеристики насосов

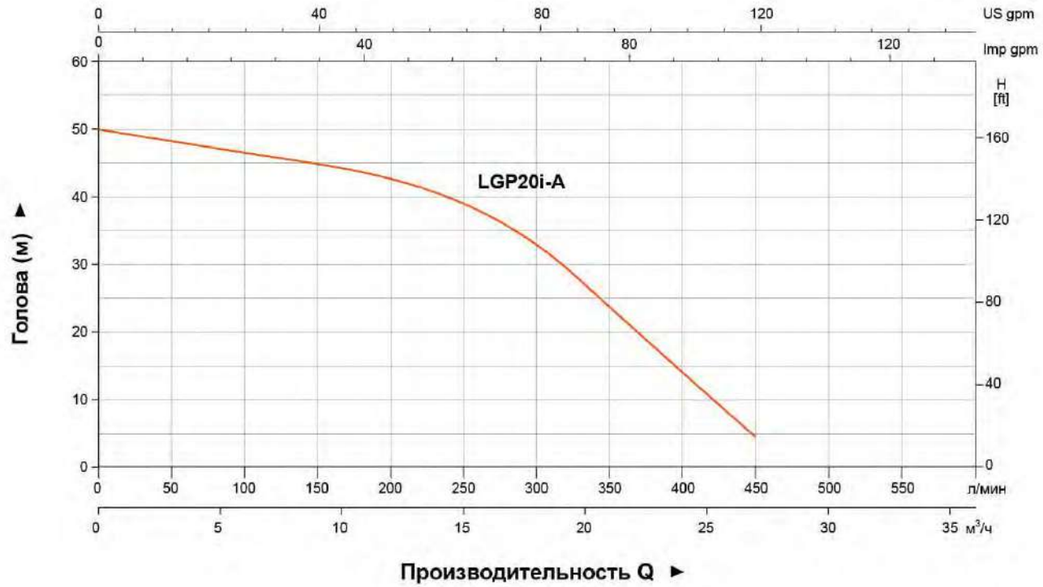

Используемые материалы

No.	Части	Материал
1	Рама	Стали
2	Двигатель	
3	Задняя крышка насосной части	HT200
4	Уплотнительное кольцо "O"-профиля	NBR
5	Механическое уплотнение	Графит/Керамика
6	Рабочее колесо	Алюминий
7	Корпус насосной части	HT200
8	Пробка	HPb59-1
9	Уплотнительное кольцо "O"-профиля	NBR
10	Пробка	HPb59-1

Упаковочная информация

Модель	Вес брутто (кг)	Длина (мм)	Ширина (мм)	Высота (мм)	Количество (шт/20'TEU)
LGP20i-A	30	470	433	450	325

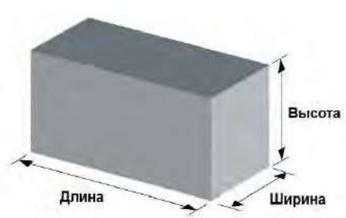

LGP
Насос с бензиновым двигателем

Применение

- Может использоваться для переноса суспензии, жидкостей, содержащих грязь, песок, мелкие камни и другой мусор диаметром менее 22 мм.
- Очистка сточных вод для гражданских Двигательеров, шахт, карьеров и муниципальных объектов и т.д.
- Водоснабжение и дренаж для заводов, мин, коммунальных объектов, а также полевого орошения и т. д.

Преимущества

- Новый эргономичный дизайн
- Обновленный 4-х тактный бензиновый двигатель с высоким КПД и усиленным коленчатым валом
- Прочная, компактная и удобная рама
- Улучшенные уплотнения, специальное механическое уплотнение
- Механическое уплотнение из карбида кремния для повышенной абразивной стойкости, более длительного срока службы и меньшего технического обслуживания
- Корпус насоса можно легко разобрать и собрать для уборки мусора или ремонта насоса

Насос

- Диффузор и рабочее колесо изготовлены из чугуна, прошедшего специальную антикоррозийную обработку
- Макс. всасывание: 8м.(всасывает воду на 5м требуется 120 сек.)
- Всасывающий/напорный патрубки: 3"
- Максимальный размер частиц :22 мм
- Диапазон температуры жидкости: 0℃ ~40℃

Двигатель

- Одноцилиндровый, четырехтактный, с воздушным охлаждением
- Мощность до: 6.5 л.с.
- Частота вращения коленчатого вала до: 3600 об/мин
- Система защиты "при отсутствии масла

Расшифровка обозначений

L GP 30 - W

- W — Код продукта
- 30 — Всасывающий/напорный патрубки: (3")
- GP — Мотопомпа с бензиновым двигателем
- L — LEO Тип продукта

Технические параметры

Модель	Мощность	Топливный бак	Машинное масло	Водоизмещение	Двигатель	Q (м³/ч)	0	5	10	15	20	25	30	35	40	45	50	55	60
	л.с.	L	L	cc		Q (л/мин)	0	83.3	166.7	250	333.3	416.7	500	583.3	666.7	750	833.3	916.7	1000
LGP30-W	6.5	3.1	0.55	196	G200	H(м)	30	27	25.5	24	22	20.5	18.5	17	15.5	14.5	11.5	9.2	7

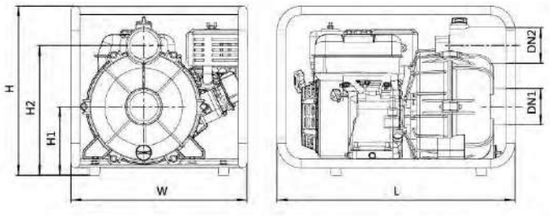

Размерный чертеж

Модель	DN1	DN2	L (мм)	W (мм)	H (мм)	H1 (мм)	H2 (мм)
LGP30-W	3"	3"	590	437	431	195	347

Характеристики насосов

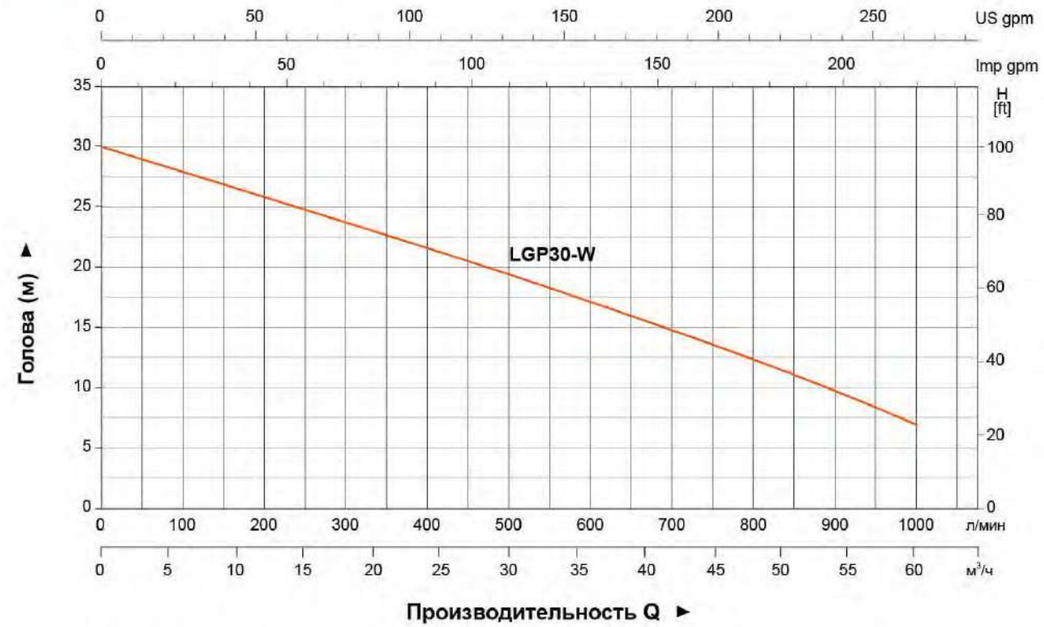

Используемые материалы

No.	Части	Материал
1	Рама	Стали
2	Двигатель	
3	Крышка насоса	Алюминий
4	Уплотнительное кольцо	NBR
5	Механическое уплотнение	Silicon carbide /Silicon carbide
6	Рабочее колесо	HT200
7	Уплотнение	NBR
8	Диффузор	HT200
9	Обратный клапан	NBR
10	Корпус насоса	Алюминий
11	Пробка	ABS

Упаковочная информация

Модель	Вес брутто (кг)	Длина (мм)	Ширина (мм)	Высота (мм)	Количество (шт/20`TEU)
LGP30-W	34.6	605	450	459	168

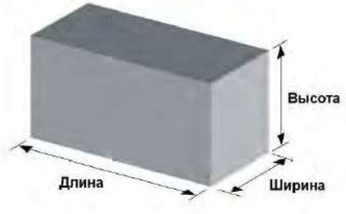

LGP
Бензиновый мусорный насос

Применение
- Для передачи чистой воды или слегка загрязненной с температурой между 0℃ и 40℃
- В сфере водоснабжения и водоотведения для заводов, шахт, фабрик, а так же для орошения полей и т.д

Преимущества
- Усиленная насосная часть из чугуна
  Оригинальный дизайн корпуса насоса для легкой очистки
- Специальный дизайн рабочего колеса
- Двигатель Honda с отличными характеристиками и длительным
- сроком службы
- Специальное механическое уплотнение
- Низкий расход топлива
- Двигатель Honda

Насос
- Корпус насоса из алюминиевого сплава
- Рабочее колесо с антикоррозионным покрытием
- Макс. всасывание: 8m
- Ном. всасывания: 5м /120С
- Вход / выход: 50 мм / 50 мм, 80 мм / 80 мм
- Максимум. диаметр частиц: 22 мм
- Диапазон температуры жидкости: 0℃ ~40℃

Двигатель
- Одноцилиндровый, четырехтактный, с воздушным охлаждением
- Мощность до: 9 л.с.
- Водоизмещение: 163 cc, 270 cc
- Частота вращения коленчатого вала до: 3600 об/мин

Расшифровка обозначений

L GP 20 - T

- T — Помойный насос
- 20 — Входной/выходной диаметры(2")
- GP — бензиновый двигатель насоса
- L — LEO Тип продукта

Технические параметры

Модель	Мощность	Топливный бак	Машинное масло	Водоизмещение	Двигатель	Q (м³/ч)	0	5	10	15	20	25	30	35	40	45	55	65	75
	л.с.	L	L	cc		Q (л/мин)	0	83.3	166.7	250	333.3	416.7	500	583.3	666.7	750	916.7	1083	1250
LGP20-T	5	2.8	0.55	163	GX160	H (м)	25	24.1	22.5	20.6	18.6	16.1	13.5	10	6	-	-	-	-
LGP30-T	9	3.2	1.1	270	GX270		25	24	23	21	19	18	16	15	14	12	9	6	2

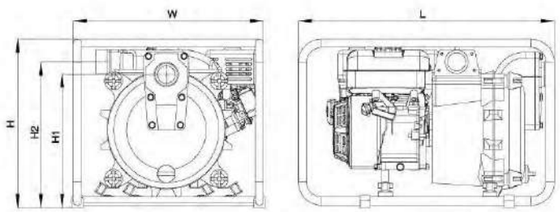

Размерный чертеж

Модель	DN1	DN2	L (мм)	W (мм)	H (мм)	H1 (мм)	H2 (мм)
LGP20-T	2"	2"	675	502	446	350	385
LGP30-T	3"	3"	715	502	532.5	380	415

Характеристики насосов

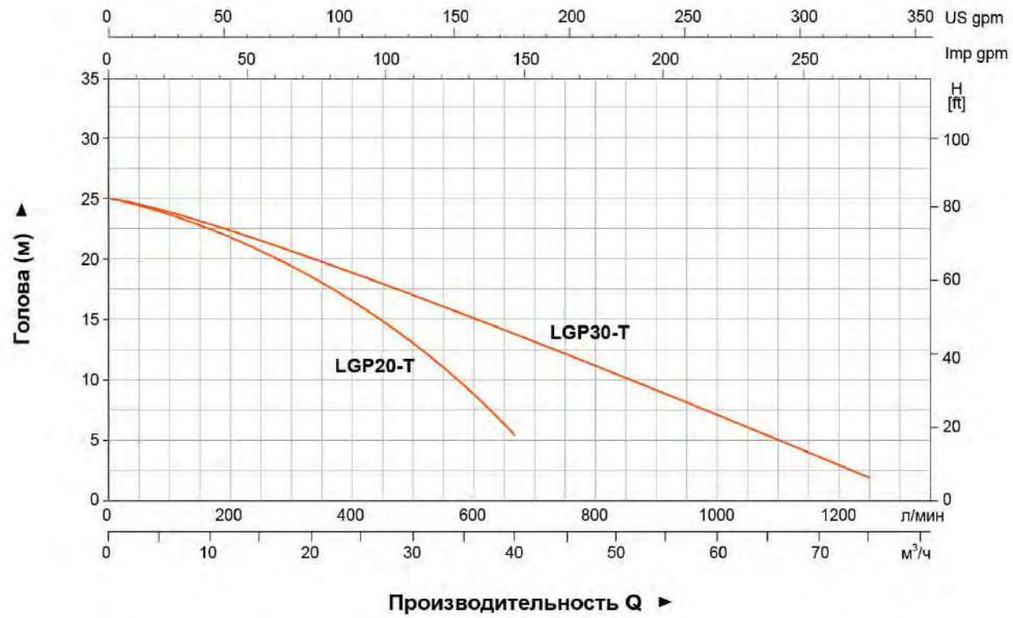

Используемые материалы

No.	Части	Материал
1	Рама	Стали
2	Двигатель	
3	Напорный патрубок	Алюминий
4	Прокладка	NBR
5	Крышка с выходным отверстием	Алюминий
6	Уплотнение	NBR
7	Пробка	
8	Уплотнение	NBR
9	Корпус насоса	Алюминий
10	Уплотнение	NBR
11	Механическое уплотнение	
12	Пробка	
13	Рабочее колесо	HT200
14	Уплотнение	NBR

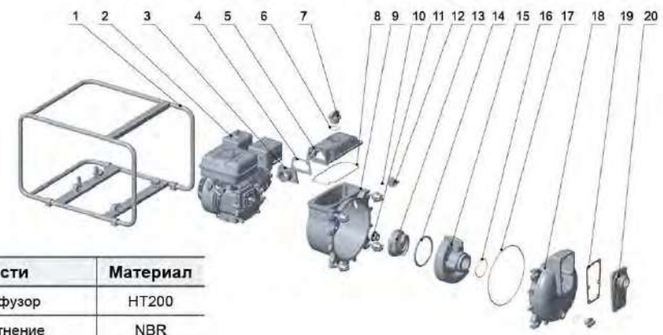

No.	Части	Материал
15	Диффузор	HT200
16	Уплотнение	NBR
17	Уплотнение	NBR
18	Корпус насоса	Алюминий
19	Уплотнение	
20	Всасывающий патрубок	Алюминий

Упаковочная информация

Модель	Вес брутто (кг)	Длина (мм)	Ширина (мм)	Высота (мм)	Количество (шт/20`TEU)
LGP20-T	48.8	675	502	446	175
LGP30-T	63	745	542	582	128

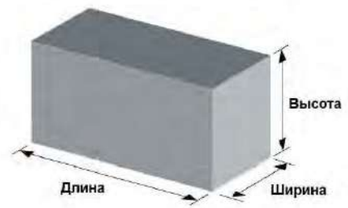

LDP
Дизельный водяной насос

Применение

- Предназначен для перекачки чистоц воды с температурой от 0 до 40°C
- Применяется в системах водоснабжения и дренажа в промышленности и горном деле городских и сельскохозяственных объектов, орошения полей и т.п.

Преимущества

- Обновленный эргономичный дизайн
- Высоконапорная серия с эффективной гидравлической частью ЛЕО
- Надежный четырехтактный бензиновый двигатель с малым расходом топлива и высококачественным коленчатым валом hадежная рама
- Прочная, компактная и удобная рама
- Двойное механическое уплотнение
- Большой выбор выходных патрубков

Насос

- Чугунное рабочее колесо и диффузор с антироррозоионной обработкой
- Высота всасывания до: 8 м, 5 метров за 120 сек
- Диаметр входного/выходного патрубков: 2"/3"

Двигатель

- Одноцилиндровый, четырехтактный, с воздушным охлаждением
- Мощность до: 3.8 л.с.
- Частота вращения коленчатого вала до: 3600 об/мин
- Система защиты "при отсутствии масла

Расшифровка обозначений

L DP 20 - A

- A — Модельный ряд
- 20 — Входной/выходной диаметры (2")
- DP — Дизельный водяной насос
- L — LEO Тип продукта

Технические параметры

Модель	Мощность	Топливный бак	Машинное масло	Водоизмещение	Двигатель	Q (м³/ч)	0	5	10	15	20	25	30	35	40	45	50	55
	л.с.	L	L	cc		Q (л/мин)	0	83.3	166.7	250	333.3	416.7	500	583.3	666.7	750	833.3	916.7
LDP20-A	3.8	2.5	0.8	219	D170	H (м)	25	23	20.3	17	13	9	5	-	-	-	-	-
LDP30-A	3.8	2.5	0.8	219	D170		25	24	23	21.5	19.4	17.2	15	13	11	9	7	5

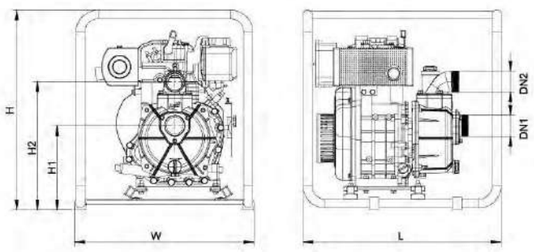

Размерный чертеж

Модель	DN1	DN2	L (мм)	W (мм)	H (мм)	H1 (мм)	H2 (мм)
LDP20-A	2"	2"	470	427	536	225	335
LDP30-A	3"	3"	470	427	536	240	390

Характеристики насосов

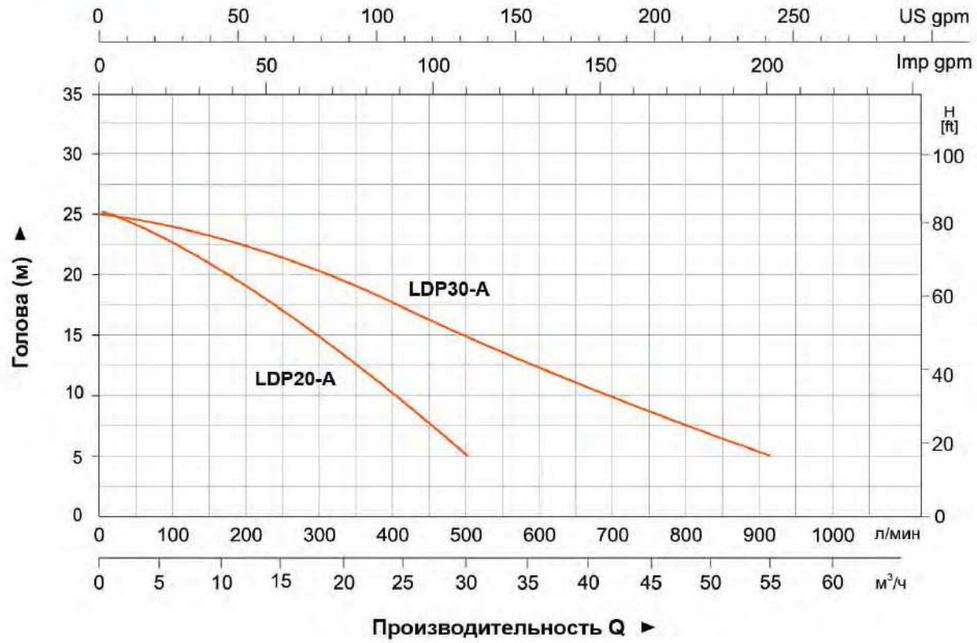

Используемые материалы

No.	Части	Материал
1	Рама	Стали
2	Двигатель	
3	Задняя крышка насосной части	Алюминий
4	Уплотнительное кольцо "O"-профиля	NBR
5	Механическое уплотнение	Графит/Керамика
6	Рабочее колесо	HT200
7	Диффузор	HT200
8	Уплотнительное кольцо "O"-профиля	NBR
9	Корпус насосной части	Алюминий
10	Сальник	NBR
11	Выходной патрубок	Алюминий
12	Пробка	ABS
13	Обратный клапан	NBR
14	Входной патрубок	Алюминий

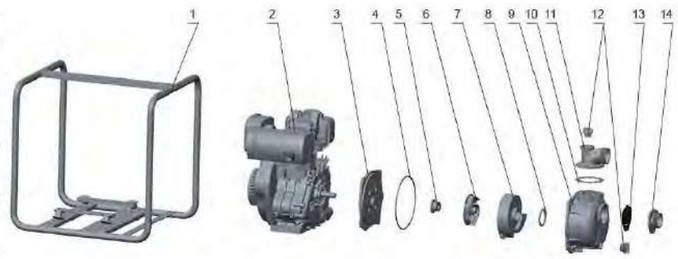

Упаковочная информация

Модель	Вес брутто (кг)	Длина (мм)	Ширина (мм)	Высота (мм)	Количество (шт/20`TEU)
LDP20-A	35.1	485	435	550	244
LDP30-A	36.2	485	435	550	244

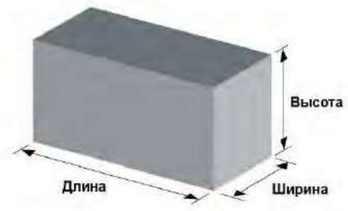

WC
Канализационная насосная станция

Применение

- Канализационная насосная станция предназначена для перекачивания сточных вод в частных домах и подвалах, где сточные воды не могут быть непосредственно перекачаны к канализации из-за отсутствия естественного уклона для слива.
- Обычно используется:
  - При перепланировке офисов или других коммерческих зданий.
  - Для организации канализации туалетов в подвалах ниже уровня канализации.
  - Для отвода стоков от стиральных машин и посудомоечных машин
  - Для организации уалетов, умывальников, ванн и душевых кабинетов в ванных комнатах, в случаях когда отсутствует возможность устройства канализации под естественным стоком.

Преимущества

- Компактный и плоский для удобной установки
- Автоматический запуск и остановка
- Высококачественный воздушный выключатель и угольный фильтр из Германии
- Печатная плата с функцией задержки времени и низковольтной защитой.
- Низкий уровень шума
- Новый нож и держатель, с лучшими характеристиками резания. измельчения.
- Возможность откачки сточных вод содержащих туалетную бумагу и фекалии

Условия работы

- Макс. температура жидкости: 50°C
- Макс. температура окружающей среды: 35°C
- Значение PH: 4-10
- Не должен использоваться для перекачивания химических веществ и растворителей

Расшифровка обозначений

WC 60 0 A

- A — Символ оптимизации продукции
- 0 — Улучшение
- 60 — Мощность(x10 Вт)
- WC — Канализационная насосная станция

Технические параметры

Модель	Мощность	Q(м³/ч)	0	2.4	3	3.6	4.5	4.8	5.1
	Вт	Q (л/мин)	0	40	50	60	75	80	85
WC600A	600	H(м)	8.5	7.5	6.5	6	4.5	4	3.3

Размерный чертеж

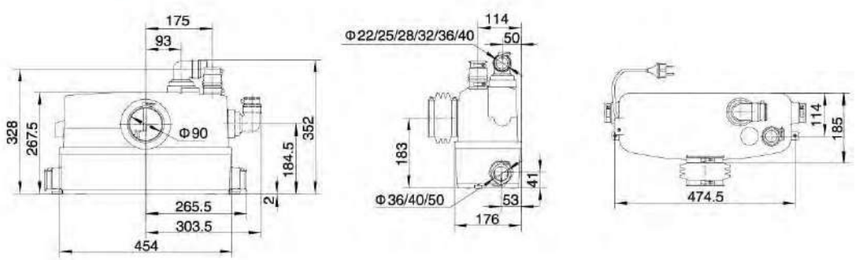

Характеристики насосов

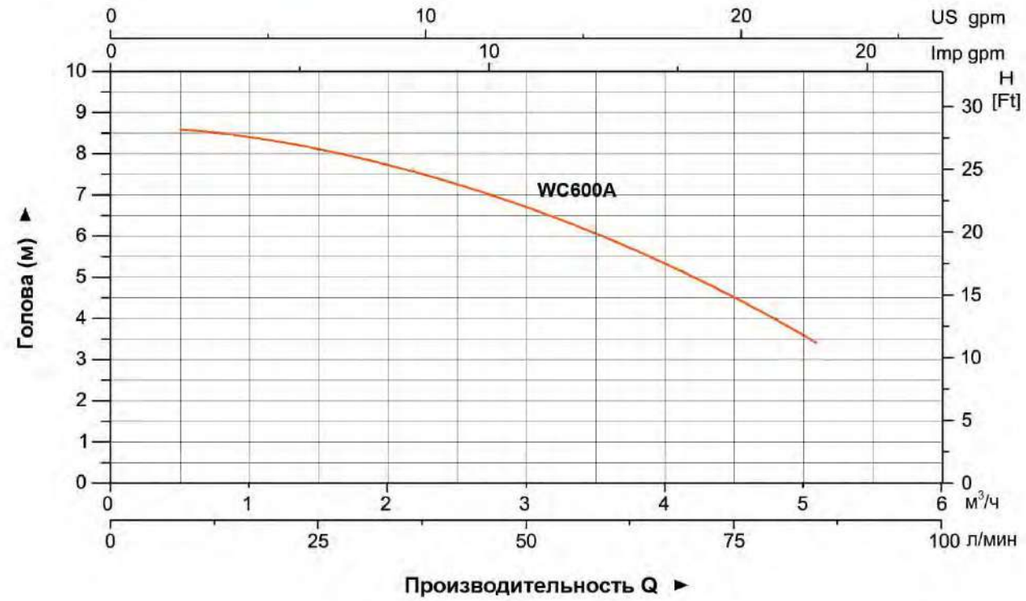

Используемые материалы

No.	Части	Материал	No.	Части	Материал
1	Схемная плата		13	Крышка бака	ABS
2	Верхняя крышка	ZL102	14	Корпус насоса	PP-G
3	Ротор		15	Кольцо резания	304
4	Статор		16	Крышка выпускной	ABS
5	Гнездо подшипника	ZL102	17	Крышка	PP-G
6	Щит статора	ZG304	18	3 ходовые соединители	PP-G
7	Рабочее колесо	PP-G	19	Соединение	PP-G
8	Режущая пластина	304	20	Дорожные клапаны	
9	Мешалка	PP-G	21	ыпускной патрубок	EPDM
10	Крышка мотора	ABS	22	Направляющая труба	EPDM
11	Воздушный выключатель		23	Выпускной патрубок	NBR
12	Конденсатор		24	Бак	ABS

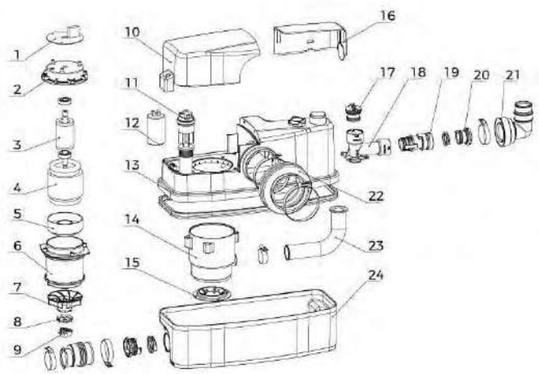

Упаковочная информация

Модель	Вес брутто (кг)	Длина (мм)	Ширина (мм)	Высота (мм)	Количество (шт/20`TEU)
WC600A	9.6	495	215	374	720

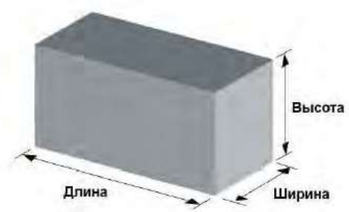

WC
Канализационная насосная станция

WC601A
Передний вход

WC601B
боковой вход

WC601C
Закрытый вход

Применение

- Канализационная насосная станция предназначена для перекачивания сточных вод в частных домах и подвалах, где сточные воды не могут быть непосредственно перекачаны к канализации из-за отсутствия естественного уклона для слива.
- Обычно используется:
  - При перепланировке офисов или других коммерческих зданий.
  - Для организации канализации туалетов в подвалах ниже уровня канализации.
  - Для отвода стоков от стиральных машин и посудомоечных машин
  - Для организации уалетов, умывальников, ванн и душевых кабинетов в ванных комнатах, в случаях когда отсутствует возможность устройства канализации под естественным стоком.

Преимущества

- Надежное Многоступенчатое уплотнение
- Встроенный двигатель для удобства обслуживания
- Фильтрация активированным углем
- Мощная комбинированная система резки
- Беспроблемный автоматический запуск и остановка
- Предупреждение о блокировке

Условия работы

- Макс. температура жидкости: 50°C
- Макс. температура окружающей среды: 35°C
- Значение PH: 4-10
- Не должен использоваться для перекачивания химических веществ и растворителей

Расшифровка обозначений

WC 60 1 A

- A — Символ оптимизации продукции
- 1 — Улучшение
- 60 — Мощность(x10 Вт)
- WC — Канализационная насосная станция

Технические параметры

Модель	Мощность		Q(м³/ч)	0	2.4	3	3.6	4.2	4.8	5.4	6
	кВт	Л.с.	Q (л/мин)	0	40	50	60	70	80	90	100
WC601A	0.6	0.8	H (м)	8.5	7	6.5	6	5.5	5	4.5	3.5
WC601B	0.6	0.8		8.5	7	6.5	6	5.5	5	4.5	3.5
WC601C	0.6	0.8		8.5	7	6.5	6	5.5	5	4.5	3.5

Размерный чертеж

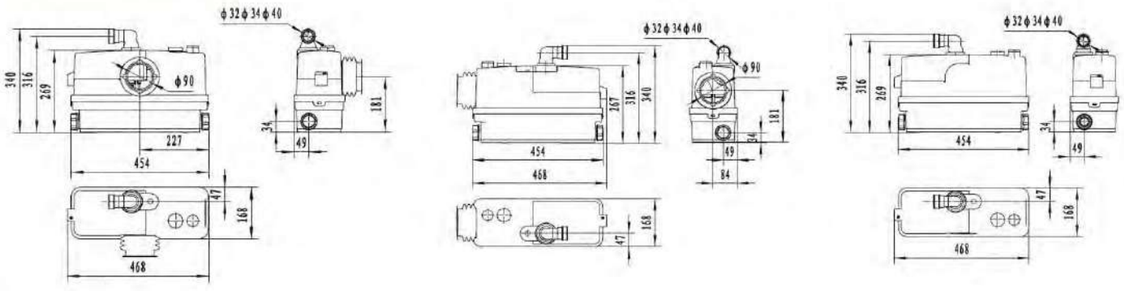

Характеристики насосов

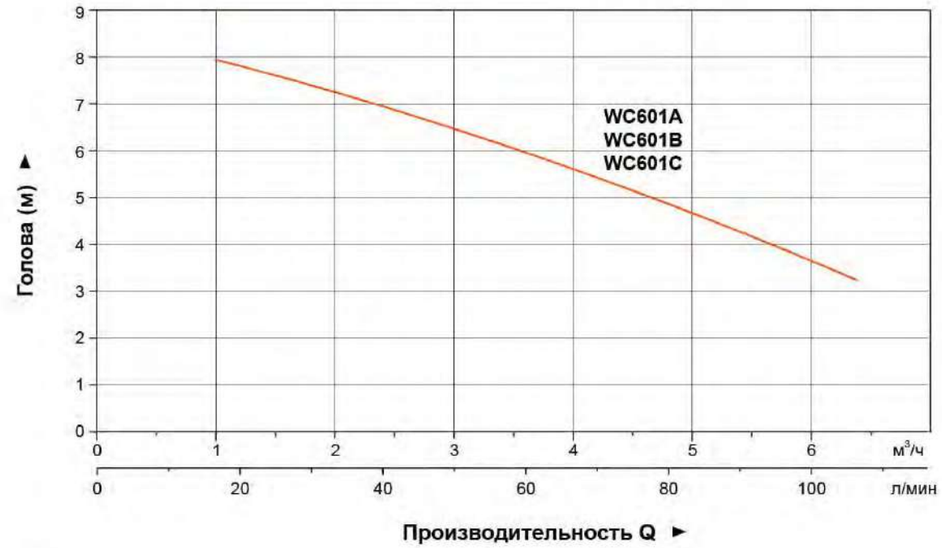

Используемые материалы

No.	Части	Материал	No.	Части	Материал
1	Верхняя крышка	ADC12	16	Подающая трубка	EPDM
2	Ротор		17	Установитель водопровода	ABS
3	Обмотка		18	Крышка бака	ABS
4	Подшипник	ADC12	19	Крышка вентиляции	ABS
5	Крышка статора	304	20	Конденсатор	
6	Суппорт	PP-G	21	Плата	
7	Рабочее колесо	PP-G	22	Крышка выхода	ABS
8	Корпус насоса	PP-G	23	Переключатель	
9	Крышка режущего механизма	9CR18	24	Крышка двигателя	ABS
10	Нож	9CR18	25	Выпускная трубка	PVC
11	Обратный клапан		26	деталь одностороннего клапана	NBR
12	Укупоривание входа воды	ABS	27	Детали клапана	PP-G
13	Гайка на входе	ABS	28	Выход	PP-G
14	Бак	ABS	29	Воздушный переключатель	
15	Закрытие	EPDM	30	Посадочное место	PP-G

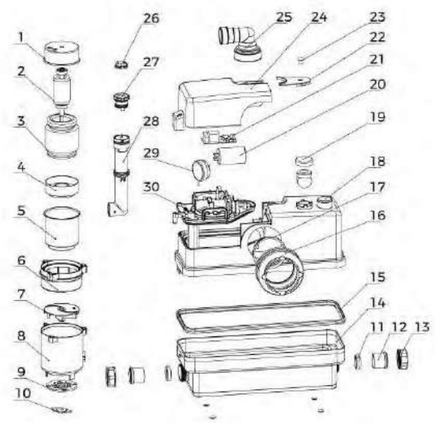

Упаковочная информация

Модель	Вес брутто (кг)	Длина (мм)	Ширина (мм)	Высота (мм)	Количество (шт/20`TEU)
WC601A	7.7	505	215	300	924
WC601B	7.7	530	190	300	833
WC601C	7.6	530	190	300	833

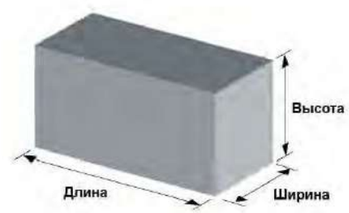

Применение

- Используется для циркуляции воды во всех видах бассейнов. Имеет встроенный фильтр грубой очистки перекачиваемой воды.

Насос

- Инженерный пластиковый корпус насоса
- Средняя температура: 5-50 ℃
- Температура окружающей среды: ≤ 40 ℃
- Максимальная сила всасывания: 3,5 метра

Электродвигатель

- Медная обмотка
- Встроенная защита от перегрева
- Класс изоляции: F
- Класс защиты: IPX5

Расшифровка обозначений

XKP 16 06

- 06 — Модельный ряд
- 16 — Мощность (x100Вт)
- XKP — Насосы для бассейнов

Технические параметры

Модель	Мощность	Q(м³/ч)	0	6	12	18	24	30
	Вт	Q (л/мин)	0	100	200	300	400	500
XKP606	600	H (м)	10.5	9.4	5.7	-	-	-
XKP806	800		12	11.3	7.7	1.9	-	-
XKP906	900		14.5	13.3	9.7	3.9	-	-
XKP1106	1100		16	15.3	12.3	7.2	-	-
XKP1606	1600		18	17.7	15.6	11.6	6.2	-
XKP2206	2200		19.5	19	17.2	13.6	8.6	2.2

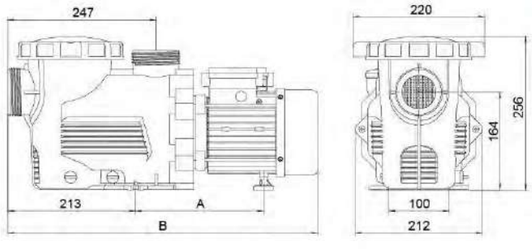

Размерный чертеж

Модель	DN1	DN2	A (мм)	B (мм)
XKP606	48.5\50	48.5\50	214	518
XKP806			214	518
XKP906			214	518
XKP1106			214	518
XKP1606			250	548
XKP2206			250	548

Характеристики насосов

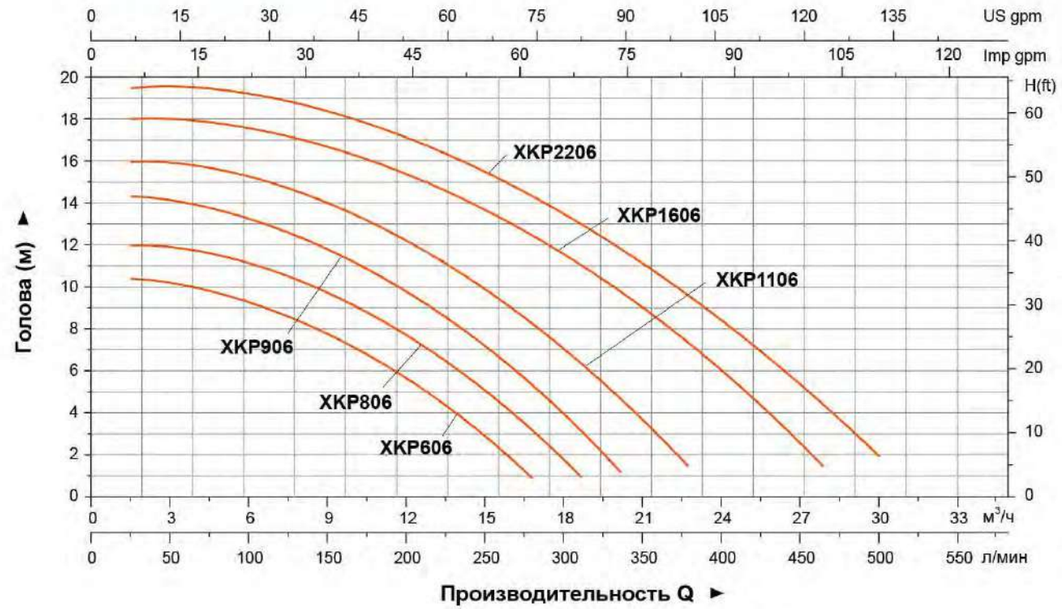

Используемые материалы

No.	Части	Материал
1	Корпус насоса	PP
2	Диффузор	PP
3	Рабочее колесо	PPO
4	Мех. Уплотнение	
5	Пластиковая стойка	PP
6	Опора насоса	ADC12
7	Подшипник	
8	Ротор	
9	Крышка вентилятора	PP
10	Вентилятор	PP
11	Торцевая пластина	ADC12
12	Статор двигателя	

No.	Части	Материал
13	Кольцо клеммной коробки	ABS
14	Конденсатор	
15	Крышка клеммы	ABS
16	Адаптерная гайка	ABS
17	Выходной разъем	PVC
18	Гайка крышки насоса	ABS
19	Крышка насоса	PC
20	Сетка	PP

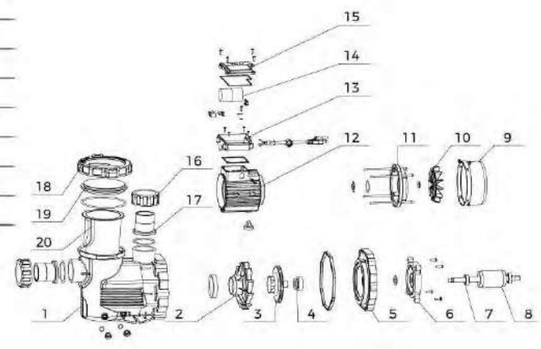

Упаковочная информация

Модель	Вес брутто (кг)	Длина (мм)	Ширина (мм)	Высота (мм)	Количество (шт/20'TEU)
XKP606	9.6	575	225	255	900
XKP806	10.4	575	225	255	900
XKP906	11.2	575	225	255	900
XKP1106	12.1	575	225	255	900
XKP1606	15.2	605	225	255	837
XKP2206	16.8	605	225	255	837

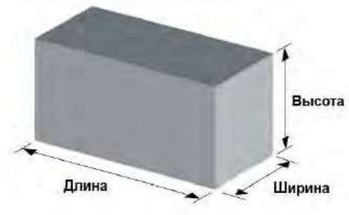

LKS

Автоматический погружной многоступенчатый насос

LKS-02SE LKS-02SE-1

Применение

- Может использоваться для перекачки чистой воды или других жидкостей, сходных с водой по физическим и химическим свойствам.
- Подходит для погружения в воду для подъема воды из колодцев и бассейна, а также для воды из подвала.

Насос

- Корпус насоса из нержавеющей стали
- Высокая подъемная сила благодаря многоступенчатой конструкции крыльчатки
- Макс. температура жидкости: +35°C
- Максимальная глубина погружения: 12 м
- Максимальный диаметр частиц: 1 мм

Электродвигатель

- Встроенный термозащитный элемент
- Класс изоляции: F
- Класс защиты: IPX8

Расшифровка обозначений

LKS - 11 02 S E - 1

- 1 — Диаметр входного отверстия
- E — Автоматика
- S — Материал корпуса Насоса
- 02 — Особенности
- 11 — Мощность (/100 Вт)
- LKS — Погружной многоступенчатый насос

Технические параметры

Модель	Мощность		Q (м³/ч)	0	1	2	3	4	5
	кВт	л.с.	Q (л/мин)	0	16.7	33	50	67	83.5
LKS-902SE	0.9	1.2	H (м)	35	31	25	20	15	5
LKS-1102SE	1.1	1.5		45	41	37	31	20	10
LKS-902SE-1	0.9	1.2		35	31	25	20	15	5
LKS-1102SE-1	1.1	1.5		45	41	37	31	20	10

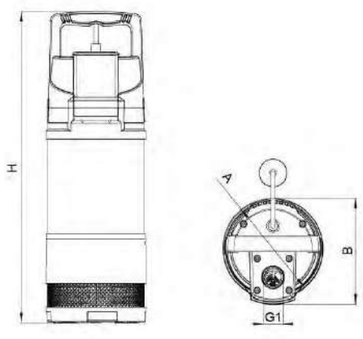

Размерный чертеж

Модель	H (мм)	A (мм)	B (мм)
LKS-902SE	492	151	159
LKS-1102SE	492	151	159
LKS-902SE-1	488	185.5	168
LKS-1102SE-1	488	185.5	168

Характеристики насосов

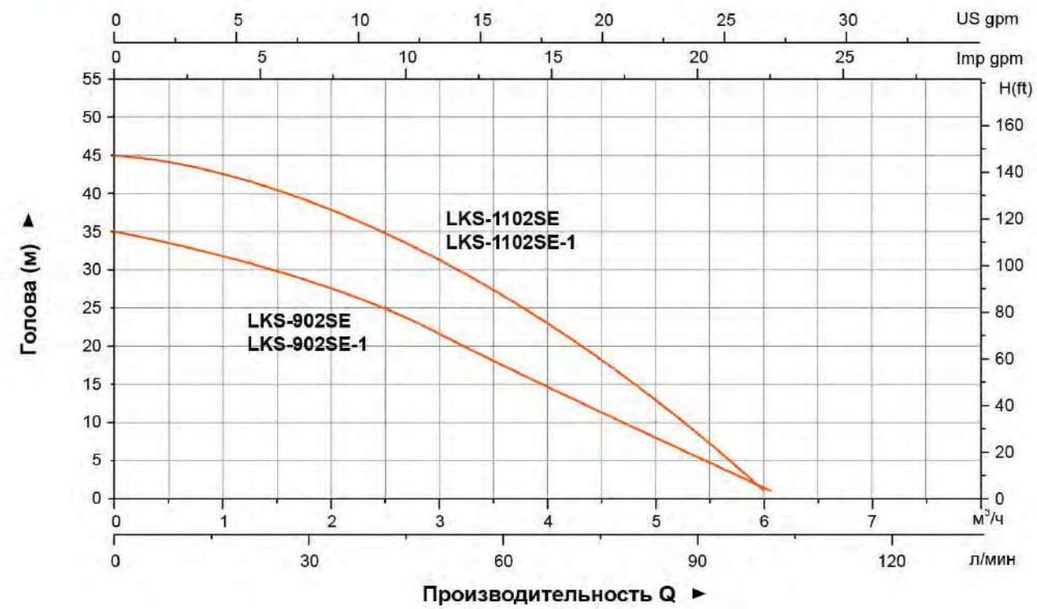

Используемые материалы

No.	Части	Материал
1	Рукоятка	PP-GF30
2	Штепсельный шнур	
3	Пластина	304
4	Обратный клапан	
5	Верхняя крышка	PP-GF30
6	Индуктивные компоненты	
7	Уплотнительная прокладка	NBR
8	Цилиндр	304
9	Конденсатор	
10	Крышка двигателя	ZL102
11	Ротор	
12	Статор	
13	Опорный кронштейн	ZL102
14	Корпус статора	Q235

No.	Части	Материал
15	Корпус держателя	PP-GF30
16	Направляющая	PP-GF30
17	Мех. Уплотнение	
18	Направляющие	PPO-GF30
19	Рабочее колесо	PPO-GF30
20	Кольцо	POM
21	Направляющие	PPO-GF30
22	Крышка насоса	PPO-GF30
23	Вставка	PP-GF30
24	Сетка фильтра	304
25	Нижнее основание	PP-GF30
26	Сливная пробка	NBR

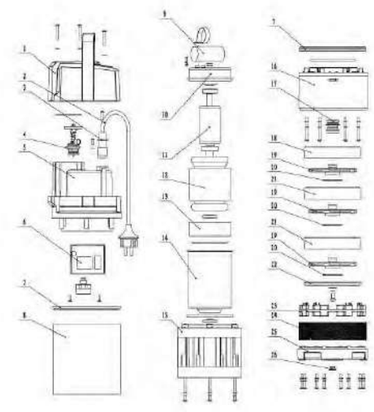

Упаковочная информация

Модель	Вес брутто (кг)	Длина (мм)	Ширина (мм)	Высота (мм)	Количество (шт/20`TEU)
LKS-902SE	10.4	260	215	540	928
LKS-1102SE	11.6	260	215	565	880
LKS-902SE-1	10.4	260	215	540	928
LKS-1102SE-1	11.6	260	215	565	880

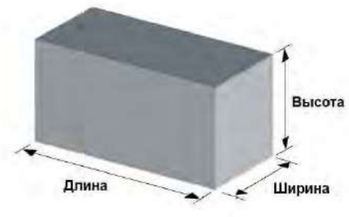

LKS

Насос погружной для повышения давления

Применение

- Может использоваться для перекачки чистой воды или других жидкостей, сходных с водой по физическим и химическим свойствам.
- Подходит для погружения в воду для подъема воды из колодцев и бассейна, а также для воды из подвала.

Насос

- Корпус насоса из нержавеющей стали
- Поплавковый выключатель обеспечивает автоматический запуск и остановку
- Макс. температура жидкости: +35°C
- Максимальная глубина погружения: 7 м
- Максимальный диаметр частиц: 1 мм

Электродвигатель

- Встроенный термозащитный элемент
- Класс изоляции: F
- Класс защиты: IPX8

Расшифровка обозначений

LKS - 1100 S

- S — Материал корпуса Насоса
- 1100 — Мощность (Вт)
- LKS — Погружной многоступенчатый насос

Технические параметры

Модель	Номинальная мощность	Макс. напор	Мак. трафик	Макс. глубина погружения	Макс. диаметр частиц
	Вт	м	м³/ч	м	мм
LKS-900S	900	32	7	7	1
LKS-1100S	1100	42	7	7	1
LKS-1300S	1300	52	7	7	1

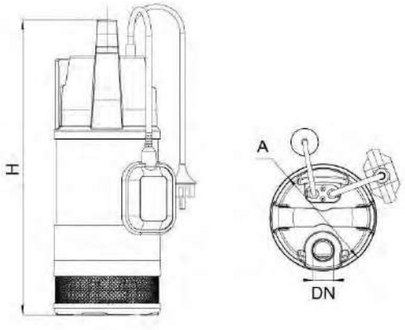

Размерный чертеж

Модель	DN	A	H (мм)
LKS-900S	1"	163	455.5
LKS-1100S	1"	163	479.5
LKS-1300S	1"	163	503.5

Характеристики насосов

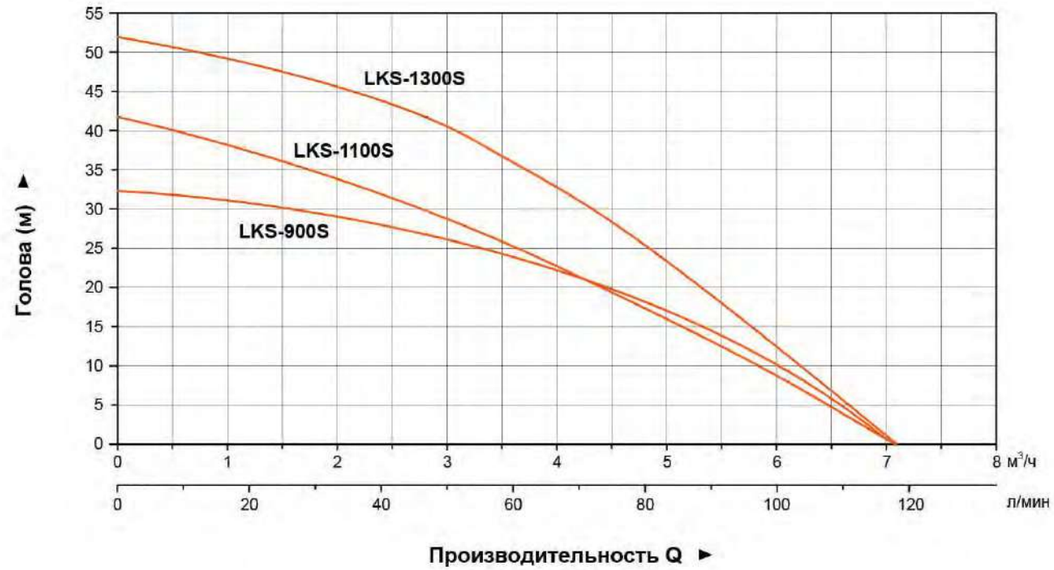

Используемые материалы

No.	Части	Материал	No.	Части	Материал
1	Корпус насоса	PP-GF30	13	Уплотняющая прокладка	NBR
2	Крышка головки	PP-GF30	14	Держатель	ZL102
3	Конденсатор		15	Корпус держателя	PP-GF30
4	Уплотняющая прокладка	NBR	16	Ведущее рабочее колесо	PP-GF30
5	Цилиндр	S30408	17	Колесо рабочее	PP-GF30
6	Верхняя крышка	ZL102	18	Крышка насоса	PP-GF30
7	Подшипник		19	Удлинительная трубка	PP-GF30
8	Ротор		20	Clamping cap	PP-GF30
9	Намоточный сердечник	Q195	21	Фильтровальная сетка	S30408
10	Кольцо уплотнительное		22	Основание	PA6-GF25
11	Шкаф	ZL104			
12	Уплотнение механическое				

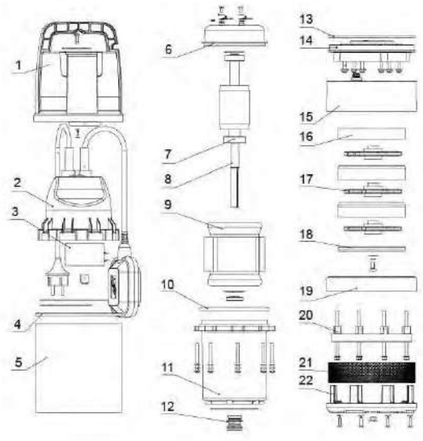

Упаковочная информация

Модель	Вес брутто (кг)	Длина (мм)	Ширина (мм)	Высота (мм)	Количество (шт/20`TEU)
LKS-900S	11.2	480	250	210	920
LKS-1100S	12.3	502	250	210	880
LKS-1300S	13.2	527	250	210	880

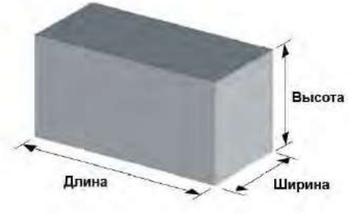

LKS

Насос дренажный бочковый для дождевой воды

Применение

- Может использоваться для перекачки чистой воды или других жидкостей, сходных с водой по физическим и химическим свойствам.
- Подходит для погружения в воду для подъема воды из колодцев и бассейна, а также для воды из подвала.

Насос

- Корпус насоса из инженерного пластика
- Поплавковый выключатель обеспечивает автоматический запуск и остановку
- Макс. температура жидкости: +35°C
- Максимальная глубина погружения: 7 м
- Максимальный диаметр частиц: 1 мм

Электродвигатель

- Встроенный термозащитный элемент
- Класс изоляции: F
- Класс защиты: IPX8

Расшифровка обозначений

LKS - 300 P

- P — Материал корпуса Насоса
- 300 — Мощность (Вт)
- LKS — Погружной многоступенчатый насос

Технические параметры

Модель	Номинальная мощность	Макс. напор	Мак. трафик	Макс. глубина погружения	Макс. диаметр частиц
	Вт	м	м³/ч	м	мм
LKS-300P	300	11	2.2	7	1

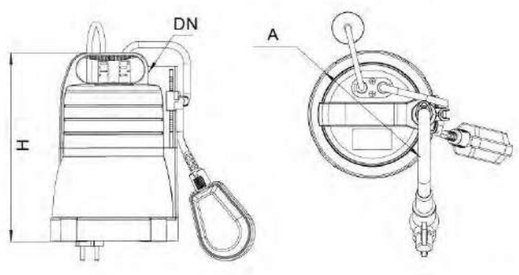

Размерный чертеж

Модель	DN	A	H (мм)
LKS-300P	3/4"	168	246.5

Характеристики насосов

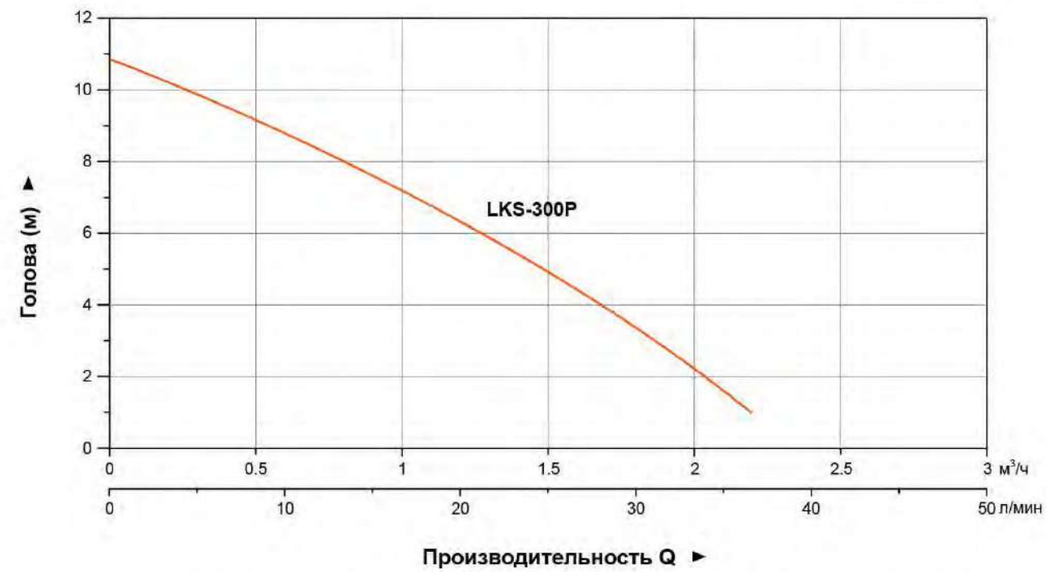

Используемые материалы

No.	Части	Материал
1	Фильтр	PA6-GF25
2	Основание	PP-GF30
3	Колесо рабочее	PP-GF30
4	Уплотнительное кольцо	NBR
5	Корпус насоса	PP-GF30
6	Втулка статора	Q235
7	Корпус нижнего подшипника	DMC
8	Намоточный сердечник	Q195
9	Поплавковый выключатель	
10	Верхняя крышка	PP-GF30

No.	Части	Материал
11	Емкость	
12	Верхняя торцевая крышка	ZL102
13	Уплотнительное кольцо верхней крышки	NBR
14	Подшипник	
15	Ротор	

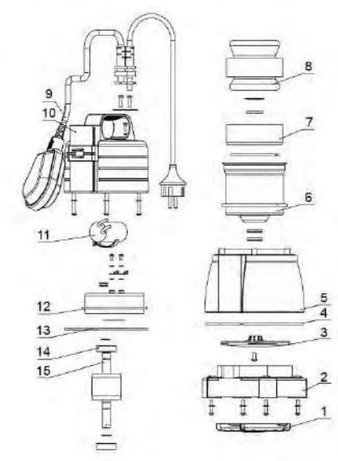

Упаковочная информация

Модель	Вес брутто (кг)	Длина (мм)	Ширина (мм)	Высота (мм)	Количество (шт/20`TEU)
LKS-300P	20.9	390	390	450	1680

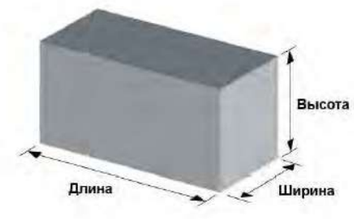

AKS
Насос садовый погружной

Применение

- Может использоваться для перекачки чистой воды или других жидкостей, сходных с водой по физическим и химическим свойствам.
- Подходит для погружения в воду для подъема воды из колодцев и бассейна, а также для воды из подвала.

Насос

- Корпус насоса из нержавеющей стали
- Поплавковый выключатель обеспечивает автоматический запуск и остановку
- Макс. температура жидкости: +35°C
- Максимальная глубина погружения: 7 м
- Максимальный диаметр частиц: 35 мм

Электродвигатель

- Встроенный термозащитный элемент
- Класс изоляции: F
- Класс защиты: IPX8

Расшифровка обозначений

AKS - 750 S W

- W — Загрязненной воды
- S — Материал корпуса насоса
- 750 — Мощность (Вт)
- AKS — Насос садовый погружной

Технические параметры

Модель	Номинальная мощность	Макс. напор	Мак. трафик	Макс. глубина погружения	Макс. диаметр частиц
	Вт	м	м³/ч	м	мм
AKS-550SW	550	7	13.5	7	35
AKS-750SW	750	8	16.5	7	35
AKS-1000SW	1000	9	19.5	7	35

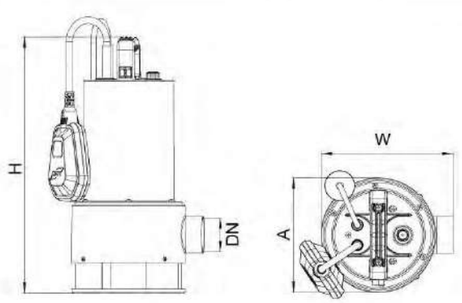

Размерный чертеж

Модель	DN	H (мм)	A (мм)	L (мм)
AKS-550SW	1 1/2"	357	160	184
AKS-750SW	1 1/2"	357	160	184
AKS-1000SW	1 1/2"	357	160	184

Характеристики насосов

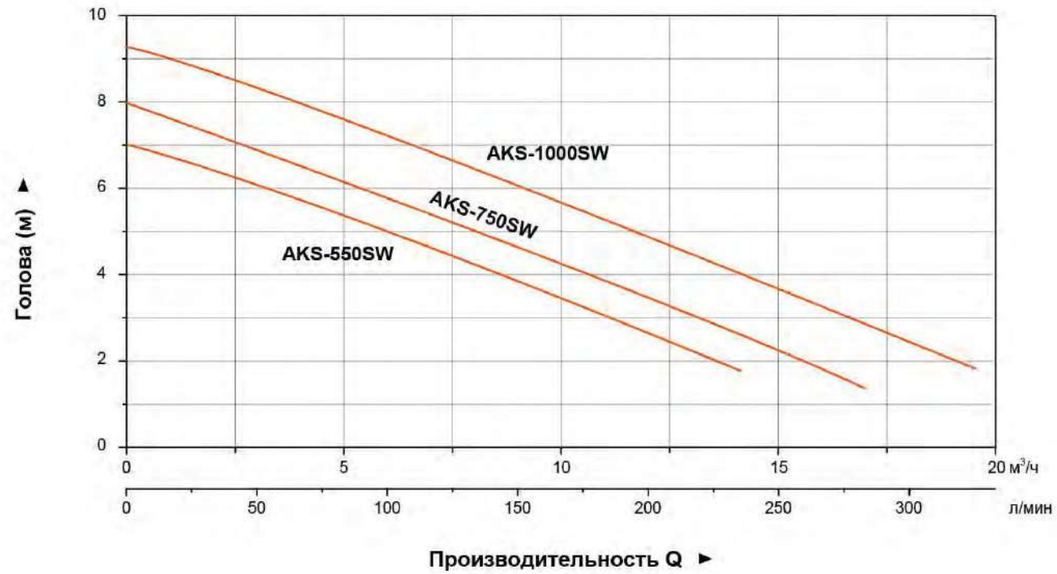

Используемые материалы

No.	Части	Материал
1	Основание	304
2	Корпус насоса	PA6-GF25
3	Колесо рабочее	PA6-GF25
4	Стенты	PP-GF30
5	Запорная петля	PP-GF30
6	Масло	
7	Крышка статора	
8	Кольцо уплотнительное	NBR
9	Основание подшипника	ADC12
10	Статор электродвигателя	
11	Подшипник шариковый	
12	Ротор	

No.	Части	Материал
13	Крышка подшипника	ADC12
14	Шнур с вилкой	
15	Ручка	PP-GF30
16	Бочка	304
17	Корпус насоса	304
18	Крышка	PP-GF30
19	Конденсатор	
20	Поплавковый выключатель	

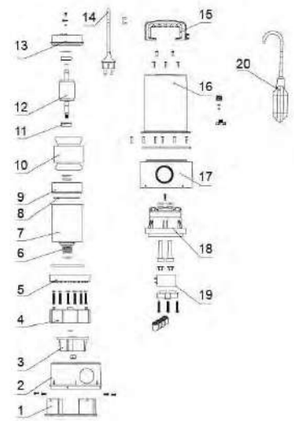

Упаковочная информация

Модель	Вес брутто (кг)	Длина (мм)	Ширина (мм)	Высота (мм)	Количество (шт/20`TEU)
AKS-550SW	25.3	440	350	410	1120
AKS-750SW	26.7	440	350	410	1120
AKS-1000SW	28.5	440	350	410	1120

AKS
Мощный Погружной Насос дренажный

Применение

- Может использоваться для перекачки чистой воды или других жидкостей, сходных с водой по физическим и химическим свойствам.
- Подходит для погружения в воду для подъема воды из колодцев и бассейна, а также для воды из подвала.

Насос

- Корпус насоса из нержавеющей стали
- Поплавковый выключатель обеспечивает автоматический запуск и остановку
- Макс. температура жидкости: +35°C
- Максимальная глубина погружения: 7 м
- Максимальный диаметр частиц: 35 мм

Электродвигатель

- Встроенный термозащитный элемент
- Класс изоляции: F
- Класс защиты: IPX8

Расшифровка обозначений

AKS - 75 1 P S W

- W — Загрязненной воды
- S — Материал корпуса насоса
- P — Пластиковое основание
- 1 — Характеристики
- 75 — Мощность (x10 Вт)
- AKS — Насос садовый погружной

Технические параметры

Модель	Номинальная мощность	Макс. напор	Мак. трафик	Макс. глубина погружения	Макс. диаметр частиц
	Вт	м	м³/ч	м	мм
AKS-551PSW	550	8	16	7	35
AKS-751PSW	750	9	18	7	35
AKS-1001PSW	1000	10	20	7	35

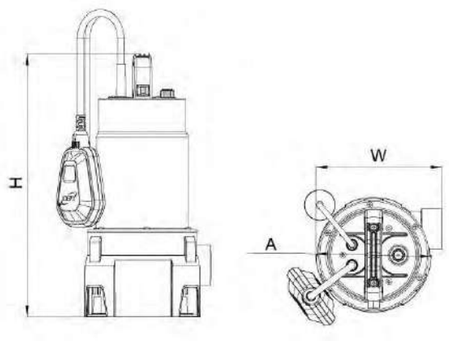

Размерный чертеж

Модель	H (мм)	A (мм)	W (мм)
AKS-551PSW	348	158	173
AKS-751PSW	358	158	173
AKS-1001PSW	368	158	173

Характеристики насосов

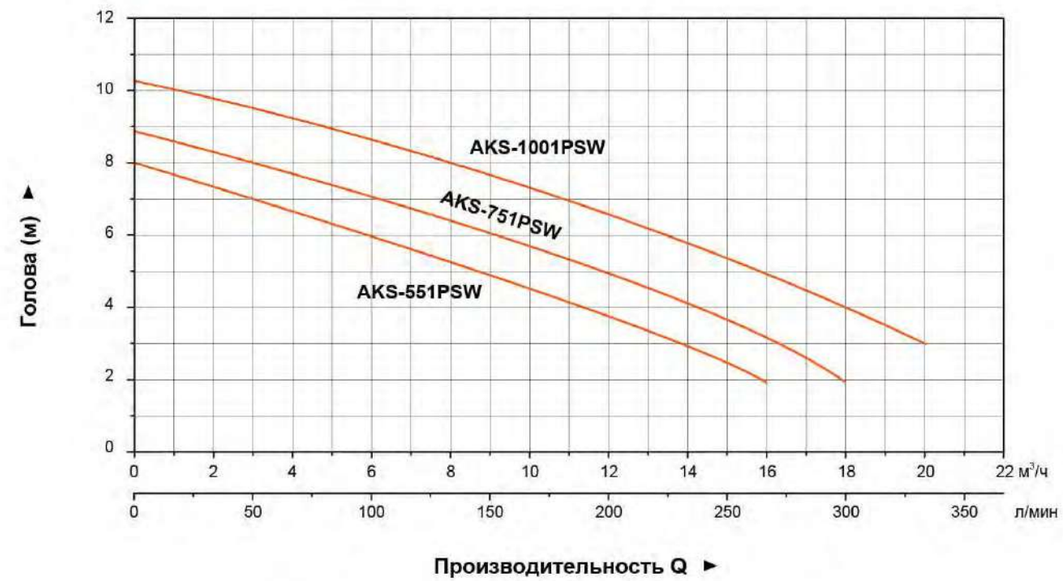

Используемые материалы

No.	Части	Материал
1	Конденсатор fixing	PA6-GF25
2	Конденсатор	
3	Запорная петля	PP-GF30
4	Бочка	304
5	Ручка	PP-GF30
6	Поплавковый выключатель	
7	Электродвигатель	
8	Кольцо уплотнительное	NBR
9	Запорная петля	PP-GF30
10	Ручка	PP-GF30

No.	Части	Материал
11	Колесо рабочее	PA6-GF25
12	Основание	PP-GF30
13	Плита основания	PP-TD20

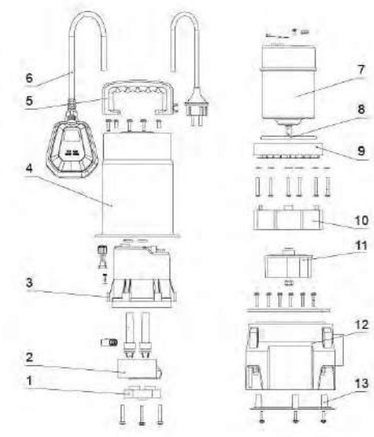

Упаковочная информация

Модель	Вес брутто (кг)	Длина (мм)	Ширина (мм)	Высота (мм)	Количество (шт/20`TEU)
AKS-551PSW	23.5	440	350	410	1600
AKS-751PSW	25.4	440	350	410	1600
AKS-1001PSW	29.0	440	350	410	1600

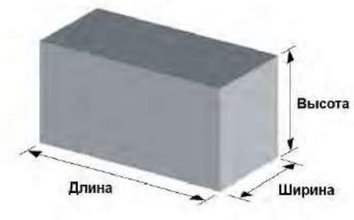

XKS
Насос садовый погружной

Применение

- Может использоваться для перекачки чистой воды или других жидкостей, сходных с водой по физическим и химическим свойствам.
- Подходит для погружения в воду для подъема воды из колодцев и бассейна, а также для воды из подвала.

Насос

- Корпус насоса из нержавеющей стали
- Поплавковый выключатель обеспечивает автоматический запуск и остановку
- Макс. температура жидкости: +35°C
- Максимальная глубина погружения: 7 м
- Максимальный диаметр частиц: 5 мм

Электродвигатель

- Встроенный термозащитный элемент
- Класс изоляции: F
- Класс защиты: IPX8

Расшифровка обозначений

XKS - 250 S

- S — Материал корпуса насоса
- 250 — Мощность (Вт)
- XKS — Насос садовый погружной

Технические параметры

Модель	Номинальная мощность	Макс. напор	Мак. трафик	Макс. глубина погружения	Макс. диаметр частиц
	Вт	м	$м^3$/ч	м	мм
XKS-250S	250	6	5.5	7	5
XKS-400S	400	7	8	7	5
XKS-500S	500	7	9	7	5
XKS-750S	750	8	11	7	5
XKS-1000S	1000	12	12	7	5

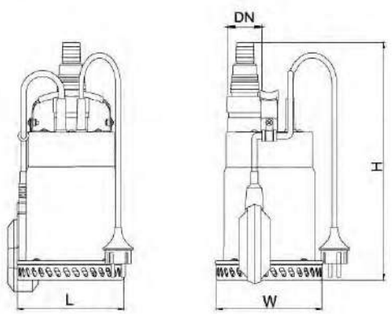

Размерный чертеж

Модель	DN	L (мм)	W (мм)	H (мм)
XKS-250S	$1^1/_4$"	151	151	323
XKS-400S	$1^1/_4$"	151	151	323
XKS-500S	$1^1/_4$"	151	151	331
XKS-750S	$1^1/_4$"	151	151	347
XKS-1000S	$1^1/_4$"	151	151	326

Характеристики насосов

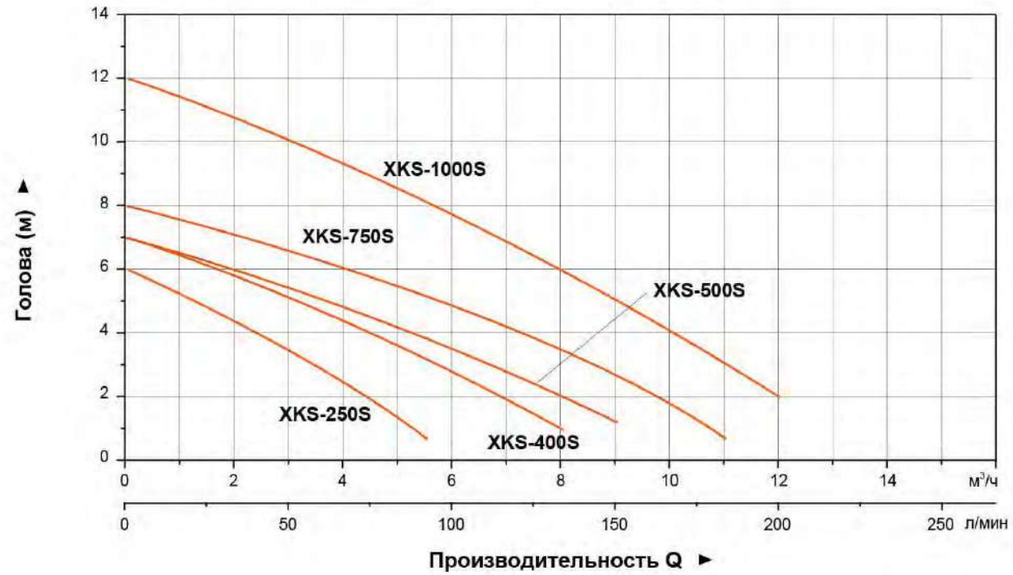

Используемые материалы

No.	Части	Материал
1	Крышка	PP-GF30
2	Бочка	304
3	Поплавковый выключатель	
4	Ручка	304+PE
5	Шнур с вилкой	
6	Конденсатор	
7	Верхняя крышка	ADC12
8	Закрытый конец теминала	
9	Подшипник	
10	Ротор	

No.	Части	Материал
11	Основание подшипника	ADC12
12	Крышка статора	Q235
13	Кольцо уплотнительное	NBR
14	Запорная петля	PP-GF30
15	Стенты	ABS
16	Колесо рабочее	PP-GF30
17	Флюгер	PP-GF30
18	Основание	304

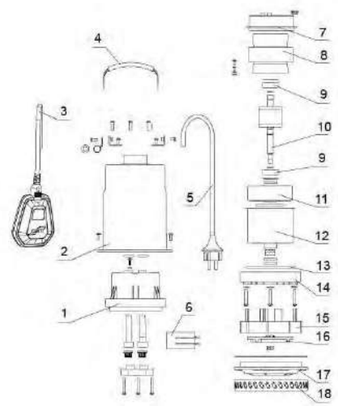

Упаковочная информация

Модель	Вес брутто (кг)	Длина (мм)	Ширина (мм)	Высота (мм)	Количество (шт/20`TEU)
XKS-250S	18.56	420	320	320	2552
XKS-400S	19.56	420	320	320	2552
XKS-500S	21.96	420	320	320	2552
XKS-750S	23.24	420	320	320	2552
XKS-1000S	28.0	430	330	365	2064

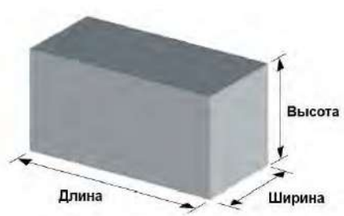

EKS

Насос садовый погружной для загрязненной воды

Применение

- Может использоваться для перекачки чистой воды или других жидкостей, сходных с водой по физическим и химическим свойствам.
- Подходит для погружения в воду для подъема воды из колодцев и бассейна, а также для воды из подвала.

Насос

- Корпус насоса из инженерного пластика
- Поплавковый выключатель обеспечивает автоматический запуск и остановку
- Макс. температура жидкости: +35°C
- Максимальная глубина погружения: 7 м
- Максимальный диаметр частиц: 35 мм

Электродвигатель

- Встроенный термозащитный элемент
- Класс изоляции: F
- Класс защиты: IPX8

Расшифровка обозначений

EKS - 900 P D

- D — Загрязненной воды
- P — Пластиковый корпус насоса
- 900 — Мощность (Вт)
- EKS — Насос погружной для

Технические параметры

Модель	Номинальная мощность	Макс. напор	Мак. трафик	Макс. глубина погружения	Макс. диаметр частиц
	Вт	м	$м^3$/ч	м	мм
EKS-300PD	300	6	12	7	25
EKS-400PD	400	7	14	7	25
EKS-550PD	550	8	16	7	35
EKS-750PD	750	9	18	7	35
EKS-1000PD	1000	10	20	7	35

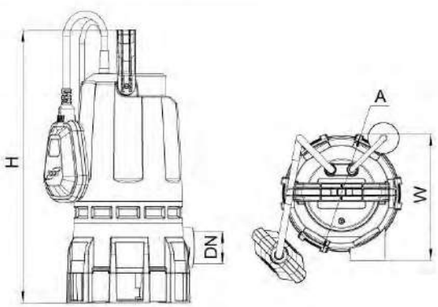

Размерный чертеж

Модель	DN	H (мм)	W (мм)	A (мм)
EKS-300PD	$1^1/_4$"	319.5	169.5	165
EKS-400PD	$1^1/_4$"	319.5	169.5	165
EKS-550PD	$1^1/_4$"	355	175	168
EKS-750PD	$1^1/_4$"	355	175	168
EKS-1000PD	$1^1/_4$"	365	175	168

Характеристики насосов

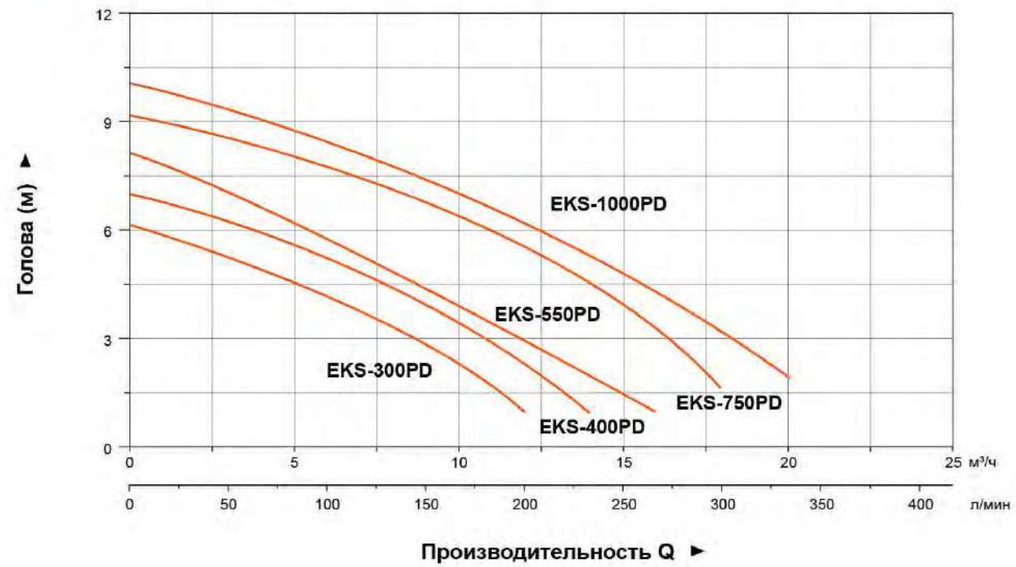

Используемые материалы

No.	Части	Материал
1	Электрическое оборудование	
2	Подшипник	
3	Ротор	
4	Конденсатор	
5	Поплавковый выключатель	
6	Основной корпус	PP-GF30
7	Ручка	PP-GF30
8	Кольцо уплотнительное	NBR
9	Кронштейн	PP-GF30
10	Колесо рабочее	PA6-GF25

No.	Части	Материал
11	Корпус насоса	PP-GF30
12	Основание насоса	PP-GF30
13	Клапан	PP-GF30

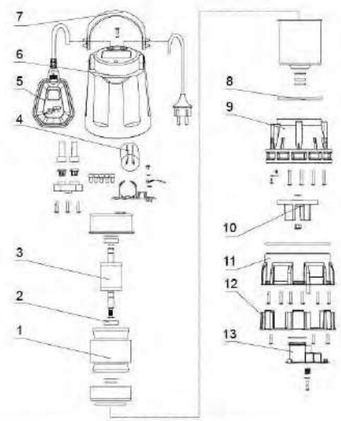

Упаковочная информация

Модель	Вес брутто (кг)	Длина (мм)	Ширина (мм)	Высота (мм)	Количество (шт/20`TEU)
EKS-300PD	18.96	440	400	350	1680
EKS-400PD	20.56	440	400	350	1680
EKS-550PD	5.30	230	230	480	864
EKS-750PD	23.0	440	370	390	1540
EKS-1000PD	6.90	240	188	430	1405

EKJ

Самовсасывающий(Садовый) Насос

EKJ-602S/802S

EKJ-1002S/1202S

Применение

- Самовсасывающий садовый насос, также подходящий для повышения давления воды в бытовых целях
- Компактный, легкий, надежный и простой в использовании
- Двигатель с термозащитой

Насос

- Уникальный эргономичный дизайн
- Макс. температура жидкости: + 35 °C
- Макс. всасывание: +8 м

Электродвигатель

- Подшипник с низким уровнем шума и длительным сроком службы
- Встроенная термозащита
- Класс изоляции: F
- Класс защиты: IPX4
- Максимальная температура окружающей среды: +40 °C

Расшифровка обозначений

EKJ - 10 02 S

- S — Корпус Насоса из Нержавеющей стали
- 02 — Особенности
- 10 — Мощность /100 Вт
- EKJ — Самовсасывающий Насос

Технические параметры

Модель	Мощность (Вт)	Q (м³/ч)	0	0.5	1	1.5	2	2.5	3	3.5	4	4.5
		Q (л/мин)	0	9	17	25	33	41	50	48	67	75
EKJ-602S	600	H (м)	35	32	26	21	17	13	7	-	-	-
EKJ-802S	800		40	36	32	27	22	18	13	4	-	-
EKJ-1002S	1000		45	41	38	31	28	21	19	12	6	-
EKJ-1202S	1200		50	47	42	38	34	31	28	24	19	11

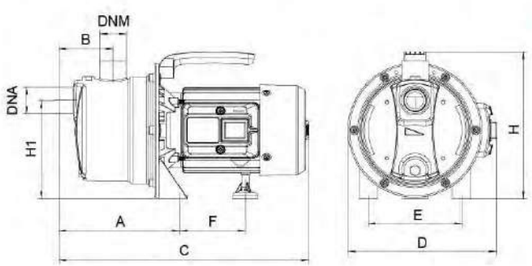

Размерный чертеж

Модель	DNA	DNM	A (мм)	B (мм)	C (мм)	D (мм)	E (мм)	F (мм)	H (мм)	H1 (мм)
EKJ-602S	1"	1"	162.5	73	336	199	126	88	198	132
EKJ-802S										
EKJ-1002S	1"	1"	171.5	89	370	217	140	108	227	158
EKJ-1202S										

Характеристики насосов

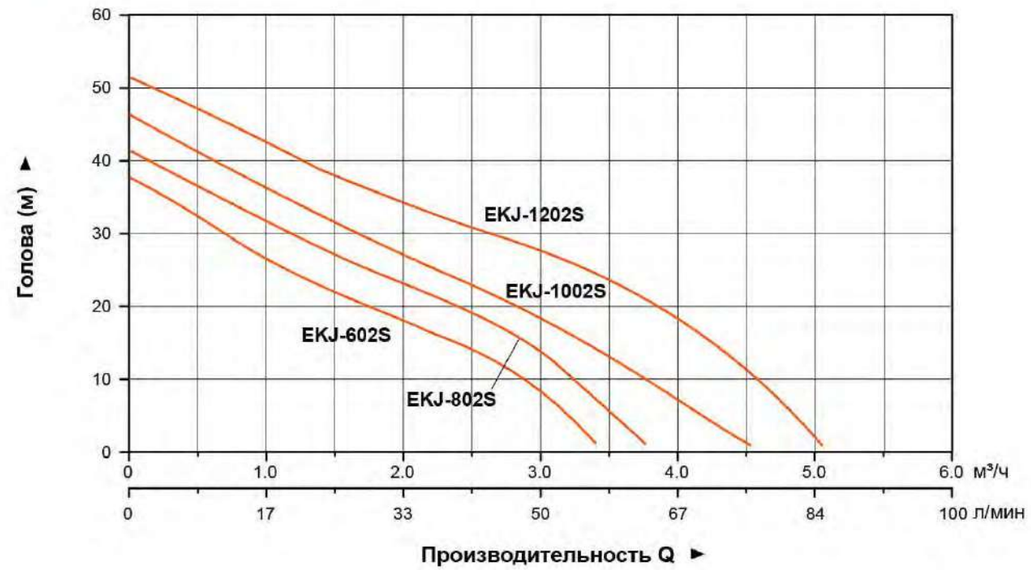

Используемые материалы

No.	Части	Материал
1	Винт	HPb59-1
2	Заглушка	PE
3	Корпус насоса	304
4	Эжектор	PPO-GF30
5	Диффузор	PPO-GF30
6	Рабочее колесо	PPO-GF30
7	Крышка насоса	304
8	Резиновая шайба	NBR
9	Фланец двигателя	ADC12
10	Рукоять	PP-GF30
11	Ротор	
12	Статор	

No.	Части	Материал
13	Уплотнение	EPDM
14	Задний фланец	ADC12
15	Шестигранный болт	Zinc
16	Вентилятор	PP-GF15
17	Крышка вентилятора	PP-GF10
18	Водонепроницаемый выключатель	
19	Клеммная коробка	PA6-GF25
20	Кабельный зажим	PC+ABS
21	Конденсатор	
22	Крепление конденсатора	PC+ABS
23	Подпорка	PA6-GF25

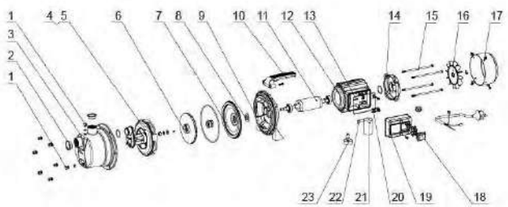

Упаковочная информация

Модель	Вес брутто (кг)	Длина (мм)	Ширина (мм)	Высота (мм)	Количество (шт/20`TEU)
EKJ-602S	8.5	350	210	210	1720
EKJ-802S	9.4	350	210	210	1720
EKJ-1002S	11.8	410	250	250	960
EKJ-1202S	12.8	410	250	250	960

EKJ

Самовсасывающий(Садовый) Насос

EKJ-602I/802I

EKJ-1002I/1202I

Применение

- Самовсасывающий садовый насос, также подходящий для повышения давления воды в бытовых целях
- Компактный, легкий, надежный и простой в использовании
- Двигатель с термозащитой

Насос

- Уникальный эргономичный дизайн
- Макс. температура жидкости: + 35 °C
- Макс. всасывание: +8 м

Электродвигатель

- Подшипник с низким уровнем шума и длительным сроком службы
- Встроенная термозащита
- Класс изоляции: F
- Класс защиты: IPX4
- Максимальная температура окружающей среды: +40 °C

Расшифровка обозначений

EKJ - 10 02 I

- I — Чугунный Корпус Насоса
- 02 — Особенности
- 10 — Мощность /100 Вт
- EKJ — Самовсасывающий Насос

Технические параметры

Модель	Мощность (Вт)	Q (м³/ч)	0	0.5	1	1.5	2	2.5	3	3.5	4	4.5
		Q (л/мин)	0	9	17	25	33	41	50	48	67	75
EKJ-602I	600	H (м)	35	32	26	21	17	13	7	-	-	-
EKJ-802I	800		40	36	32	27	22	18	13	4	-	-
EKJ-1002I	1000		45	41	38	31	28	21	19	12	6	-
EKJ-1202I	1200		50	47	42	38	34	31	28	24	19	11

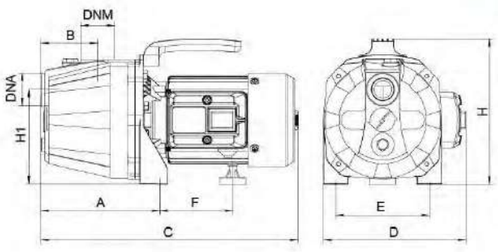

Размерный чертеж

Модель	DNA	DNM	A (мм)	B (мм)	C (мм)	D (мм)	E (мм)	F (мм)	H (мм)	H1 (мм)
EKJ-602I	1"	1"	155	74	335	186	122	95	189	123
EKJ-802I										
EKJ-1002I	1"	1"	182	105	380	217	140	108	227	158
EKJ-1202I										

Характеристики насосов

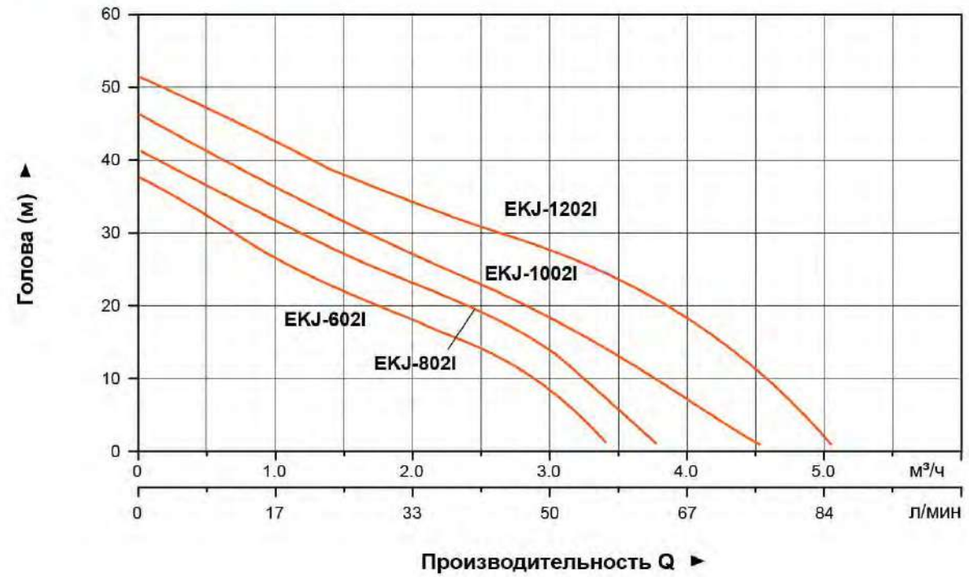

Используемые материалы

No.	Части	Материал	No.	Части	Материал
1	Сливной винт	ZCuZn38	13	Статор	
2	Корпус насоса	HT200	14	Уплотнение	EPDM
3	Заглушка заливного отверстия	ZCuZn38	15	Задний фланец	ADC12
4	Заглушка	PE	16	Шестигранный болт	Zinc
5	Эжектор	PPO-GF30	17	Вентилятор	PP-GF15
6	Диффузор	PPO-GF30	18	Крышка вентилятора	PP-GF10
7	Рабочее колесо	PPO-GF30	19	Кабель	
8	Крышка насоса	304	20	Водонепроницаемый выключатель	
9	Резиновая шайба	NBR	21	Клеммная коробка	PA6-GF25
10	Соединительный фланец	ADC12	22	Кабельный зажим	PC+ABS
11	Рукоять	PP-GF30	23	Крепление конденсатора	PC+ABS
12	Ротор		24	Подпорка	PA6-GF25

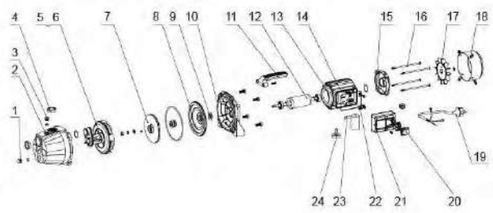

Упаковочная информация

Модель	Вес брутто (кг)	Длина (мм)	Ширина (мм)	Высота (мм)	Количество (шт/20'TEU)
EKJ-602I	8.5	350	210	210	1720
EKJ-802I	9.4	350	210	210	1720
EKJ-1002I	11.8	410	250	250	960
EKJ-1202I	12.8	410	250	250	960

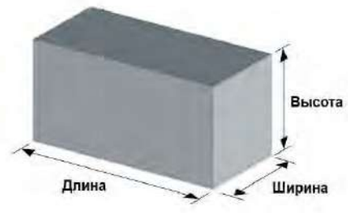

EKJ

Самовсасывающий(Садовый) Насос

EKJ-602P/802P

EKJ-1002P/1202P

Применение

- Самовсасывающий садовый насос, также подходящий для повышения давления воды в бытовых целях
- Компактный, легкий, надежный и простой в использовании
- Двигатель с термозащитой

Насос

- Уникальный эргономичный дизайн
- Макс. температура жидкости: + 35 °C
- Макс. всасывание: +8 м

Электродвигатель

- Подшипник с низким уровнем шума и длительным сроком службы
- Встроенная термозащита
- Класс изоляции: F
- Класс защиты: IPX4
- Максимальная температура окружающей среды: +40 °C

Расшифровка обозначений

EKJ - 10 02 P

- P — Пластиковый Корпус Насоса
- 02 — Особенности
- 10 — Мощность /100 Вт
- EKJ — Самовсасывающий Насос

Технические параметры

Модель	Мощность (Вт)	Q (м³/ч)	0	0.5	1	1.5	2	2.5	3	3.5	4	4.5
		Q (л/мин)	0	9	17	25	33	41	50	48	67	75
EKJ-602P	600	H (м)	35	32	26	21	17	13	7	-	-	-
EKJ-802P	800		40	36	32	27	22	18	13	4	-	-
EKJ-1002P	1000		45	41	38	31	28	21	19	12	6	-
EKJ-1202P	1200		50	47	42	38	34	31	28	24	19	11

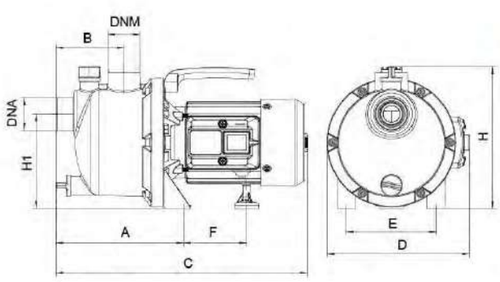

Размерный чертеж

Модель	DNA	DNM	A (мм)	B (мм)	C (мм)	D (мм)	E (мм)	F (мм)	H (мм)	H1 (мм)
EKJ-602P	1"	1"	178.5	95	351.5	199	126	88	198	132
EKJ-802P										
EKJ-1002P	1"	1"	178.5	99	376	217	140	108	227	158
EKJ-1202P										

Характеристики насосов

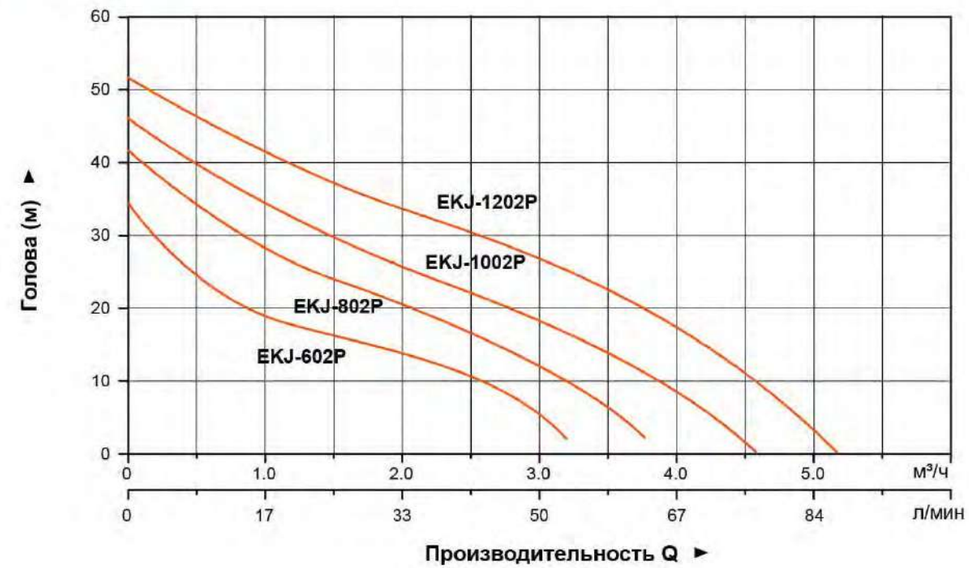

Используемые материалы

No.	Части	Материал	No.	Части	Материал
1	Заглушка	PE	14	Задний фланец	ADC12
2	Корпус насоса	PP-GF30	15	Шестигранный болт	Zinc
3	Заглушка заливного отверстия	PP-GF30	16	Вентилятор	PP-GF15
4	Эжектор	PPO-GF30	17	Крышка вентилятора	PP-GF10
5	Диффузор	PPO-GF30	18	Кабель	
6	Рабочее колесо	PPO-GF30	19	Водонепроницаемый выключатель	
7	Крышка насоса	304	20	Разъём	
8	Резиновая шайба	NBR	21	Клеммная коробка	PA6-GF25
9	Соединительный фланец	ADC12	22	Кабельный зажим	PC+ABS
10	Рукоять	PP-GF30	23	Конденсатор	
11	Ротор		24	Крепление конденсатора	PC+ABS
12	Статор		25	Подпорка	PA6-GF25
13	Уплотнение	EPDM			

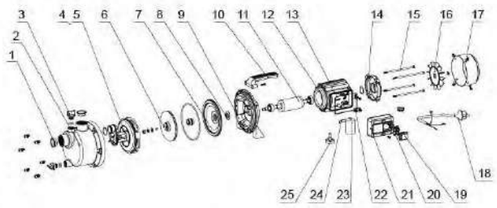

Упаковочная информация

Модель	Вес брутто (кг)	Длина (мм)	Ширина (мм)	Высота (мм)	Количество (шт/20'TEU)
EKJ-602P	6.5	365	225	225	1500
EKJ-802P	7.4	365	225	225	1500
EKJ-1002P	9	410	250	250	960
EKJ-1202P	10	410	250	250	960

EKJ

Автоматическая насосная станция

выбранный пятиходовой клапан

EKJ-602SA/SA5 / 802SA/SA5

EKJ-1002SA/SA5 / 1202SA/SA5

Применение

- Автоматическая станция повышения давления, в состав которой установлен самовсасывающий центробежный насос с термозащитой.
- Напорный бак позволит обеспечить надёжную работу системы.

Насос

- Уникальный эргономичный дизайн
- Макс. температура жидкости: + 35 °C
- Макс. всасывание: +8 м

Электродвигатель

- Подшипник с низким уровнем шума и длительным сроком службы
- Встроенная термозащита
- Класс изоляции: F
- Класс защиты: IPX4
- Максимальная температура окружающей среды: +40 °C

Расшифровка обозначений

EKJ - 1002 S A

- A — Бак
- S — Корпус Насоса из Нержавеющей стали
- 1002 — Мощность
- EKJ — Самовсасывающий Насос

Технические параметры

Модель	Мощность (Вт)	Q ($м^3$/ч)	0	0.5	1	1.5	2	2.5	3	3.5	4	4.5
		Q (л/мин)	0	9	17	25	33	41	50	48	67	75
EKJ-602SA/SA5	600	H (м)	35	32	26	21	17	13	7	-	-	-
EKJ-802SA/SA5	800		40	36	32	27	22	18	13	4	-	-
EKJ-1002SA/SA5	1000		45	41	38	31	28	21	19	12	6	-
EKJ-1202SA/SA5	1200		50	47	42	38	34	31	28	24	19	11

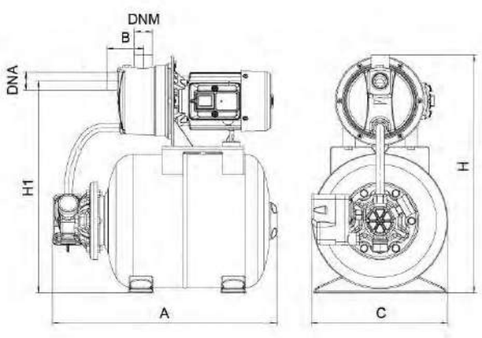

Размерный чертеж

Модель	DNA	DNM	A (мм)	B (мм)	C (мм)	H (мм)	H1 (мм)
EKJ-602SA/SA5	1"	1"	454	73	276	480	427
EKJ-802SA/SA5							
EKJ-1002SA/SA5	1"	1"	453.5	89	276	501	453
EKJ-1202SA/SA5							

Характеристики насосов

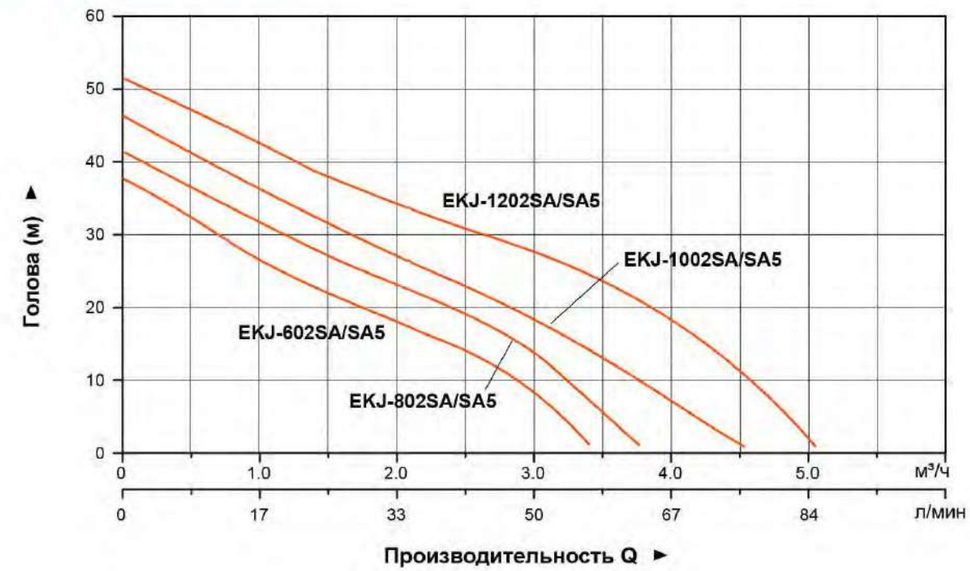

Используемые материалы

No.	Части	Материал	No.	Части	Материал
1	Заглушка	PE	17	Кабельный зажим	PC+ABS
2	Корпус насоса	304	18	Клеммная коробка	PA6-GF25
3	Заглушка заливного отверстия	HPb59-1	19	Водонепроницаемый выключатель	
4	Эжектор	PPO-GF30	20	Конденсатор	
5	Диффузор	PPO-GF30	21	Крепление конденсатора	PC+ABS
6	Рабочее колесо	PPO-GF30	22	Огнестойкий блок	PP-GF30
7	Крышка насоса	304	23	Подпорка	PA6-GF25
8	Резиновая шайба	NBR	24	Гидроаккумулятор	
9	Соединительный фланец	ADC12	25	Манометр	
10	Ротор		26	Уплотнителная шайба	NBR
11	Статор		27	Гибкая труба	
12	Уплотнение	EPDM	28	Реле давления	
13	Шестигранный болт	Q235	29	Трубка	35#
14	Задний фланец	ADC12	30	Кабель	
15	Вентилятор	PP-GF15	31	Разъем питания	
16	Крышка вентилятора	PP-GF10	32	Пробка	PP-GF30

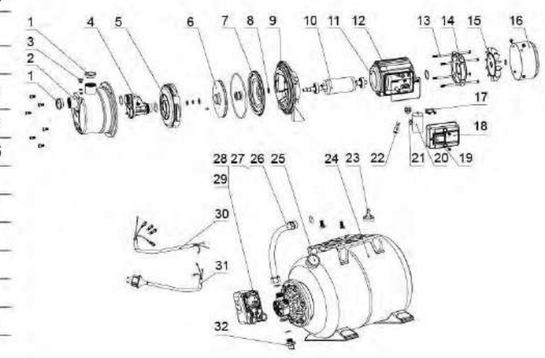

Упаковочная информация

Модель	Вес брутто (кг)	Длина (мм)	Ширина (мм)	Высота (мм)	Количество (шт/20'TEU)
EKJ-602SA/SA5	12.4	470	300	510	340
EKJ-802SA/SA5	13.3	470	300	510	340
EKJ-1002SA/SA5	15	470	300	530	364
EKJ-1202SA/SA5	15.9	470	300	530	364

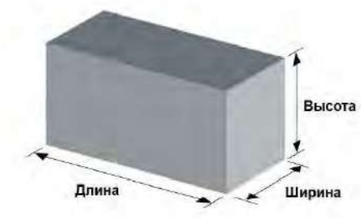

EKJ
Автоматическая насосная станция

выбранный пятиходовой клапан

EKJ-602IA/IA5 / 802IA/IA5

EKJ-1002IA/IA5 / 1202IA/IA5

Применение

- Автоматическая станция повышения давления, в состав которой установлен самовсасывающий центробежный насос с термозащитой.
- Напорный бак позволит обеспечить надёжную работу системы.

Насос

- Уникальный эргономичный дизайн
- Макс. температура жидкости: + 35 °C
- Макс. всасывание: +8 м

Электродвигатель

- Подшипник с низким уровнем шума и длительным сроком службы
- Встроенная термозащита
- Класс изоляции: F
- Класс защиты: IPX4
- Максимальная температура окружающей среды: +40 °C

Расшифровка обозначений

EKJ - 1002 I A

- A — Бак
- I — Чугунный Корпус Насоса
- 1002 — Мощность
- EKJ — Самовсасывающий Насос

Технические параметры

Модель	Мощность (Вт)	Q (м³/ч)	0	0.5	1	1.5	2	2.5	3	3.5	4	4.5
		Q (л/мин)	0	9	17	25	33	41	50	48	67	75
EKJ-602IA/IA5	600	H (м)	35	32	26	21	17	13	7	-	-	-
EKJ-802IA/IA5	800		40	36	32	27	22	18	13	4	-	-
EKJ-1002IA/IA5	1000		45	41	38	31	28	21	19	12	6	-
EKJ-1202IA/IA5	1200		50	47	42	38	34	31	28	24	19	11

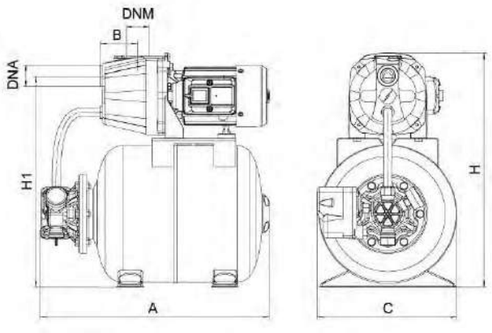

Размерный чертеж

Модель	DNA	DNM	A (мм)	B (мм)	C (мм)	H (мм)	H1 (мм)
EKJ-602IA/IA5	1"	1"	454	74	276	463	418
EKJ-802IA/IA5							
EKJ-1002IA/IA5	1"	1"	453.5	105	276	510	453
EKJ-1202IA/IA5							

Характеристики насосов

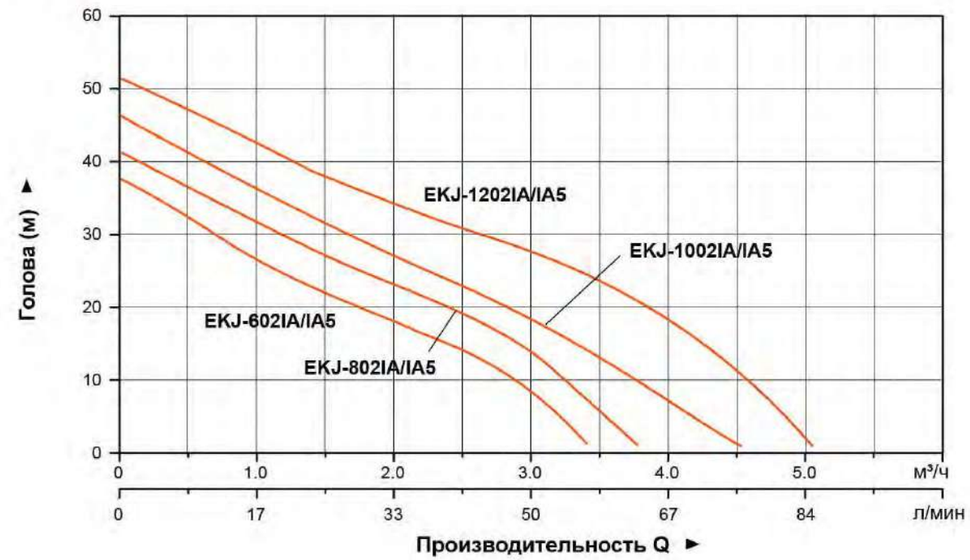

Используемые материалы

No.	Части	Материал	No.	Части	Материал
1	Заглушка	PE	17	Кабельный зажим	PC+ABS
2	Корпус насоса	304	18	Клеммная коробка	PA6-GF25
3	Заглушка заливного отверстия	HPb59-1	19	Водонепроницаемый выключатель	
4	Эжектор	PPO-GF30	20	Конденсатор	
5	Диффузор	PPO-GF30	21	Крепление конденсатора	PC+ABS
6	Рабочее колесо	PPO-GF30	22	Огнестойкий блок	PP-GF30
7	Крышка насоса	304	23	Подпорка	PA6-GF25
8	Резиновая шайба	NBR	24	Гидроаккумулятор	
9	Соединительный фланец	ADC12	25	Манометр	
10	Ротор		26	Уплотнителная шайба	NBR
11	Статор		27	Гибкая труба	
12	Уплотнение	EPDM	28	Реле давления	
13	Шестигранный болт	Q235	29	Трубка	35#
14	Задний фланец	ADC12	30	Кабель	
15	Вентилятор	PP-GF15	31	Разъем питания	
16	Крышка вентилятора	PP-GF10	32	Пробка	PP-GF30

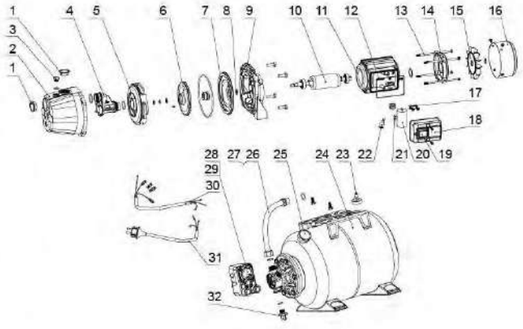

Упаковочная информация

Модель	Вес брутто (кг)	Длина (мм)	Ширина (мм)	Высота (мм)	Количество (шт/20`TEU)
EKJ-602IA/IA5	14.2	470	300	500	340
EKJ-802IA/IA5	15.1	470	300	500	340
EKJ-1002IA/IA5	17.6	470	300	540	364
EKJ-1202IA/IA5	18.6	470	300	540	364

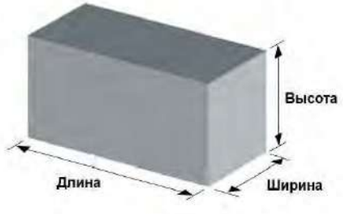

EKJ
Автоматическая насосная станция

выбранный пятиходовой клапан

EKJ-602PA/PA5 / 802PA/PA5

EKJ-1002PA/PA5 / 1202PA/PA5

Применение

- Автоматическая станция повышения давления, в состав которой установлен самовсасывающий центробежный насос с термозащитой.
- Напорный бак позволит обеспечить надёжную работу системы.

Насос

- Уникальный эргономичный дизайн
- Макс. температура жидкости: + 35 °C
- Макс. всасывание: +8 м

Электродвигатель

- Подшипник с низким уровнем шума и длительным сроком службы
- Встроенная термозащита
- Класс изоляции: F
- Класс защиты: IPX4
- Максимальная температура окружающей среды: +40 °C

Расшифровка обозначений

EKJ - 602 P A

- A — Бак
- P — Пластиковый Корпус Насоса
- 602 — Мощность
- EKJ — Самовсасывающий Насос

Технические параметры

Модель	Мощность (Вт)	Q (м³/ч)	0	0.5	1	1.5	2	2.5	3	3.5	4	4.5
		Q (л/мин)	0	9	17	25	33	41	50	48	67	75
EKJ-602PA/PA5	600	H (м)	35	32	26	21	17	13	7	-	-	-
EKJ-802PA/PA5	800		40	36	32	27	22	18	13	4	-	-
EKJ-1002PA/PA5	1000		45	41	38	31	28	21	19	12	6	-
EKJ-1202PA/PA5	1200		50	47	42	38	34	31	28	24	19	11

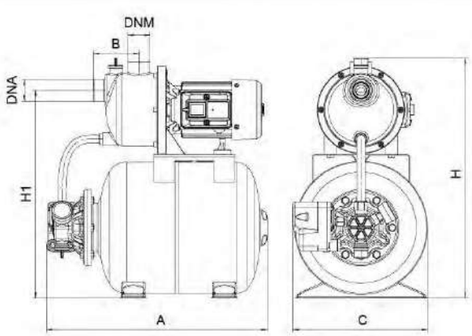

Размерный чертеж

Модель	DNA	DNM	A (мм)	B (мм)	C (мм)	H (мм)	H1 (мм)
EKJ-602PA/PA5	1"	1"	454	94	276	493	427
EKJ-802PA/PA5							
EKJ-1002PA/PA5	1"	1"	453.5	99	276	512	453
EKJ-1202PA/PA5							

Характеристики насосов

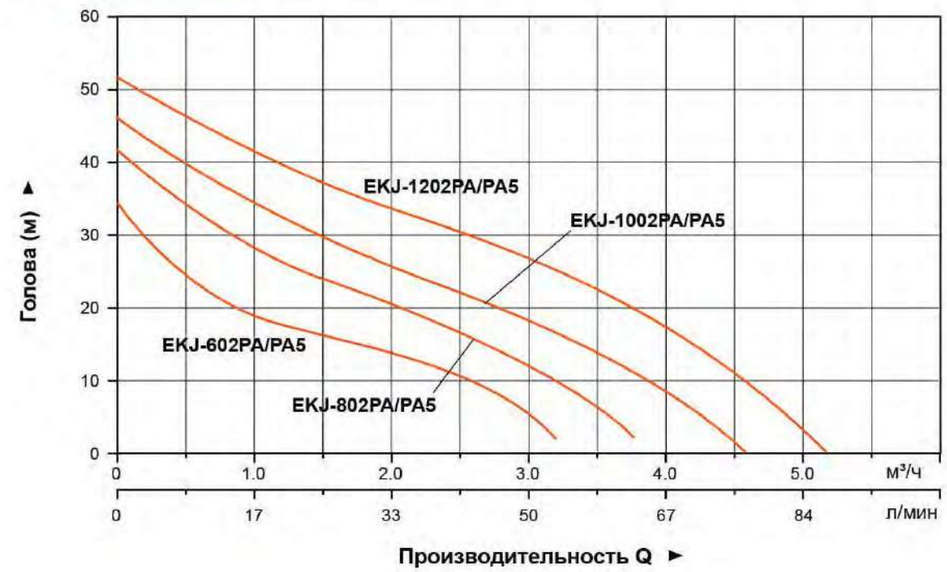

Используемые материалы

No.	Части	Материал	No.	Части	Материал
1	Заглушка	PE	17	Кабельный зажим	PC+ABS
2	Корпус насоса	PP-GF30	18	Клеммная коробка	PA6-GF25
3	Заглушка заливного отверстия	PP-GF30	19	Водонепроницаемый выключатель	
4	Эжектор	PPO-GF30	20	Конденсатор	
5	Диффузор	PPO-GF30	21	Крепление конденсатора	PC+ABS
6	Рабочее колесо	PPO-GF30	22	Огнестойкий блок	PP-GF30
7	Крышка насоса	304	23	Подпорка	PA6-GF25
8	Резиновая шайба	NBR	24	Гидроаккумулятор	
9	Соединительный фланец	ADC12	25	Манометр	
10	Ротор		26	Уплотнителная шайба	NBR
11	Статор		27	Гибкая труба	
12	Уплотнение	EPDM	28	Реле давления	
13	Шестигранный болт	Q235	29	Трубка	35#
14	Задний фланец	ADC12	30	Кабель	
15	Вентилятор	PP-GF15	31	Разъем питания	
16	Крышка вентилятора	PP-GF10	32	Пробка	PP-GF30

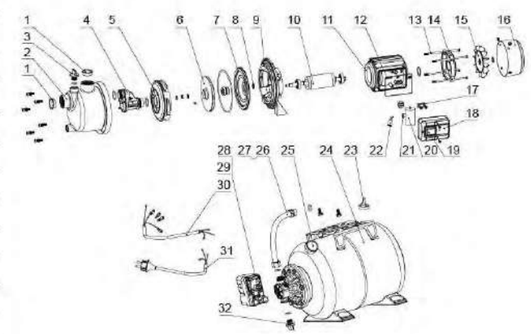

Упаковочная информация

Модель	Вес брутто (кг)	Длина (мм)	Ширина (мм)	Высота (мм)	Количество (шт/20`TEU)
EKJ-602PA/PA5	12.2	470	300	520	324
EKJ-802PA/PA5	13.1	470	300	520	324
EKJ-1002PA/PA5	14.9	470	300	540	364
EKJ-1202PA/PA5	15.8	470	300	540	364

QDX
Дренажные погружные насосы

Application

- Применяется для орошения и осушения.
- Находит применение для откачки воды из колодцев, орошения полей и осушения, полива сада и для бытового водоснабжения, а также для откачки промышленных вод, подачи воды и дренажа при строительстве и т.п.

Pump

- Чугунный корпус и суппорт имеют особую обработку и не поддаются коррозии
- Максимальная глубина погружения: 5 м
- Максимальная температура жидкости: + 40 °C
- Значение pH: 6.5 - 8

Motor

- Медная обмотка двигателя
- Встроенная термозащита
- Сварной вал из нержавеющей стали
- Класс изоляции: F
- Класс защиты: IP68

Расшифровка обозначений

Q(D)X 1.5-32-0.75 (A)

- Наличие поплавкового выключателя
- Мощность (кВт)
- Номинальная высота подъема (м)
- Номинальная производительность ($м^3$/час)
- Тип насоса (погружной насос) (Трехфазная версия - без литеры "D")

Технические параметры

Модель	Q($м^3$/ч)	0	1.5	3	4.5	6	7.5	9	10.5	12	13.5	15	16.5	18	19.5	21	22.5	24	25.5	27	28.5	30	31.5	33	34.5	36	37.5	39	40.5	42	43.5	45
	Q (л/мин)	0	25	50	75	100	125	150	175	200	225	250	275	300	325	350	375	400	425	450	475	500	525	550	575	600	625	650	675	700	725	750
*QDX1.5-12-0.25A		13	12	11	9	5.5	-	-	-	-	-	-	-	-	-	-	-	-	-	-	-	-	-	-	-	-	-	-	-	-	-	-
*QDX1.5-15-0.37A		16	15.6	14.2	12.3	9.8	-	-	-	-	-	-	-	-	-	-	-	-	-	-	-	-	-	-	-	-	-	-	-	-	-	-
*QDX1.5-25-0.55A		26.5	25	22.5	18	14	-	-	-	-	-	-	-	-	-	-	-	-	-	-	-	-	-	-	-	-	-	-	-	-	-	-
*QDX3-18-0.55A		19.2	19.1	18.5	17.5	15.5	13.2	10	7	3.7	-	-	-	-	-	-	-	-	-	-	-	-	-	-	-	-	-	-	-	-	-	-
*QDX10-10-0.55A		13.2	13.2	13.2	13	12.7	12	11	10	9.2	7.5	6	-	-	-	-	-	-	-	-	-	-	-	-	-	-	-	-	-	-	-	-
*QDX15-7-0.55A		8.6	8.5	8.5	8.4	8.3	8.3	8.3	8.2	7.8	7.4	7	6.3	5.8	4.9	4.1	3.2	2.2	-	-	-	-	-	-	-	-	-	-	-	-	-	-
Q(D)X1.5-32-0.75(A)	H	32.5	31.5	28.5	24.5	20	15.5	8.5	-	-	-	-	-	-	-	-	-	-	-	-	-	-	-	-	-	-	-	-	-	-	-	-
Q(D)X6-18-0.75(A)	(м)	19.5	19.2	19	18.6	18	17	16.3	15.6	13.7	11.8	9	7.5	-	-	-	-	-	-	-	-	-	-	-	-	-	-	-	-	-	-	-
Q(D)X10-16-0.75(A)		19.5	19.2	19	18.6	18	17	16.3	15.6	13.7	11.8	9	7.5	-	-	-	-	-	-	-	-	-	-	-	-	-	-	-	-	-	-	-
Q(D)X15-10-0.75(A)		12.1	12.1	12	11.9	11.8	11.7	11.6	11.4	11.2	10.9	10.6	10	9.5	8.9	8.2	7.7	7.2	5.7	4.9	4.2	3.4	-	-	-	-	-	-	-	-	-	-
Q(D)X25-6-0.75(A)		10.6	10.6	10.5	10.4	10.4	10.3	10.1	9.9	9.7	9.5	9.3	9	8.6	8.2	7.2	6.7	6.1	5.5	4.3	3.2	-	-	-	-	-	-	-	-	-	-	-
Q(D)X10-18-1.1(A)		25	25	25	24.6	24	22.8	22.2	18.5	16	13.2	10	-	-	-	-	-	-	-	-	-	-	-	-	-	-	-	-	-	-	-	-
Q(D)X15-14-1.1(A)		16.6	16.6	16.5	16.4	16.3	16.2	16.1	15.7	15.4	14.8	14.2	13.5	12.8	12.1	11.5	10.9	9.9	8.9	7.8	6.8	5.5	4.3	-	-	-	-	-	-	-	-	-
Q(D)X40-6-1.1(A)		9.5	9.5	9.5	9.5	9.5	9.5	9.5	9.5	9.5	9.5	9.5	9.5	9.4	9.3	9.2	9	8.9	8.7	8.3	8	7.7	7.3	6.9	6.5	6	5.5	5	4.5	4	3.5	3

*Только однофазный

Модель	Q($м^3$/ч)	1.5	10	20	30	40	45	50	55	60	65	70
	Q (л/мин)	25	167	333	500	667	750	833	917	1000	1083	1167
QDX40-9-1.5		12.3	12	11.4	10.5	9.2	8.5	7.6	6.7	5.7	4.6	-
QX40-9-1.5		12.3	12	11.4	10.5	9.2	8.5	7.6	6.7	5.7	4.6	-
QDX50-7-1.5	H	12.3	12	11.4	10.5	9.2	8.5	7.6	6.7	5.7	4.6	-
QX50-7-1.5	(м)	12.3	12	11.4	10.5	9.2	8.5	7.6	6.7	5.7	4.6	-
QX50-10-2.2		15.4	15.2	14.6	13.7	12.5	11.8	11	10.1	9.1	8	6.9
QX65-8-2.2		15.4	15.2	14.6	13.7	12.5	11.8	11	10.1	9.1	8	6.9

Характеристики насосов

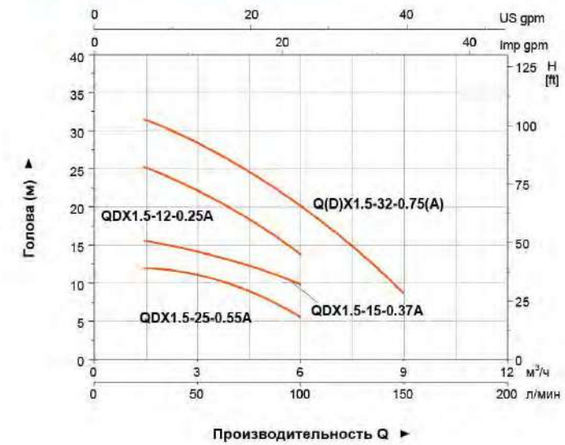

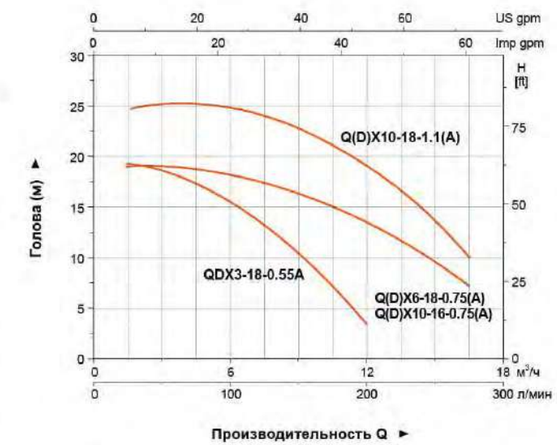

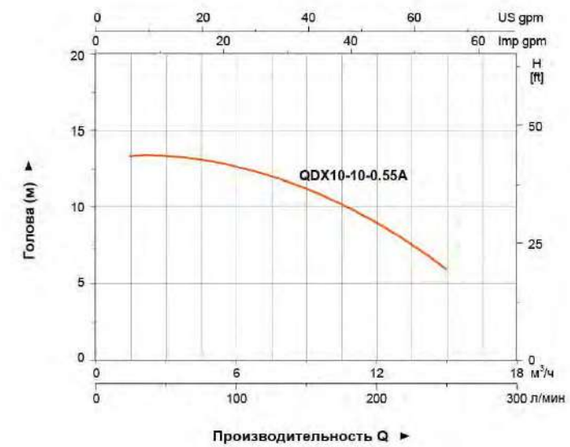

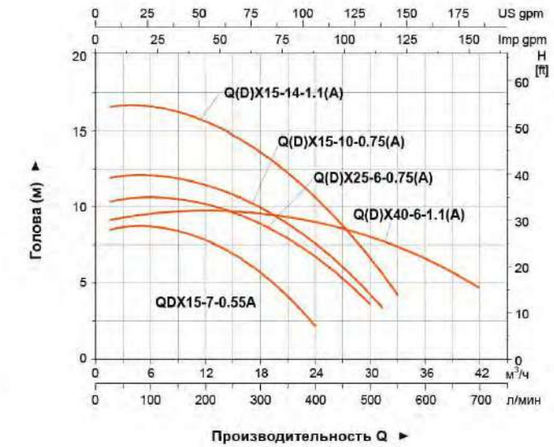

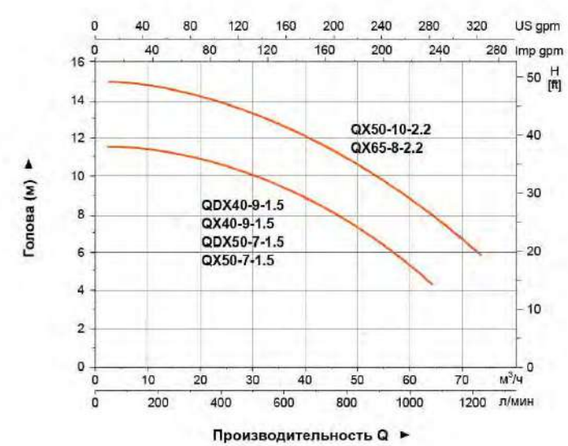

QDX
Дренажные погружные насосы

Используемые материалы

No.	Части	Материал
1	Сетка фильтра	Нержавеющей стали
2	Корпус насоса	HT200
3	Уплотнительное кольцо	NBR
4	Выпускной соединитель	HT200
*5	Рабочее колесо	PPO/HT200
6	Уплотнительное кольцо	
7	Крышка масляного цилиндра	HT200
8	Уплотнительное кольцо	NBR
9	Механическое уплотнение	Upper: Керамика/Углерод Lower: Sic/Carbon
10	Корпус двигателя	HT200
11	Статор	
12	Кабельная сборка	
13	Ручка	PP

No.	Части	Материал
14	Поплавковый выключатель	HT200
15	Верхняя крышка	
16	Конденсатор	
17	Уплотнительное кольцо	NBR
18	Верхняя крышка	HT200
19	Волна весна	
20	Ротор	
21	Подшипник	

*HT200 для QDX25-6-0.75A и QDX40-5.5-1.1A

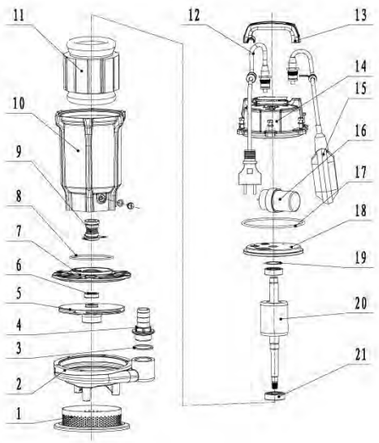

Размерный чертеж

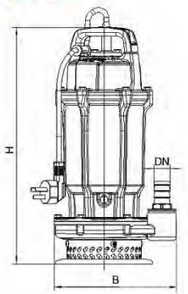

Модель	Выход	Соединитель				H (мм)	B (мм)
		Стандарт		Опционально			
	Наружная резьба	Диаметр насадки (мм)	Внутренняя резьба	Диаметр насадки (мм)	Наружная резьба		
QDX1.5-12-0.25A	G1	25	/	25	G3/4	195	145
QDX1.5-15-0.37A	G1	25	/	25	G3/4	195	145
QDX1.5-25-0.55A	G1	25	/	25	G3/4	245	195
QDX3-18-0.55A	G1	25	/	25	G3/4	205	160
QDX10-10-0.55A	G1.5	40	/	40	G1	215	150
QDX15-7-0.55A	G2	50	/	50	G1.5	240	170
Q(D)X1.5-32-0.75(A)	G1	25	/	25	G3/4	245	195
Q(D)X6-18-0.75(A)	G1.5	40	/	40	G1	220	160
Q(D)X10-16-0.75(A)	G1.5	50	/	50	G1.5	220	160
Q(D)X15-10-0.75(A)	G2	65	/	65	G2	240	170
Q(D)X25-6-0.75(A)	G2.5	80	/	80	G2.5	250	160
Q(D)X10-18-1.1(A)	G1.5	50	/	50	G1.5	270	190
Q(D)X15-14-1.1(A)	/	65	/	65	G2	270	180
Q(D)X40-6-1.1(A)	/	80	/	80	G2.5	270	195
QDX40-9-1.5	/	80	G2.5	/	/	520	319
QX40-9-1.5	/	80	G2.5	/	/	488	319
QDX50-7-1.5	/	80	G2.5	/	/	520	319
QX50-7-1.5	/	100	G3.5	/	/	488	319
QX50-10-2.2	/	100	G3.5	/	/	492	319
QX65-8-2.2	/	100	G3.5	/	/	492	319

Упаковочная информация

Модель	Вес брутто (кг)	Длина (мм)	Ширина (мм)	Высота (мм)	Количество (шт/20'TEU)
QDX1.5-12-0.25A	11.5	392	224	180	1788
QDX1.5-15-0.37A	11.5	392	224	190	1788
QDX1.5-25-0.55A	16	435	250	235	1062
QDX3-18-0.55A	14.5	415	230	205	1388
QDX10-10-0.55A	14.5	415	230	205	1388
QDX15-7-0.55A	15.5	420	280	215	1132
Q(D)X1.5-32-0.75(A)	16.5	435	250	235	1062
Q(D)X6-18-0.75(A)	15.5	415	230	205	1388
Q(D)X10-16-0.75(A)	15.5	415	230	205	1388
Q(D)X15-10-0.75(A)	16.5	420	280	215	1132
Q(D)X25-6-0.75(A)	17.5	420	280	215	1132
Q(D)X10-18-1.1(A)	22	452	300	240	855
Q(D)X15-14-1.1(A)	22	452	300	240	855
Q(D)X40-6-1.1(A)	22.5	490	295	235	792
QDX40-9-1.5	31	560	370	290	420
QX40-9-1.5	26	560	370	290	420
QDX50-7-1.5	31	560	370	290	420
QX50-7-1.5	26	560	370	290	420
QX50-10-2.2	31	560	370	290	420
QX65-8-2.2	31	560	370	290	420

Application

- Предназначен для откачивания воды из колодцев
- Сельскохозяйственное орошение и дренаж
- Полив сада и огорода
- Строительства, аквакультуры, рыбных прудов и т. д

Features

- Корпус насоса из чугуна, алюминиевый кожух мотора
- Медная обмотка двигателя
- Встроенная термозащита
- Сварной вал из нержавеющей стали

Pump

- Максимальная глубина погружения: 5 м
- Максимальная температура жидкости: + 40 °C
- Значение pH: 6.5 - 8
- Макс.,содержание песка составляет 0,1%. Прохождение взвешенных частиц до 0,2 мм.
- Класс изоляции: F
- Класс защиты: IP68

Расшифровка обозначений

Q(D)X 1.5 - 17 - 0.37 L A

- A — Наличие поплавкового выключателя
- L — Алюминиевый корпус
- 0.37 — Мощность (кВт)
- 17 — Номинальная высота подъема (м)
- 1.5 — Номинальная производительность ($м^3$/час)
- Q(D)X — Тип насоса (погружной насос) (Трехфазная версия - без литеры "D")

Технические параметры

Модель	Q($м^3$/ч)	0	0.5	1	1.5	2	2.5	3	4	5	6	7	8	9
	Q (л/мин)	0	8.5	16.5	25	33	41.5	50	67	83	100	117	113	150
QDX1.5-12-0.25LA	H (м)	13	12.7	12.3	12	11.8	11.4	11	9.5	8.3	5.5	-	-	-
QDX1.5-17-0.37LA		17.2	17	16.9	16.8	16.2	15.6	15	13.4	11.2	8.8	-	-	-
QDX1.5-25-0.55LA		26.5	26.2	25.5	25	24.5	23	22.5	20	16	13	10	-	-
Q(D)X1.5-32-0.75L(A)		33.5	33.2	32.5	32	31	30.3	29.5	27.5	25	21	17.5	13	-
QDX3-10-0.25LA		13	-	12.3	-	11.8	-	11	9.5	8.3	5.5	-	-	-
QDX3-14-0.37LA		16	-	15.4	-	14.9	-	14	12.5	11	9.5	7	-	-
QDX3-18-0.55LA		19.4	-	19.1	-	18.6	-	18	17.3	16.3	15	13.6	12	10

Модель	Q($м^3$/ч)	0	2	4	6	8	10	12	14	16	18	20
	Q (л/мин)	0	33	67	100	133	167	200	233	267	300	333
QDX10-10-0.55LA	H (м)	13.2	13.2	13.3	12.7	11.8	10	8.2	7	5	-	-
Q(D)X6-18-0.75L(A)		19.5	19.4	18.8	18	17.7	16	14.2	11.3	8.5	5.5	2
Q(D)X10-16-0.75L(A)		19.5	19.4	18.8	18	17.7	16	14.2	11.3	8.5	5.5	2
Q(D)X10-18-1.1L(A)		25	24.5	26.2	23	21.5	18	15.5	11	4.5	-	-

Модель	Q($м^3$/ч)	0	5	10	15	20	25	30	35	40	45	50	55	60	65	70	75
	Q (л/мин)	0	83	167	250	333	417	500	583	667	750	833	917	1000	1083	1167	1250
QDX15-7-0.55LA	H (м)	8.7	8.6	8.2	7	4.9	1.7	-	-	-	-	-	-	-	-	-	-
Q(D)X15-10-0.75L(A)		12.1	11.7	11.2	10	7.9	5.3	-	-	-	-	-	-	-	-	-	-
Q(D)X15-14-1.1L(A)		16.6	16.5	15.7	14	11.6	8.7	5.5	-	-	-	-	-	-	-	-	-
Q(D)X25-6-0.75L(A)		11.8	11	10.3	9.6	8.3	6	3.5	-	-	-	-	-	-	-	-	-
Q(D)X30-10-1.5		13.3	13	12.5	12	11.4	10.9	10.5	9.7	9	8	7	6.2	5.1	4	-	-
Q(D)X40-6-1.1L(A)		9.5	9.3	9.2	9.2	9.1	8.6	8	7.1	6	4.8	3.8	2.5	-	-	-	-
Q(D)X40-9-1.5L		13.3	13	12.5	12	11.4	10.9	10.5	9.7	9	8	7	6.2	5.1	4	-	-
Q(D)X40-12-2.2L		16.5	16	15.7	15.4	14.9	14.5	14	13.4	12.7	11.7	11	10.2	9	8	6.8	5.8
Q(D)X50-7-1.5L		13.3	13	12.5	12	11.4	10.9	10.5	9.7	9	8	7	6.2	5.1	4	-	-
Q(D)X50-10-2.2L		16.5	16	15.7	15.4	14.9	14.5	14	13.4	12.7	11.7	11	10.2	9	8	6.8	5.8
Q(D)X65-8-2.2L		16.5	16	15.7	15.4	14.9	14.5	14	13.4	12.7	11.7	11	10.2	9	8	6.8	5.8

Характеристики насосов

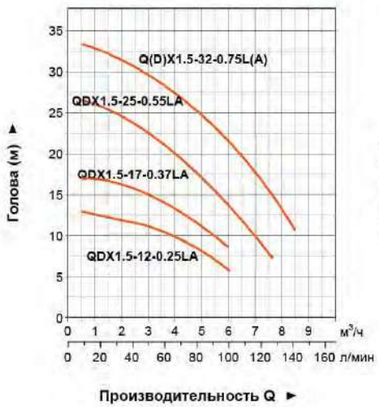

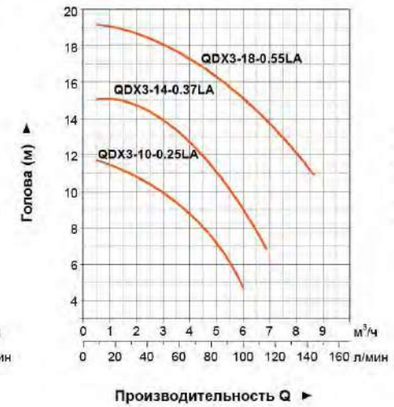

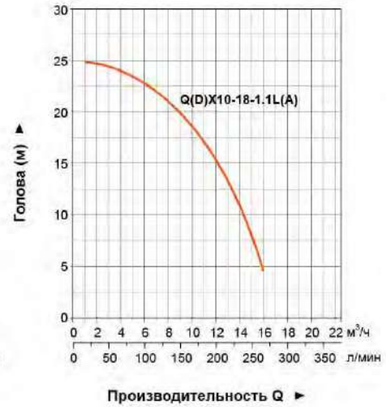

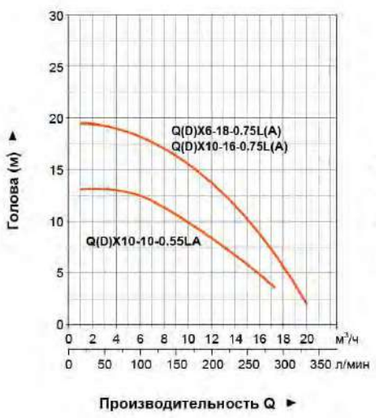

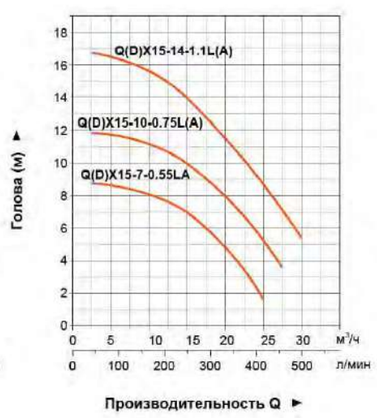

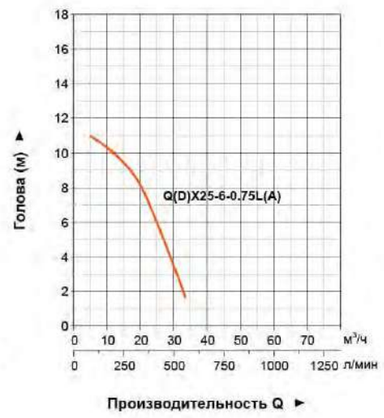

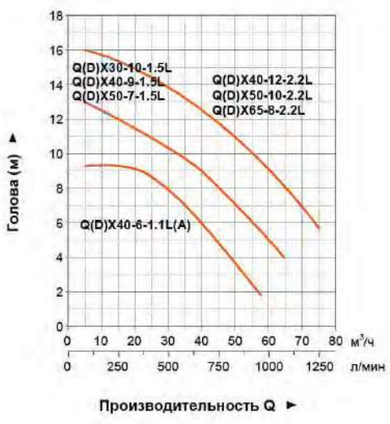

Используемые материалы

No.	Части	Материал
1	Сетка фильтра	Нержавеющей стали
2	Корпус насоса	HT200
3	Уплотнительное кольцо	NBR
4	Выпускной соединитель	HT200
5	Рабочее колесо	PPO
6	Уплотнительное кольцо	
7	Крышка масляного цилиндра	ADC12(0.25/0.37кВт) HT200(0.55/0.75кВт)
8	Механическое уплотнение	
9	Уплотнительное кольцо	NBR
10	Корпус двигателя	ADC12
11	Статор	
12	Кабельная сборка	
13	Ручка	PP

No.	Части	Материал
14	Поплавковый выключатель	
15	Верхняя крышка	ADC12
16	Конденсатор	
17	Уплотнительное кольцо	NBR
18	Верхняя крышка	ADC12
19	Волна весна	
20	Ротор	
21	Подшипник	

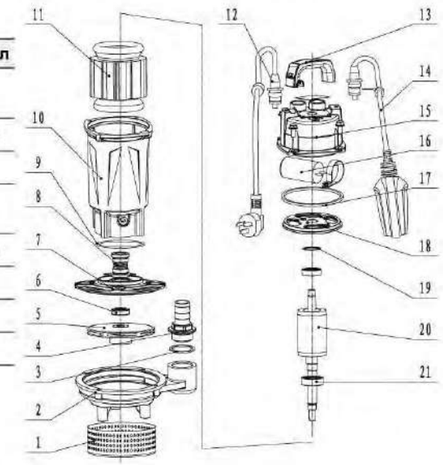

Размерный чертеж

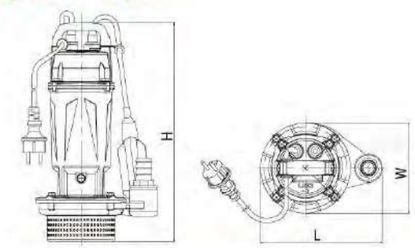

Упаковочная информация

Модель	Выход	Соединитель				L (мм)	W (мм)	H (мм)
		Стандарт		Опционально				
	Наружная резьба	Диаметр насадки (мм)	Внутренняя резьба	Диаметр насадки (мм)	Наружная резьба			
QDX1.5-12-0.25LA	G1	25	/	25	G3/4	195	144	348
QDX1.5-17-0.37LA	G1	25	/	25	G3/4	195	144	348
QDX1.5-25-0.55LA	G1	25	/	25	G3/4	245	194	382
Q(D)X1.5-32-0.75L(A)	G1	25	/	25	G3/4	245	194	382
QDX3-10-0.25LA	G1	25	/	25	G3/4	195	144	348
QDX3-14-0.37LA	G1	25	/	25	G3/4	195	144	348
QDX3-18-0.55LA	G1	25	/	25	G3/4	205	159	375
QDX10-10-0.55LA	G1.5	40	/	40	G1	213	152	374
Q(D)X6-18-0.75L(A)	G1.5	40	/	40	G1	221	159	379
QDX15-7-0.55LA	G2	50	/	50	G1.5	237	160	393
Q(D)X10-16-0.75L(A)	G1.5	50	/	50	G1.5	221	159	372
Q(D)X15-10-0.75L(A)	G2	50	/	50	G2	237	166.5	393
Q(D)X10-18-1.1L(A)	G2	50	/	50	G1.5	271	190	425
Q(D)X15-14-1.1L(A)	/	65	/	65	G2	267	182	426
Q(D)X25-6-0.75L(A)	/	80	/	80	G2.5	248	162	392
Q(D)X40-6-1.1L(A)	/	80	/	80	G2.5	268	194	452
QDX30-10-1.5L	/	65	G2	/	/	319	218	510
QX30-10-1.5L	/	65	G2	/	/	319	218	480
QDX40-9-1.5L	/	80	G2.5	/	/	319	218	510
QX40-9-1.5L	/	80	G2.5	/	/	319	218	480
QDX40-12-2.2L	/	65	G2	/	/	319	218	510
QX40-12-2.2L	/	65	G2	/	/	319	218	480
Q(D)X50-10-2.2L	/	80	G2.5	/	/	319	218	510
QDX50-7-1.5L	/	100	G3.5	/	/	319	218	510
QX50-7-1.5L	/	100	G3.5	/	/	319	218	480
Q(D)X65-8-2.2L	/	100	G3.5	/	/	319	218	510

Модель	Вес брутто (кг)		Длина (мм)	Ширина (мм)	Высота (мм)	Количество (шт/20'TEU)
	QDX	QX				
QDX1.5-12-0.25LA	6.8	-	392	224	180	1788
QDX1.5-17-0.37LA	7.8	-	392	224	180	1788
QDX1.5-25-0.55LA	11.5	-	435	250	235	1062
Q(D)X1.5-32-0.75L(A)	12.5	12	435	250	235	1062
QDX3-10-0.25LA	6.8	-	392	224	180	1788
QDX3-14-0.37LA	7.8	-	392	224	180	1788
QDX3-18-0.55LA	10.2	-	415	230	205	1388
QDX10-10-0.55LA	10.5	-	415	230	205	1388
Q(D)X6-18-0.75L(A)	11.5	11	415	230	205	1388
QDX15-7-0.55LA	11	-	420	280	215	1132
Q(D)X10-16-0.75L(A)	11.5	11	415	230	205	1388
Q(D)X15-10-0.75L(A)	13	12.5	420	280	215	1132
Q(D)X10-18-1.1L(A)	15	14	452	300	240	855
Q(D)X15-14-1.1L(A)	15	14	452	300	240	855
Q(D)X25-6-0.75L(A)	13	12	420	280	215	1132
Q(D)X30-10-1.5L	23.5	20.5	560	370	290	420
Q(D)X40-6-1.1L(A)	17	16	490	295	235	792
Q(D)X40-9-1.5L	23.5	20.5	560	370	290	420
Q(D)X40-12-2.2L	25	23.5	560	370	290	420
Q(D)X50-10-2.2L	25	23.5	560	370	290	420
Q(D)X50-7-1.5L	23.5	20.5	560	370	290	420
Q(D)X65-8-1.5L	25	23.5	560	370	290	420

LSW

Погружной насос для сточных вод

Применение

- Погружные канализационные насосы серии LSW подходят для зданий, больниц, жилых кварталов, коммунального хозяйства, дорожного движения и строительства, заводской канализации, очистки сточных вод и других случаев. Они используются для отвода сточных вод, дождевой воды и сточных вод, содержащих твердые частицы.

Насос

- Корпус из нержавеющей стали
- Чугунный корпус насоса со специальной антикоррозийной обработкой
- Фиксированный кабель уникальной конструкции
- Вал из AISI 304
- Максимальная температура перекачиваемой жидкости: 40°C
- Максимальная глубина погружения: 5м

Электродвигатель

- Электродвигатель с медной обмоткой
- Встроенная термозащита, для однофазной версии
- Класс изоляции:F
- Класс защиты: IPX8

Расшифровка обозначений

LSW m 75 A

- A — Автоматический режим работы с поплавковым выключателем
- 75 — Мощность (HP X 100)
- m — Однофазный двигатель (Опущено для трехфазного двигателя)
- LSW — Погружной насос для сточных вод

Технические параметры

Модель	Мощность		Напряжение / частота	Номинальный поток	Номинальный напор	Мак. трафик	Мак.голова	Максимальный диаметр частиц
	кВт	Л.с.	В / Гц	$м^3/ч$	м	$м^3/ч$	м	мм
LSWm25(A)	0.18	0.25	180-220/50	6	5	11	8	20
LSWm30(A)	0.25	0.37	180-220/50	8	5	12	9	20
LSWm50(A)	0.37	0.5	180-220/50	8	6	13	11	20
LSWm75(A)	0.55	0.75	180-220/50	10	8	16	13.5	20
LSWm100(A)	0.75	1.0	180-220/50	10	11	19	17	20
LSWm150(A)	1.1	1.5	180-220/50	15	10	26	13.5	25
LSWm200(A)	1.5	2.0	180-220/50	18	12	32	19	25
LSWm300(A)	2.2	3	180-220/50	20	15	34.5	23	25

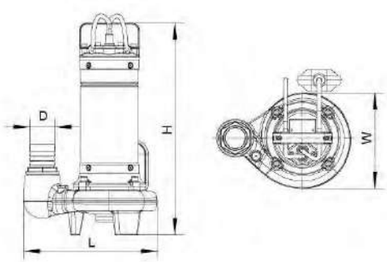

Размерный чертеж

Модель	D (мм)	L (мм)	W (мм)	H (мм)
LSWm25(A)	G1.5/40	221	158	362
LSWm30(A)	G1.5/40	221	158	362
LSWm50(A)	G1.5/40	221	158	372
LSWm75(A)	G2/50	260	185	410
LSWm100(A)	G2/50	260	185	410
LSWm150(A)	G2/50	269	186	450
LSWm200(A)	G2/50	269	186	470
LSWm300(A)	G2/50	269	186	470

Характеристики насосов

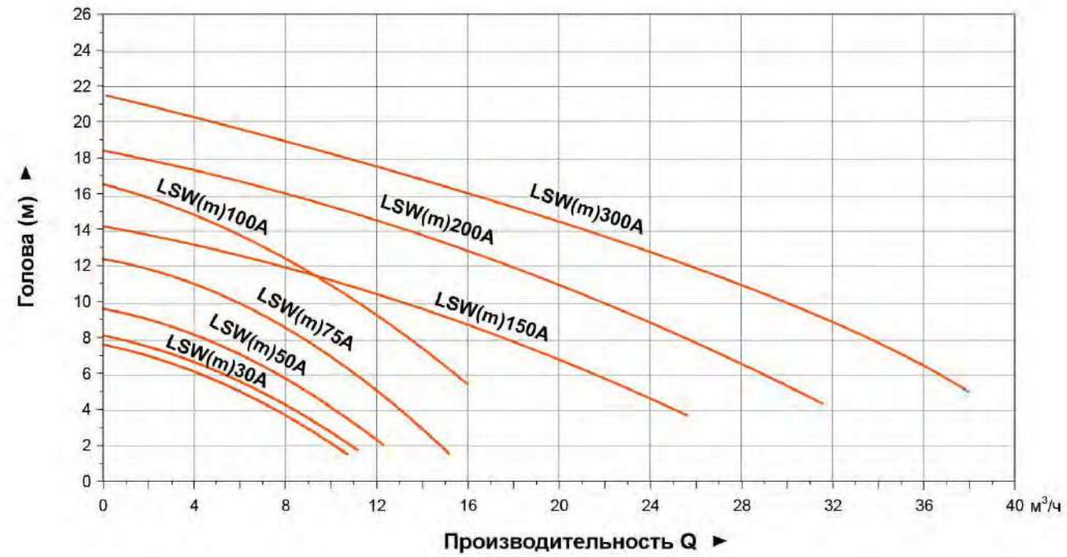

Используемые материалы

No.	Части	Материал	No.	Части	Материал
1	Корпус насоса	HT 200	11	Статор	
2	Значение выхлопных газов	HP59-1	12	Верхняя крышка	ADC 12
3	Колесо рабочее	HT 200	13	Зажим конденсатора	Q235
4	Маслянное уплотнение		14	Конденсатор	
5	Крышка маслянной камеры	HT 200	15	Верхняя крышка	HT 200
6	Соединитель	ABS	16	Оболочка Кабеля	Неопреновая
7	Уплотнение механическое	SiC/Carbon +Графит/Керамика	17	Крышка кабеля	AISI 304
8	Маслянная камера	HT 200	18	Ручка	AISI 304
9	Подшипник		19	Кабельная линия	
10	Ротор	45# + AISI 304	20	Поплавковый выключатель	

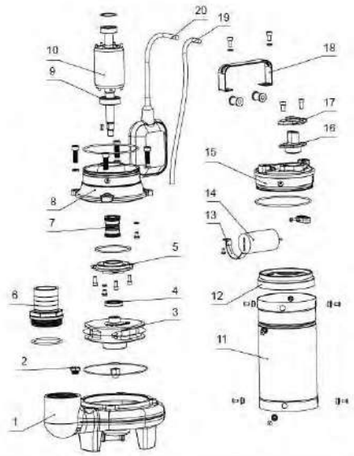

Упаковочная информация

Модель	Вес брутто (кг)	Длина (мм)	Ширина (мм)	Высота (мм)	Количество (шт/20`TEU)
LSWm25(A)	10.25	235	230	425	1218
LSWm30(A)	10.45	235	230	425	1218
LSWm50(A)	10.8	235	230	425	1218
LSWm75(A)	14.5	310	230	475	826
LSWm100(A)	14.5	310	230	475	826
LSWm150(A)	18.6	315	230	515	750
LSWm200(A)	20.45	315	230	535	722
LSWm300(A)	22.3	315	230	555	696

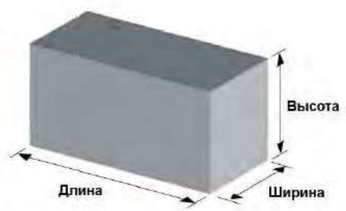

LSW

Погружной насос для сточных вод

Применение

- Погружные канализационные насосы серии LSW подходят для зданий, больниц, жилых кварталов, коммунального хозяйства, дорожного движения и строительства, заводской канализации, очистки сточных вод и других случаев. Они используются для отвода сточных вод, дождевой воды и сточных вод, содержащих твердые частицы.

Насос

- Корпус из нержавеющей стали
- Чугунный корпус насоса со специальной антикоррозийной обработкой
- Фиксированный кабель уникальной конструкции
- Вал из AISI 304
- Максимальная температура перекачиваемой жидкости: 40°C
- Максимальная глубина погружения: 5м

Электродвигатель

- Электродвигатель с медной обмоткой
- Встроенная термозащита, для однофазной версии
- Класс изоляции:F
- Класс защиты: IPX8

Расшифровка обозначений

LSW m 150 C A

- A — Автоматический режим работы с поплавковым выключателем (Трехфазная модель без поплавковых переключателей)
- C — Режущий лезвие
- 150 — Мощность (HP X 100)
- m — Однофазный двигатель (Опущено для трехфазного двигателя)
- LSW — Погружной насос для сточных вод

Технические параметры

Модель	Мощность		Напряжение / частота	Номинальный поток	Номинальный напор	Мак. трафик	Мак.голова
	кВт	Л.с.	В / Гц	м³/ч	м	м³/ч	м
LSWm100CA	0.75	1.0	180-220/50	8	7.5	15	12.5
LSWm150CA	1.1	1.5	180-220/50	15	8	24.5	12.5
LSWm200CA	1.5	2.0	180-220/50	16	11	28	15.5
LSWm300CA	2.2	3.0	180-220/50	19	12.5	32	21.5

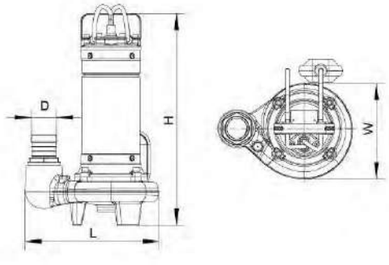

Размерный чертеж

Модель	D (мм)	L (мм)	W (мм)	H (мм)
LSWm100CA	G2/50	260	185	403
LSWm150CA	G2/50	269	186	446
LSWm200CA	G2/50	269	186	460
LSWm300CA	G2/50	269	186	480

Характеристики насосов

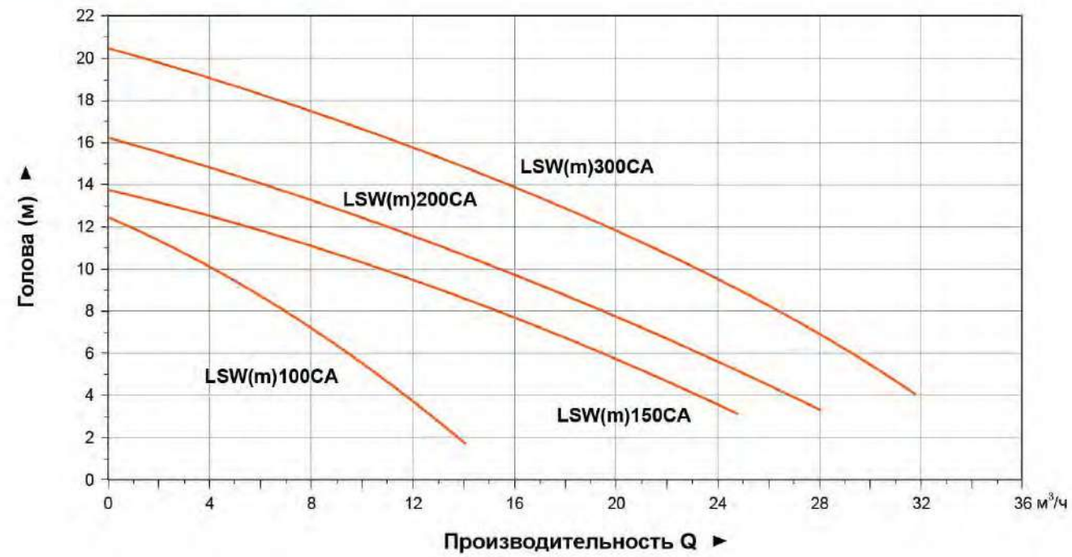

Используемые материалы

No.	Части	Материал
1	Режущий лезвие	AISI 304
2	Корпус насоса	HT 200
3	Значение выхлопных газов	HP59-1
4	Соединитель	ABS
5	Маслянное уплотнение	
6	Колесо рабочее	HT200 (0.75кВт) Нержавеющей стали (1.1-2.2кВт)
7	Крышка маслянной камеры	HT 200
8	Уплотнение механическое	SiC/Carbon +Графит/Керамика
9	Маслянная камера	HT 200
10	Ротор	45# + AISI 304
11	Подшипник	

No.	Части	Материал
12	Кабельная линия	
13	Поплавковый выключатель	
14	Ручка	AISI 304
15	Крышка кабеля	AISI 304
16	Оболочка кабеля	Неопреновая
17	Верхняя крышка	HT 200
18	Конденсатор	
19	Зажим конденсатора	Q235
20	Верхняя крышка	ADC 12
21	Статор	

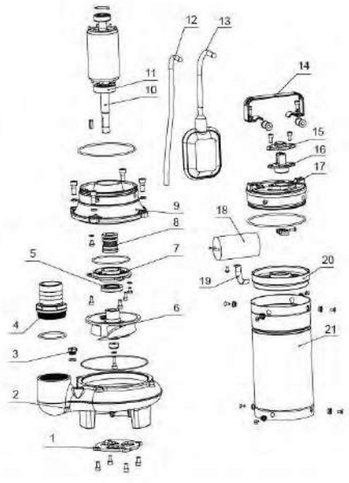

Упаковочная информация

Модель	Вес брутто (кг)	Длина (мм)	Ширина (мм)	Высота (мм)	Количество (шт/20'TEU)
LSWm100CA	14.8	310	230	468	839
LSWm150CA	18.55	315	230	510	757
LSWm200CA	19.95	315	230	525	736
LSWm300CA	21.35	315	230	555	696

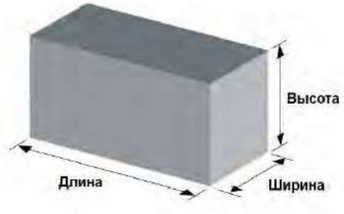

LSW

Погружной насос для сточных вод

Применение

- Погружные канализационные насосы серии LSW подходят для зданий, больниц, жилых кварталов, коммунального хозяйства, дорожного движения и строительства, заводской канализации, очистки сточных вод и других случаев. Они используются для отвода сточных вод, дождевой воды и сточных вод, содержащих твердые частицы.

Насос

- Корпус из нержавеющей стали
- Чугунный корпус насоса со специальной антикоррозийной обработкой
- Фиксированный кабель уникальной конструкции
- Вал из AISI 304
- Максимальная температура перекачиваемой жидкости: 40°C
- Максимальная глубина погружения: 5м

Электродвигатель

- Электродвигатель с медной обмоткой
- Встроенная термозащита, для однофазной версии
- Класс изоляции:F
- Класс защиты: IPX8

Расшифровка обозначений

LSW m 75 S A

- A — Автоматический режим работы с поплавковым выключателем
- S — Нержавеющей стали
- 75 — Мощность (HP X 100)
- m — Однофазный двигатель (Опущено для трехфазного двигателя)
- LSW — Погружной насос для сточных вод

Технические параметры

Модель	Мощность		Напряжение / частота	Номинальный поток	Номинальный напор	Мак. трафик	Мак.голова	Максимальный диаметр частиц
	кВт	Л.с.	В / Гц	$м^3/ч$	м	$м^3/ч$	м	мм
LSW(m)75SA	0.55	0.75	180-220/50	6	5.8	14	8	20
LSW(m)100SA	0.75	1	180-220/50	8	8	15.5	11.5	20

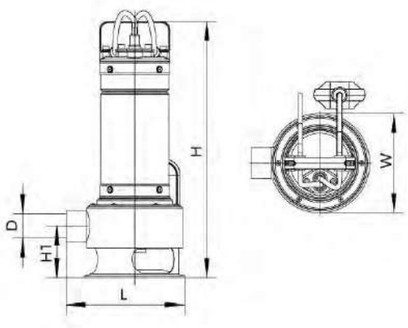

Размерный чертеж

Модель	D (мм)	L (мм)	W (мм)	H (мм)	H1 (мм)
LSW(m)75SA	G1.5/38	192	164	423	85
LSW(m)100SA					

Характеристики насосов

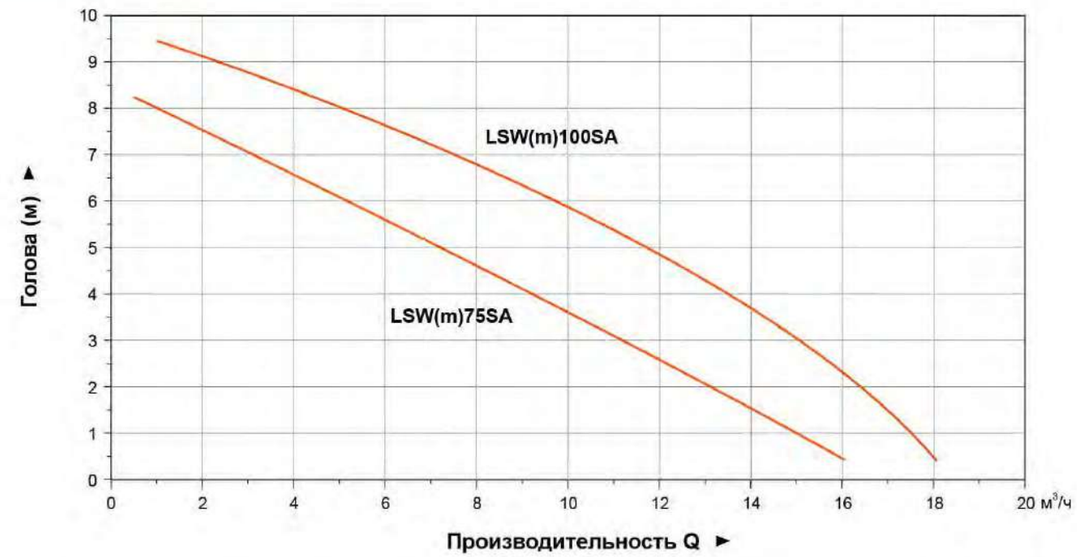

Используемые материалы

No.	Части	Материал
1	Корпус насоса	304
2	Водоотвод локоть	ABS
3	Колесо рабочее	SUS304
4	Маслянное уплотнение	NBR
5	Крышка	SUS304
6	Кольцо уплотнительное	NBR
7	Уплотнение механическое	
8	Крышка насоса	304
9	Соединитель	SUS304
10	Плоский ключ	304
11	Ротор	45#+304

No.	Части	Материал
12	Подшипник	Gcr15
13	Статор	Brass
14	Конденсатор	
15	Верхняя крышка	SUS304
16	Ручка	304
17	Поплавковый выключатель	

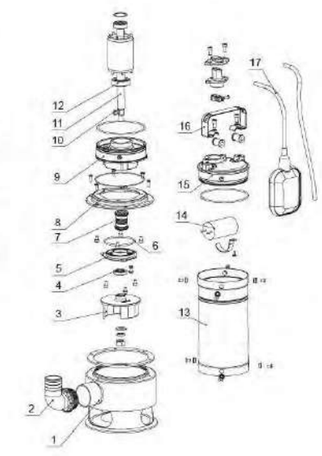

Упаковочная информация

Модель	Вес брутто (кг)	Длина (мм)	Ширина (мм)	Высота (мм)
LSW(m)75SA	11.8	495	260	240
LSW(m)100SA	12.6	495	260	240

LSW

Погружной насос для сточных вод

Полуоткрытая крыльчатка

Только модель LSW(m)200XA поставляется с базой.

Применение

- Погружные канализационные насосы серии LSW подходят для зданий, больниц, жилых кварталов, коммунального хозяйства, дорожного движения и строительства, заводской канализации, очистки сточных вод и других случаев. Они используются для отвода сточных вод, дождевой воды и сточных вод, содержащих твердые частицы.

Насос

- Корпус из нержавеющей стали
- Чугунный корпус насоса со специальной антикоррозийной обработкой
- Фиксированный кабель уникальной конструкции
- Вал из AISI 304
- Максимальная температура перекачиваемой жидкости: 40°C
- Максимальная глубина погружения: 5м

Электродвигатель

- Электродвигатель с медной обмоткой
- Встроенная термозащита, для однофазной версии
- Класс изоляции:F
- Класс защиты: IPX8

Расшифровка обозначений

LSW m 75 X A

- A — Автоматический режим работы с поплавковым выключателем
- X — Полуоткрытая крыльчатка
- 75 — Мощность (HP X 100)
- m — Однофазный двигатель (Опущено для трехфазного двигателя)
- LSW — Погружной насос для сточных вод

Технические параметры

Модель	Мощность		Напряжение / частота	Номинальный поток	Номинальный напор	Мак. трафик	Мак.голова	Максимальный диаметр частиц
	кВт	Л.с.	В / Гц	$м^3$/ч	м	$м^3$/ч	м	мм
LSWm25XA	0.18	0.25	180-240/50	4	5	8	7	15
LSWm30XA	0.25	0.3	180-240/50	4	6	10	7.5	15
LSWm75XA	0.5	0.75	180-240/50	8	9	17	8.5	25
LSWm100XA	0.75	1	180-240/50	11	10	20	11	25
LSWm150XA	1.1	1.5	180-240/50	15	8	23	11.5	35
LSWm200XA	1.5	2	180-240/50	16.5	10.5	26.5	17	15

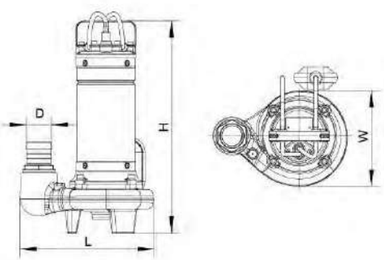

Размерный чертеж

Модель	D (мм)	L (мм)	W (мм)	H (мм)
LSWm25XA	G1.2/32	172	121	353
LSWm30XA	G1.2/32	172	121	363
LSWm75XA	G2/50	233	165	423
LSWm100XA	G2/50	233	165	433
LSWm150XA	G2/50	277	204	482
LSWm200XA	G2/50	270	186	480

Характеристики насосов

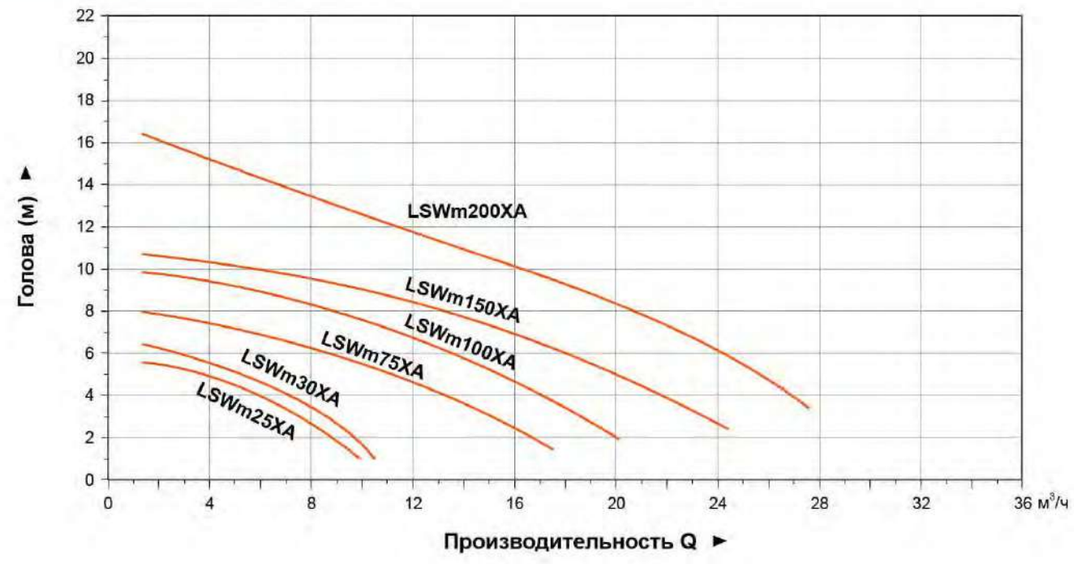

Используемые материалы

No.	Части	Материал
1	Корпус насоса	HT 200
2	Значение выхлопных газов	HP59-1
3	Колесо рабочее	PPO (0.18-0.25кВт) HT200 (0.5-1.5кВт)
4	Маслянное уплотнение	
5	Крышка маслянной камеры	HT 200
6	Соединитель	ABS
7	Уплотнение механическое	SiC/C +Графит/Керамика
8	Маслянная камера	HT 200
9	Подшипник	
10	Ротор	45# + AISI 304

No.	Части	Материал
11	Статор	
12	Верхняя крышка	ADC 12
13	Зажим конденсатора	Q235
14	Конденсатор	
15	Верхняя крышка	HT 200
16	Оболочка кабеля	Неопреновая
17	Крышка кабеля	AISI 304
18	Ручка	AISI 304
19	Кабельная линия	
20	Поплавковый выключатель	

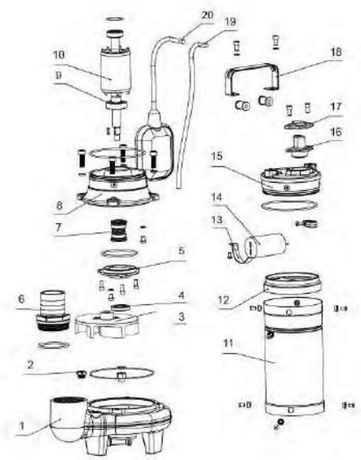

Упаковочная информация

Model	Вес брутто (кг)	Длина (мм)	Ширина (мм)	Высота (мм)
LSWm25XA	8	183	183	400
LSWm30XA	8.2	183	183	400
LSWm75XA	13.5	235	235	470
LSWm100XA	14.4	235	235	470
LSWm150XA	19.3	525	325	220
LSWm200XA	20.6	525	325	230

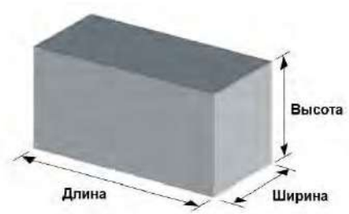

XKF
Насосы для фонтана

Струи

Колокол

Струи

Колокол

Применение

- Фильтрация воды в пруду
- Эстетичное оформление пруда
- Аэрация воды в пруду

Описание

- Пластиковый корпус
- Компактный, легкий, прочный и надежный
- Сменные насадки для формирования различных типов струй

Расшифровка обозначений

XKF - 15 P

- P — Материал корпуса: Р-пластик
- 15 — Мощность (Вт)
- XKF — Код модели: Насос для фонтана

Технические параметры

Модель	Напряжение питания	Мощность	Макс. напор	Макс. производительность	Выход	Кабель
	В/Гц	Вт	м	литров/час	мм	
XKF-15P	220-240 / 50	15	1.0	850	13	H05RN-F 10m
XKF-20P	220-240 / 50	20	1.1	1100	13	H05RN-F 10m

Ограничения: Температура перекачиваемой жидкости, не более 35℃; Окружающая температура, не более 40℃.

Применение

- Фильтрация воды в пруду
- Эстетичное оформление пруда
- Аэрация воды в пруду

Описание

- Пластиковый корпус
- Компактный, легкий, прочный и надежный
- Сменные насадки для формирования различных типов струй

Расшифровка обозначений

XKF - 35 P

- P — Материал корпуса: Р-пластик
- 35 — Мощность (Вт)
- XKF — Код модели: Насос для фонтана

Струи

Колокол

Пенная струя

Лилия

Расспылитель

Колокол и Струи в стандартной комплектации, Пенная струя, Лилия и Распылитель доступны по запросу

Струи Колокол Пенная струя Лилия Расспылитель

Технические параметры

Модель	Напряжение питания	Мощность	Макс. напор	Макс. производительность	Выход	Кабель
	В/Гц	Вт	м	литров/час	мм	
XKF-35P	220-240 / 50	35	1.4	1600	19	H05RN-F 10m
XKF-55P	220-240 / 50	55	2.3	2300	19	H05RN-F 10m
XKF-75P	220-240 / 50	75	2.7	2650	19	H05RN-F 10m
XKF-95P	220-240 / 50	95	3.0	3500	19	H05RN-F 10m
XKF-110P	220-240 / 50	110	3.7	3750	19	H05RN-F 10m

Ограничения: Температура перекачиваемой жидкости, не более 35℃; Окружающая температура, не более 40℃.

LDW

Погружной насос с нижним забором воды

Обычный Автоматический

По желанию

4-дюймовый боковой водозабор 5-дюймовый

Применение

- Может использоваться для перекачивания чистой воды или жидкостей, близких к воде по физическим и химическим свойствам.
- Подходит для бытового водоснабжения, орошения сада и орошения в сельском хозяйстве.
- Подъем воды из глубокого колодца (минимальный диаметр колодца: 4 дюйма).

Преимущества

- Цельная конструкция корпуса насоса обеспечивает компактность агрегата.
- Корпус насоса из высококачественной нержавеющей стали обеспечивает устойчивость к коррозии.
- Конструкция обратного клапана предотвращает обратный поток воды, сокращает время повторного всасывания
- Двойное уплотнение: двойное механическое уплотнение и масляная камера.
- Водяное охлаждение обеспечивает бесшумную работу в течение длительного срока службы.
- Автоматический старт-стоп и защита от сухого хода для интеллектуального типа.
- 22-метровый кабель и веревка как для обычного типа, так и для автоматического типа

Расшифровка обозначений

LDW-6 - 55 - 1100 (E)

- (E) — Автоматический тип
- 1100 — Ном. мощность (Вт)
- 55 — Макс. Напор (м)
- 6 — Макс. Расход ($м^3$/ч)
- LDW — LEO Погружной насос высокого давления

Технические параметры

Модель	Напряжение/Частота (В/Гц)	Q ($м^3$/ч)	0	1	2	3	4	5	6
		Q (л/мин)	0	16.6	33.3	50	66.7	83.3	100
LDW-6-35-750(E)	220-240/50	H (м)	35.4	33.4	30.5	27.4	20.7	11	1
LDW-6-42-900(E)	220-240/50		43.5	41.5	40	35	26.5	16.7	0.75
LDW-6-49-1000(E)	220-240/50		50.6	47.5	45	39	29.2	16.7	2.7
LDW-6-55-1100(E)	220-240/50		57.2	55	52	45.8	35.3	20	6.3
LDW-6-63-1200	220-240/50		63.7	59	55.8	47.9	35.5	19.8	0.5
LDW-6-70-1300	220-240/50		69.8	65.7	61.5	52	38.4	22.7	0.5

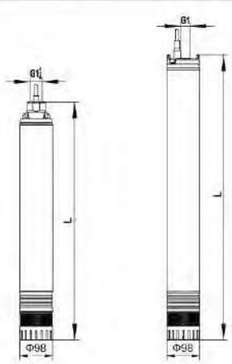

Размерный чертеж

Модель	Выход	L (мм)	H (мм)	M (мм)
LDW-6-35-750E	1"	780	98.4	98.4
LDW-6-42-900E	1"	820	98.4	98.4
LDW-6-49-1000E	1"	870	98.4	98.4
LDW-6-55-1100E	1"	898	98.4	98.4
LDW-6-35-750	1.25"	615	98.4	98.4
LDW-6-42-900	1.25"	655	98.4	98.4
LDW-6-49-1000	1.25"	705	98.4	98.4
LDW-6-55-1100	1.25"	735	98.4	98.4
LDW-6-63-1200	1.25"	780	98.4	98.4
LDW-6-70-1300	1.25"	810	98.4	98.4

Характеристики насосов

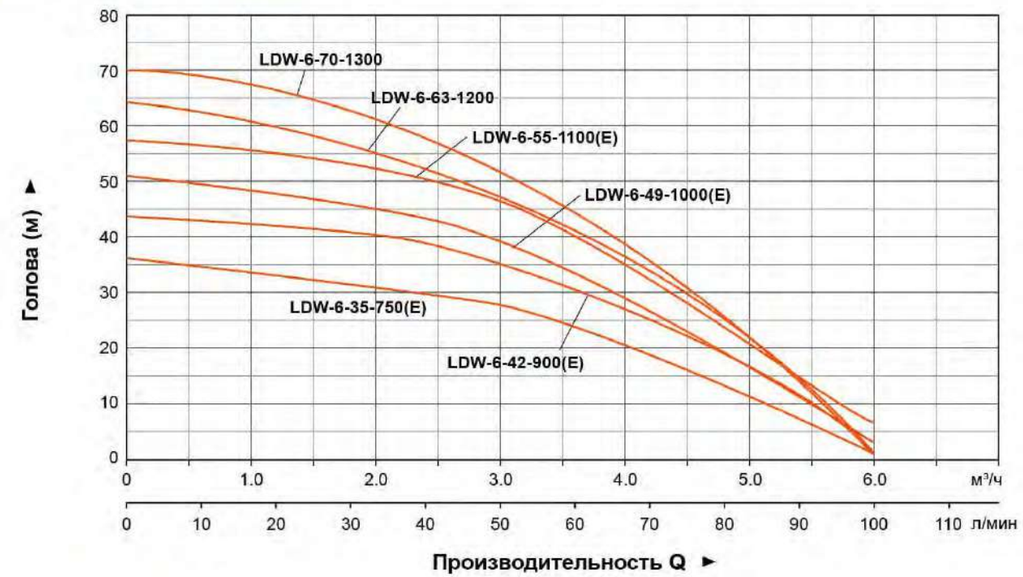

Используемые материалы

No.	Части	Материал
1	Внешний корпус насоса	SS304
2	Напорный кожух	PPO-GF30
3	Диффузор	PC
4	Рабочее колесо	POM
5	Вал	45#+SS304
6	Внешний корпус двигателя	SS304
7	Верхняя крышка	PPO-GF30
8	Нижняя опора	PPO-GF30
9	Мех. Уплотнение	Графит /Керамика & Графит/Sic
10	Подшипник	C&U

Normal Intelligent

Упаковочная информация

Модель	Вес нетто (кг)	Вес брутто (кг)	Длина (мм)	Ширина (мм)	Высота (мм)	Количество (шт/20`TEU)
LDW-6-35-750E	10.5	13	848	225	230	540
LDW-6-42-900E	11.5	14	898	225	230	462
LDW-6-49-1000E	12	15	936	225	230	450
LDW-6-55-1100E	13	15.5	965	225	230	450
LDW-6-35-750	10	12.5	703	225	230	594
LDW-6-42-900	11	13.5	741	225	230	594
LDW-6-49-1000	12	14.5	790	225	230	549
LDW-6-55-1100	12.5	15	820	225	230	540
LDW-6-63-1200	13.5	16	877	225	230	495
LDW-6-70-1300	14	16.5	898	225	230	495

FJm

Насос JET из нержавеющей стали

Применение

- Используется для бытового водоснабжения, подпитки оборудования, опрессовки трубопроводов, полива садов, теплиц, при разведении рыбы, водоснабжения и водоотведения на предприятиях и в высотных зданиях,в системах центрального кондиционирования и в системах циркуляции центральных кондиционеров и т.д.

Насос

- Корпус насоса из нержавеющей стали
- Основание имеет специальную антикоррозийную обработку
- Вал: AISI 304
- Макс. температура жидкости: +60°C
- Макс. высота всасывания: 9 м

Электродвигатель

- Двигатель с медной обмоткой
- Встроенная термозащита для однофазной версии
- Макс. температура окружающей среды: +40°C
- Класс защиты: IPX4
- Класс изоляции: F

Расшифровка обозначений

FJ m 75 S E

- E — Интеллектуальный тип
- S — Корпус насоса из нержавеющей стали
- 75 — Выходная мощность (x10 Вт)
- m — Однофазный двигатель
- FJ — Насос JET

Технические параметры

Модель	Мощность		Q(м³/ч)	0	0.3	0.6	0.9	1.2	1.5	1.8	2.1	2.4	2.7	3	3.3	3.6
	кВт	Л.с.	Q (л/мин)	0	5	10	15	20	25	30	35	40	45	50	55	60
FJm37SE	0.37	0.5	H (м)	32	27	23	19	17	15	13	12	-	-	-	-	-
FJm75SE	0.75	1		46	42	37	33	31	29	27	25	23	20	18	14	9

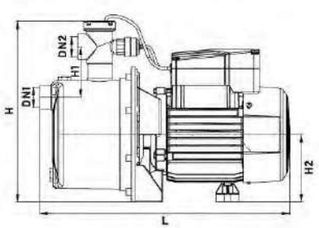

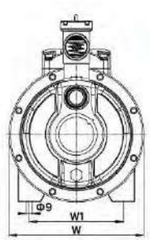

Размерный чертеж

Модель	DN1	DN2	L (мм)	W (мм)	H (мм)	H1 (мм)	H2 (мм)	W1 (мм)
FJm37SE	1"	1"	338	180	243.5	73	90	140
FJm75SE	1"	1"	371	200	268	75	100	140

Характеристики насосов

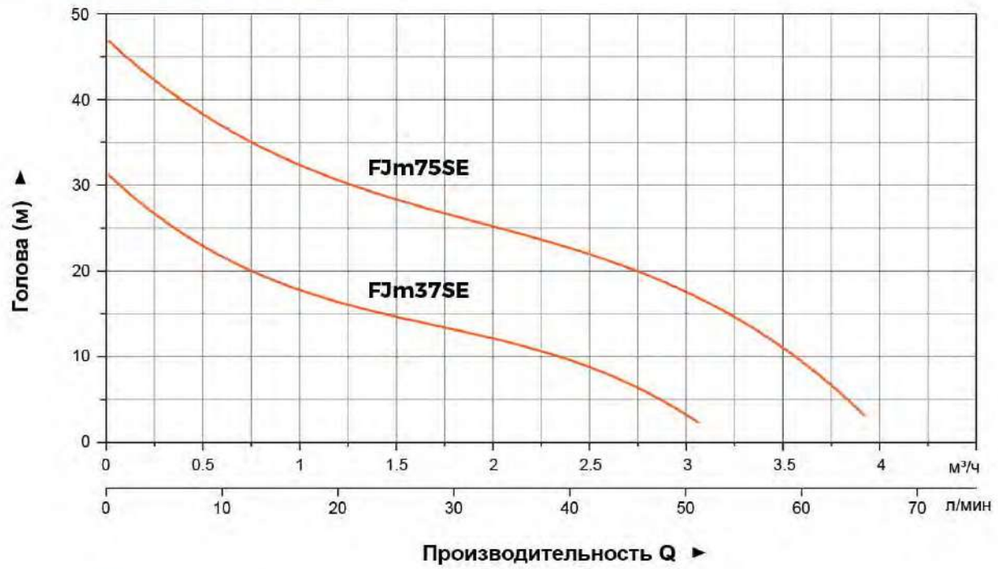

Используемые материалы

No.	Части	Материал
1	Корпус насоса	AISI 304
2	Трука Вентури	PPO
3	Диффузор	PPO
4	Колесо рабочее	PPO (стандарт) AISI 304 (опция)
5	Механическое уплотнение	Углерод/керамика
6	Уплотнительное кольцо	NBR
7	Крышка опоры	AISI 304
8	Опора	ZL 102
9	Крышка вентилятора	PP
10	Вентилятор	PP
11	Задняя крышка	ZL 102
12	Статор	

No.	Части	Материал
13	Конденсатор	
14	Клеммная коробка	PA6-GF25
15	Подшипник	
16	Ротор	

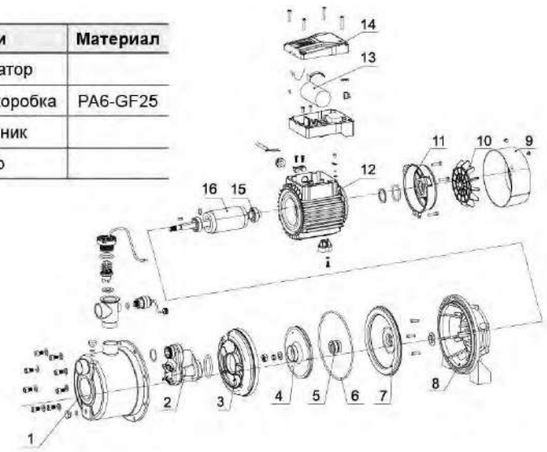

Упаковочная информация

Модель	Вес нетто (кг)	Вес брутто (кг)	Длина (мм)	Ширина (мм)	Высота (мм)	Количество (шт/20`TEU)
FJm37SE	5.82	6.74	370	235	320	1200
FJm75SE	8.96	9.88	425	250	340	819

MAC

Интеллектуальный насос повышения давления с двигателем на постоянных магнитах

Применение

- Водоснабжение и повышение давления для любых бытовых нужд.
- Полив садов, водоснабжение зданий и использование в сельском хозяйстве

Насос

- Переменная скорость
- Всесторонняя: Защита от перепада давления / Защита от утечек / Защита от отсутствия воды / Защита от сухого хода Защита от перегрева / Защита от повышенного и пониженного напряжения
- Простое управление
- Низкий уровень шума
- Макс. температура перекачиваемой жидкости: +50°C

Электродвигатель

- Двигатель на постоянных магнитах
- Энергоэффективный
- Макс. температура окружающей среды: +40°C
- Класс защиты: IPX4
- Класс изоляции: F

Расшифровка обозначений

MAC 550

- 550 — Мощность (Вт)
- MAC — Интеллектуальный насос повышения давления с двигателем на постоянных магнитах

Технические параметры

Модель	Напряжение/Частота (В/Гц)	Мощность		Мак. трафик		Мак.голова	Вход / Выход
		Вт	Л.с.	л/мин	м³/ч	м	
MAC550	220-240V/50Hz/60Hz	550	0.75	80	4.8	40	1"x1"

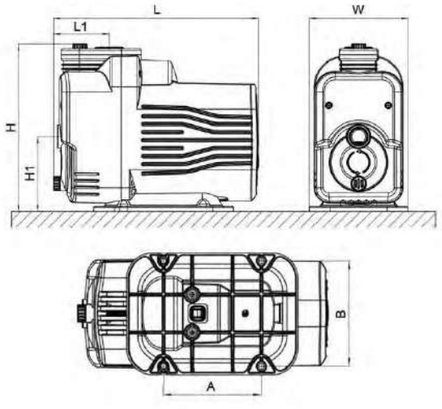

Размерный чертеж

Модель	L (мм)	L1 (мм)	H (мм)	H1 (мм)	W (мм)	A (мм)	B (мм)
MAC550	396.5	108	324	145	191	155	166

Характеристики насосов

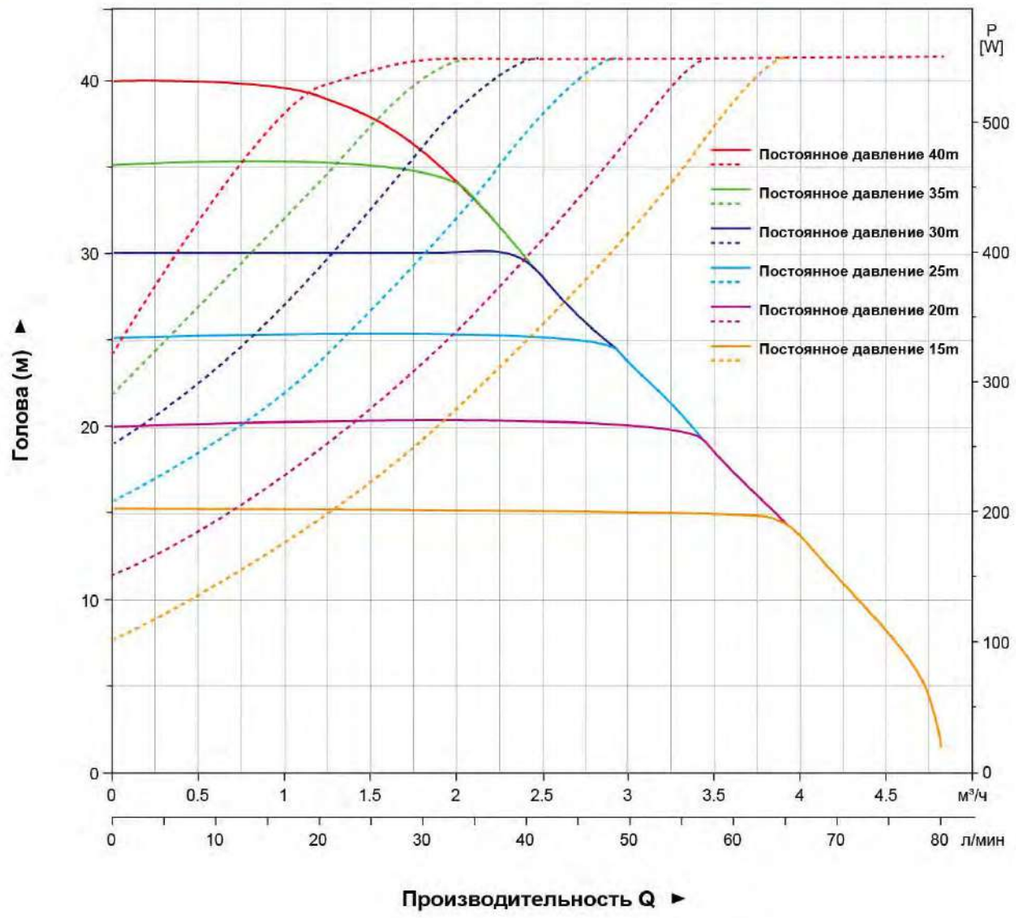

Упаковочная информация

Модель	Вес нетто (кг)	Вес брутто (кг)	Длина (мм)	Ширина (мм)	Высота (мм)	Количество (шт/20`TEU)
MAC550	9.5	11.3	450	290	390	546

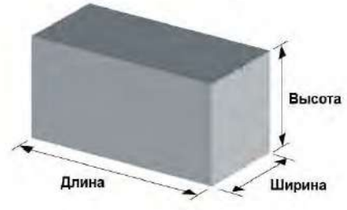

MTC

"Умный" насос для повышения давления в системах очистки воды для всего дома

Введение в продукт

- MTC400 объединяет в себе фильтрующий модуль и модуль повышения давления, обеспечивая чистоту воды и повышение давления одновременно. Продукт оснащен двигателем на постоянных магнитах, встроенные модули Bluetooth и WIFI, специально разработанный контроллер, материал проточной части из нержавеющей стали 304, конструкция с водяным охлаждением. Он имеет характеристики интеллектуального управления, обеспечивая постоянный поток воды, низкий шум при работе, высокую эффективность и энергосбережение, компактный и красивый внешний вид.

Применение

- MTC400 - это интеллектуальный насос бытового применения, который подходит для использования в условиях низкого давления воды, нестабильного водоснабжения и решения потребностей в чистой воде

Условия Использования

- Среда: перекачка чистой воды, с содержанием хлора менее 1PPM. Объемное содержании твердых частиц в среде не должно превышать 0,1%, размер частиц не более 0,2 мм.
- PH:6.5~8.5
- Температура среды: +4 ~ +50°C
- Температура окружающей среды: +4~+40°C

Расшифровка обозначений

MTC 400

- 400 — Потребяемая мощность (Вт)
- MTC — "Умный" насос для повышения давления в системах очистки воды для всего дома

Технические параметры

Модель	Напряжение/Частота (В/Гц)	Мощность		Мак. трафик		Мак.голова	Вход / Выход
		Вт	Л.с.	л/мин	м³/ч	м	
MTC400	220-240V/50Hz/60Hz	400	0.55	70	4.2	37.5	1"x1"

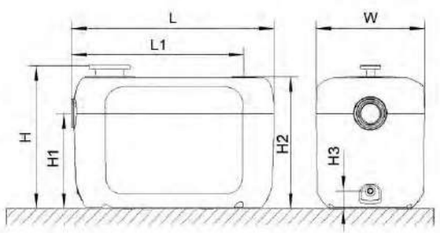

Размерный чертеж

Модель	L (мм)	L1 (мм)	H (мм)	H1 (мм)	H2 (мм)	H3 (мм)	W (мм)
MTC400	323	275	226.5	150	208.5	26	175

Характеристики насосов

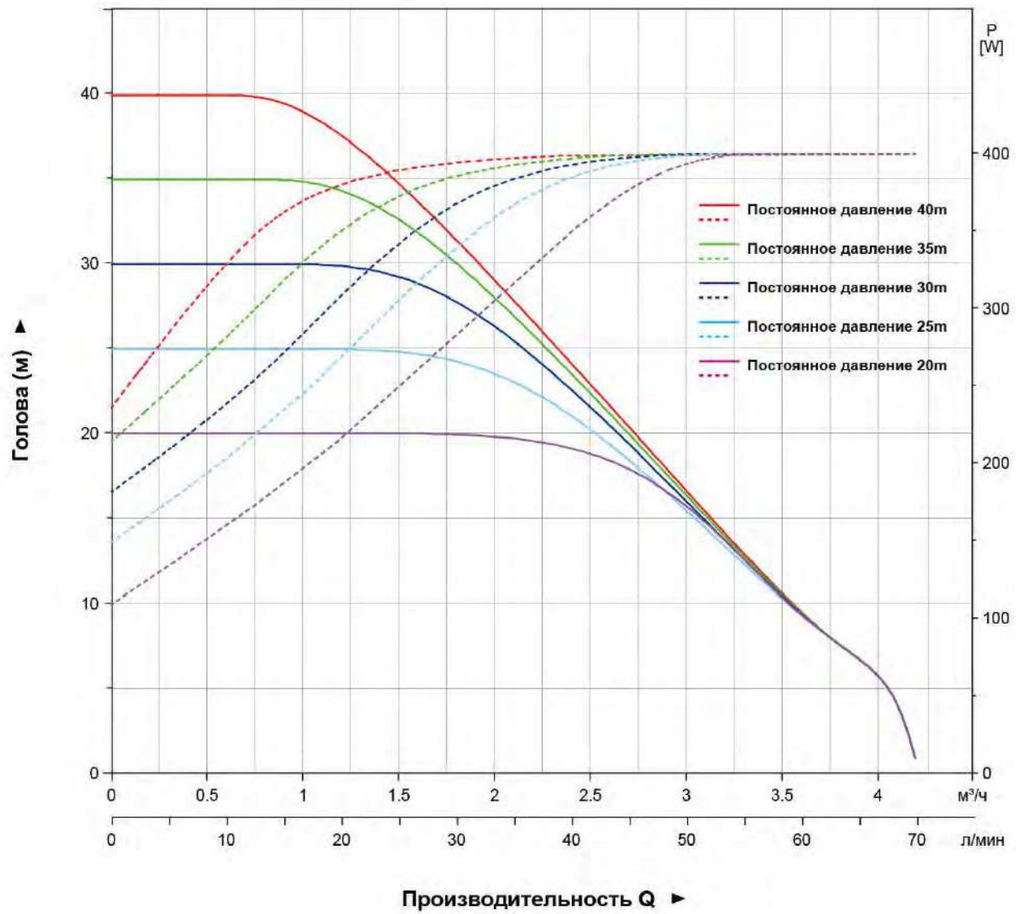

Упаковочная информация

Модель	Вес брутто (кг)	Длина (мм)	Ширина (мм)	Высота (мм)	Количество (шт/20`TEU)
MTC400	7.8	370	230	287	1200

2" and 2.5" 3" and 3.5" 4"

Применение

- Водоснабжение из скважин и резервуаров
- Для бытового и индустриального использования
- В садоводстве и ирригации

Условия эксплуатации

- Максимальная температура жидкости: до +35°C
- Максимальное содержание песка: 0,25 %
- Максимальная глубина погружения: 150 м
- Минимальный диаметр скважины: 2", 2.5", 3", 3.5", 4"
- Гарантия: 2 года

Двигатель и насос

- Перематываемый или полностью закрытый двигатель
- Однофазный: 220 В - 240 В / 50 Гц
  ※170-240 В широкий диапазон рабочего напряжения, минимальное пусковое напряжение 130 В
- Трехфазный: 380 В - 415 В / 50 Гц
  ※300-430 В широкий диапазон рабочего напряжения, минимальное пусковое напряжение 280 В
- Емкость: P2
- Стандарты NEMA измерения
- Оборудуйте с блоком управления запуска или цифровой приставки автоматического управления
- Класс безопасности: IP68
- Класс изоляции: F

Расшифровка обозначений

2 XR (m) 1 / 26 - 0.18

- 0.18 — Номинальная мощность (кВт)
- 26 — Количество ступеней крыльчатки
- 1 — Номинальный поток (м³/ч)
- (m) — Однофазный
- XR — Глубинные погружные насосы
- 2 — Минимальный диаметр скважины 2"

Части	Материалы
Внешний корпус насоса	AISI201SS
Рабочий кожух	Cast-Cu
Всасывающий патрубок	Cast-Cu for 2", 2.5" AISI201SS for 3", 3.5", 4"
Диффузор	PC
Рабочие колёса	POM
Вал насоса	AISI410SS
Муфта вала	AISI205SS
Износное кольцо	AISI201SS
Ситечко	AISI304SS for 2 AISI430SS for 2.5",3", 3.5", 4"
Внешний корпус двигателя	AISI304SS
Верхняя крышка	Чугун
Нижняя опора	AISI304SS for 2" AISI430SS for 2.5",3", 3.5", 4"
Механическое уплотнение	Специальное уплотнение для глубокой скважины Graphite-Ceramic
Вал двигателя	AISI304SS + ASTM 5140
Смазка	10# Пищевое механическое белое масло

LCB-S03
- Однофазный
- 220 В - 240 В / 50 Гц
- Мощность: 0,25 ~ 1,5 кВт

LCB-S04
- Однофазный
- 220 В - 240 В / 50 Гц
- Мощность: 2,2 кВт , 3 кВт

LCB-T01
- Трехфазный
- 380 В ~ 415 В / 50Гц
- Мощность: 0,37 ~ 5,5 кВт

LCB-T06
- Трехфазный
- 380 В ~ 415 В / 50Гц
- Мощность: 7 кВт , 7,5 кВт

2XR 1

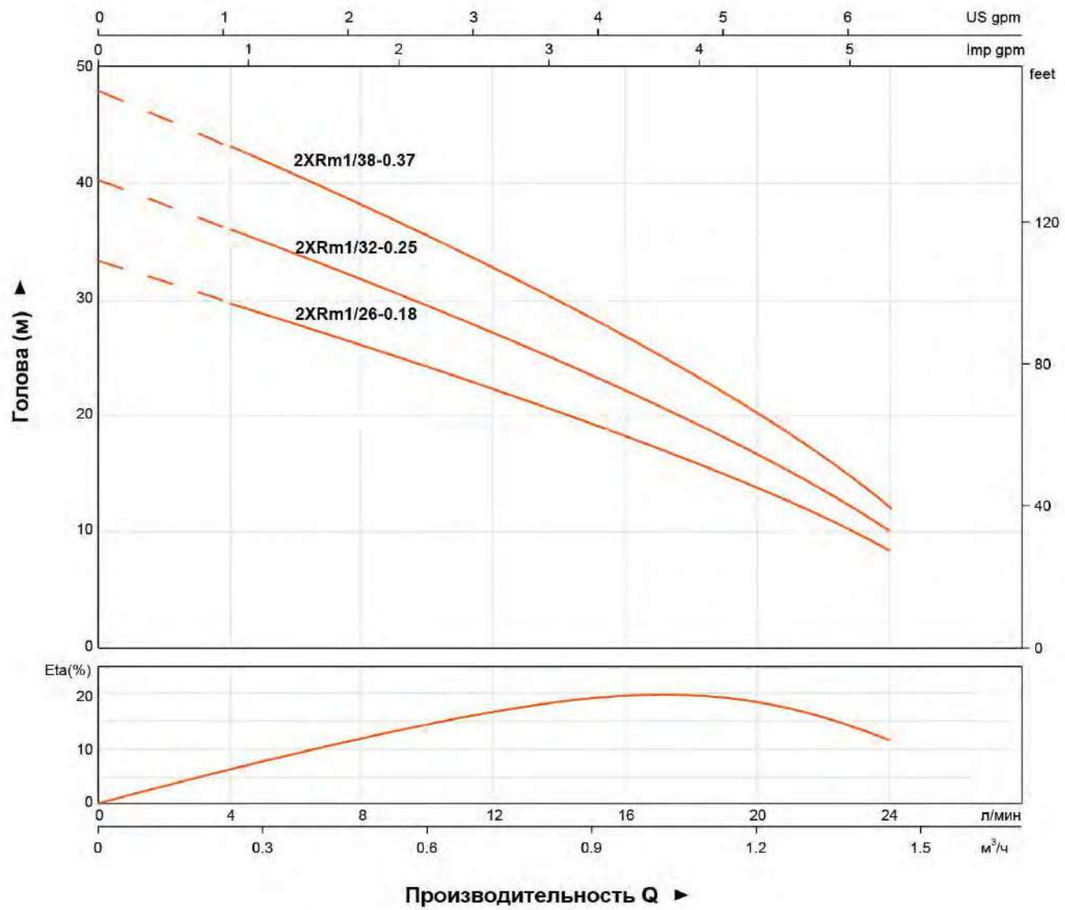

Технические параметры

Модель	Мощность		Производительность n≈2850 об/мин							
	кВт.	Л.с.	Q(м³/ч)	0	0.24	0.48	0.72	0.96	1.2	1.44
			Q (л/мин)	0	4	8	12	16	20	24
2XRm1/26-0.18	0.18	0.25	H (m)	33	29	25	22	19	14	8
2XRm1/32-0.25	0.25	0.33		40	36	31	27	23	17	10
2XRm1/38-0.37	0.37	0.5		48	43	37	32	27	20	12

2.5XR 2

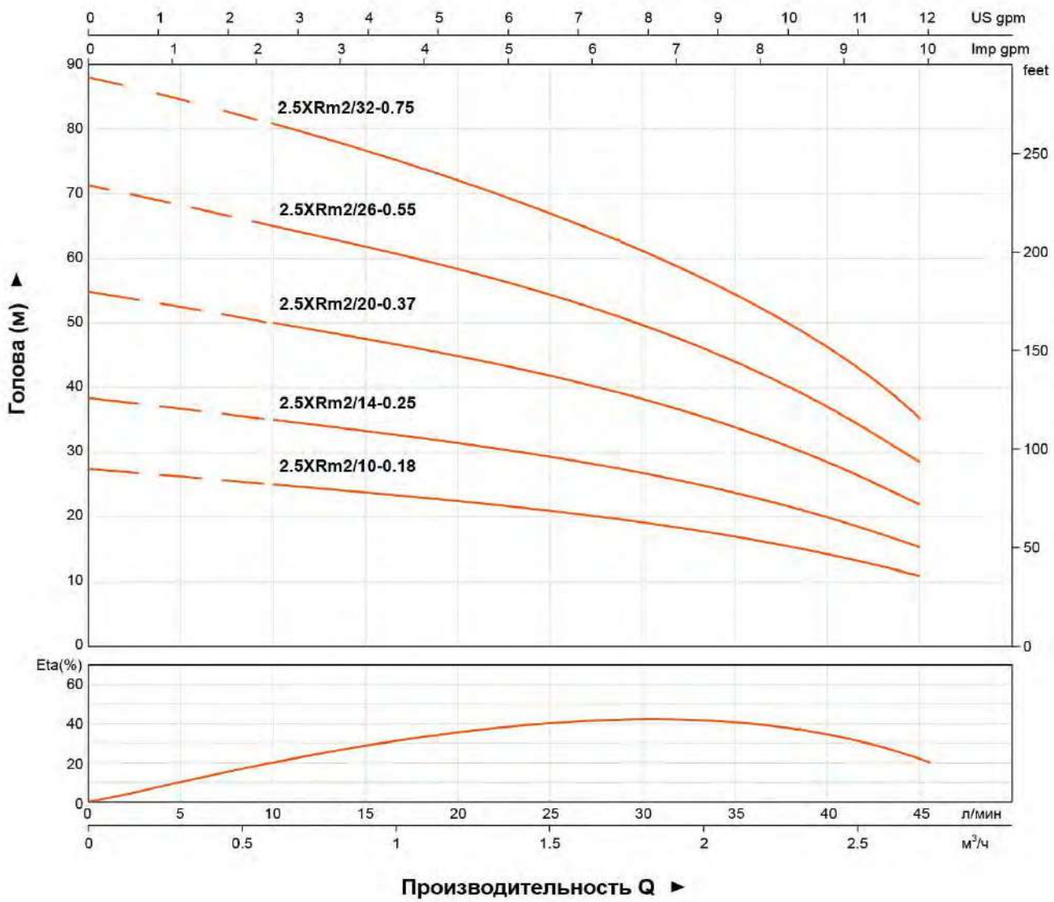

Технические параметры

Модель	Мощность		Производительность n≈2850 об/мин										
	кВт.	Л.с.	Q(м³/ч)	0	0.3	0.6	0.9	1.2	1.5	1.8	2.1	2.4	2.7
			Q (л/мин)	0	5	10	15	20	25	30	35	40	45
2.5XRm2/10-0.18	0.18	0.25	H (м)	27	26	25	24	23	21	19	17	14	11
2.5XRm2/14-0.25	0.25	0.33		38	37	35	34	32	29	27	24	20	15
2.5XRm2/20-0.37	0.37	0.5		54	53	50	48	45	41	38	34	29	22
2.5XRm2/26-0.55	0.55	0.75		71	68	65	63	59	54	50	44	37	28
2.5XRm2/32-0.75	0.75	1.0		87	84	80	77	72	66	61	54	46	35

3XR 2

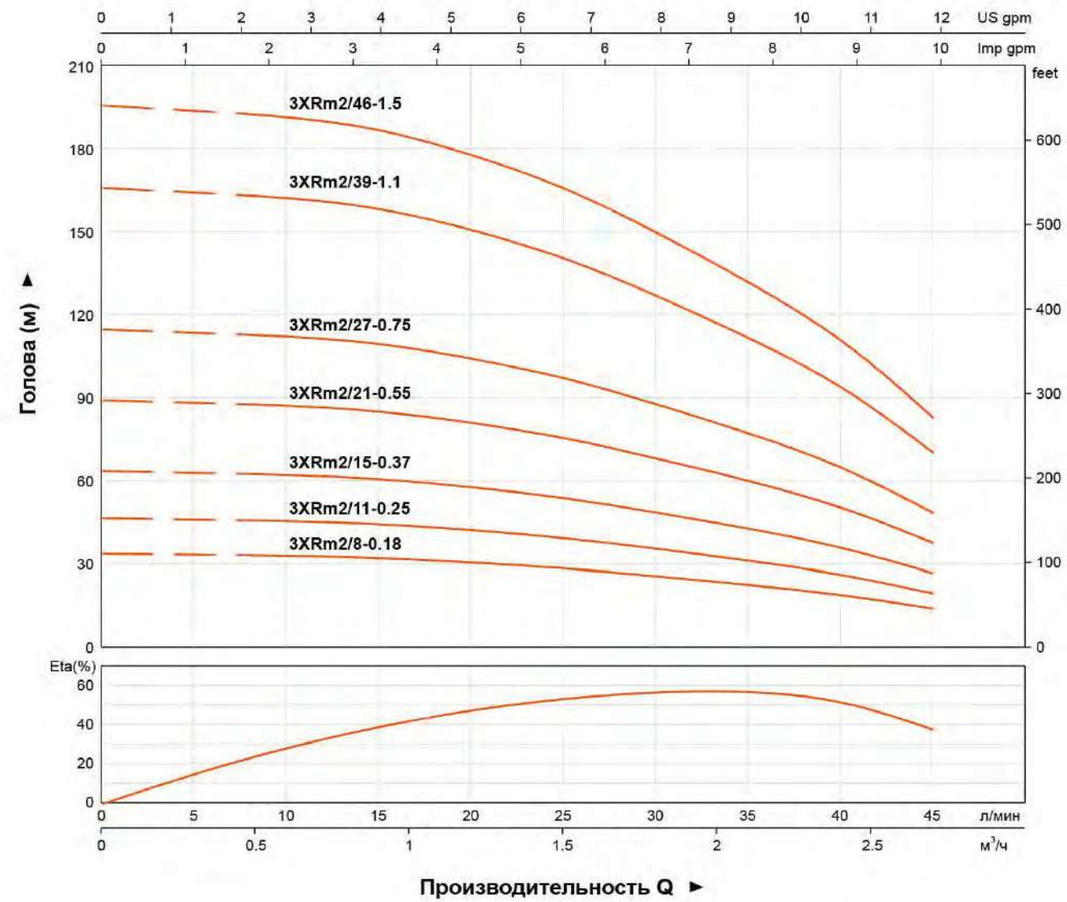

Технические параметры

Модель	Мощность		Производительность n≈2850 об/мин										
	кВт.	Л.с.	Q(м³/ч)	0	0.3	0.6	0.9	1.2	1.5	1.8	2.1	2.4	2.7
			Q (л/мин)	0	5	10	15	20	25	30	35	40	45
3XRm2/8-0.18	0.18	0.25	H (м)	34	34	33	33	31	29	26	23	19	14
3XRm2/11-0.25	0.25	0.33		47	46	45	45	43	40	36	32	27	20
3XRm2/15-0.37	0.37	0.5		64	63	62	61	58	54	49	43	36	27
3XRm2/21-0.55	0.55	0.75		89	89	87	85	81	76	68	60	51	38
3XRm2/27-0.75	0.75	1		115	114	112	110	104	97	88	77	65	49
3XRm2/39-1.1	1.1	1.5		166	164	161	159	151	141	127	112	94	70
3XRm2/46-1.5	1.5	2		196	194	190	187	178	166	150	132	111	83

3XR 3

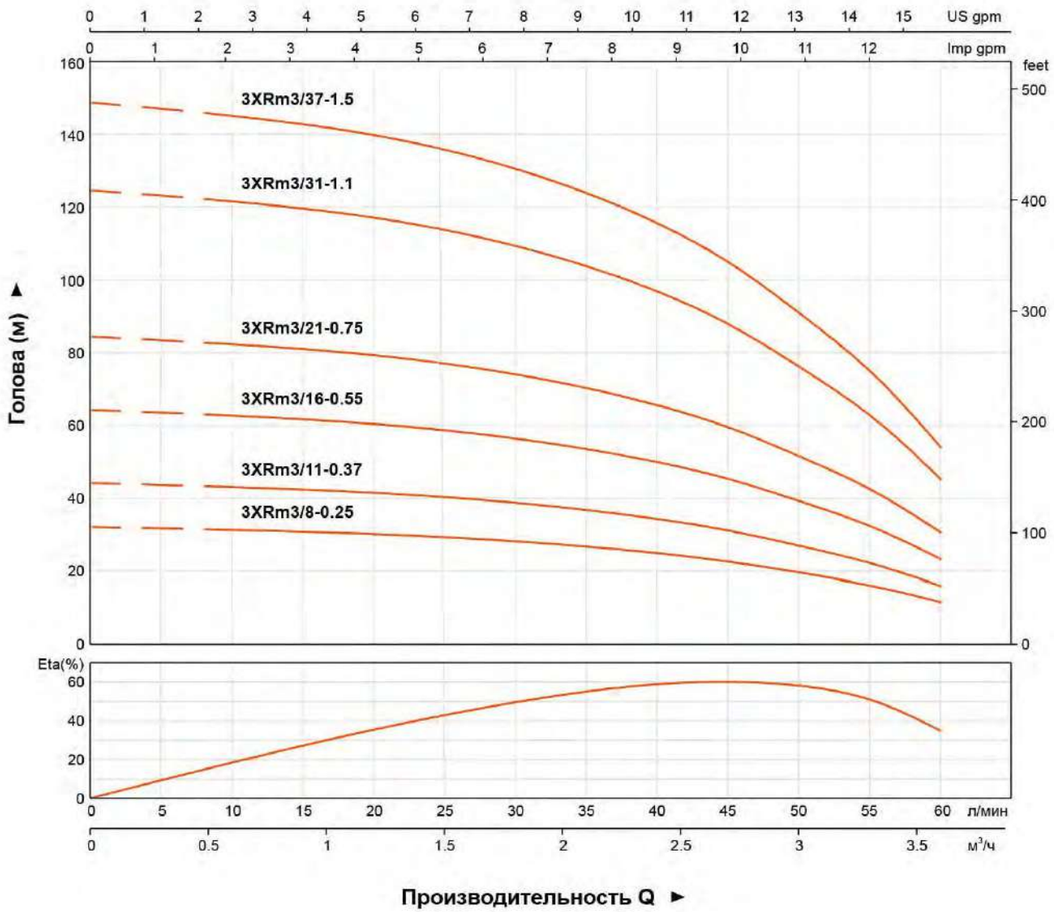

Технические параметры

Модель	Мощность		Производительность n≈2850 об/мин													
	кВт.	Л.с.	Q(м³/ч)	0	0.3	0.6	0.9	1.2	1.5	1.8	2.1	2.4	2.7	3.0	3.3	3.6
			Q(л/мин)	0	5	10	15	20	25	30	35	40	45	50	55	60
3XRm3/8-0.25	0.25	0.33	H (м)	32	32	32	31	30	29	28	27	26	23	20	16	12
3XRm3/11-0.37	0.37	0.5		44	44	43	43	41	40	39	37	35	31	27	22	16
3XRm3/16-0.55	0.55	0.75		64	64	63	62	60	59	56	54	51	45	39	32	23
3XRm3/21-0.75	0.75	1		85	84	83	81	79	77	74	70	67	60	52	43	31
3XRm3/31-1.1	1.1	1.5		125	124	122	120	116	114	109	104	99	88	76	63	45
3XRm3/37-1.5	1.5	2		149	148	146	143	139	136	130	124	118	105	91	75	54

3XR 4

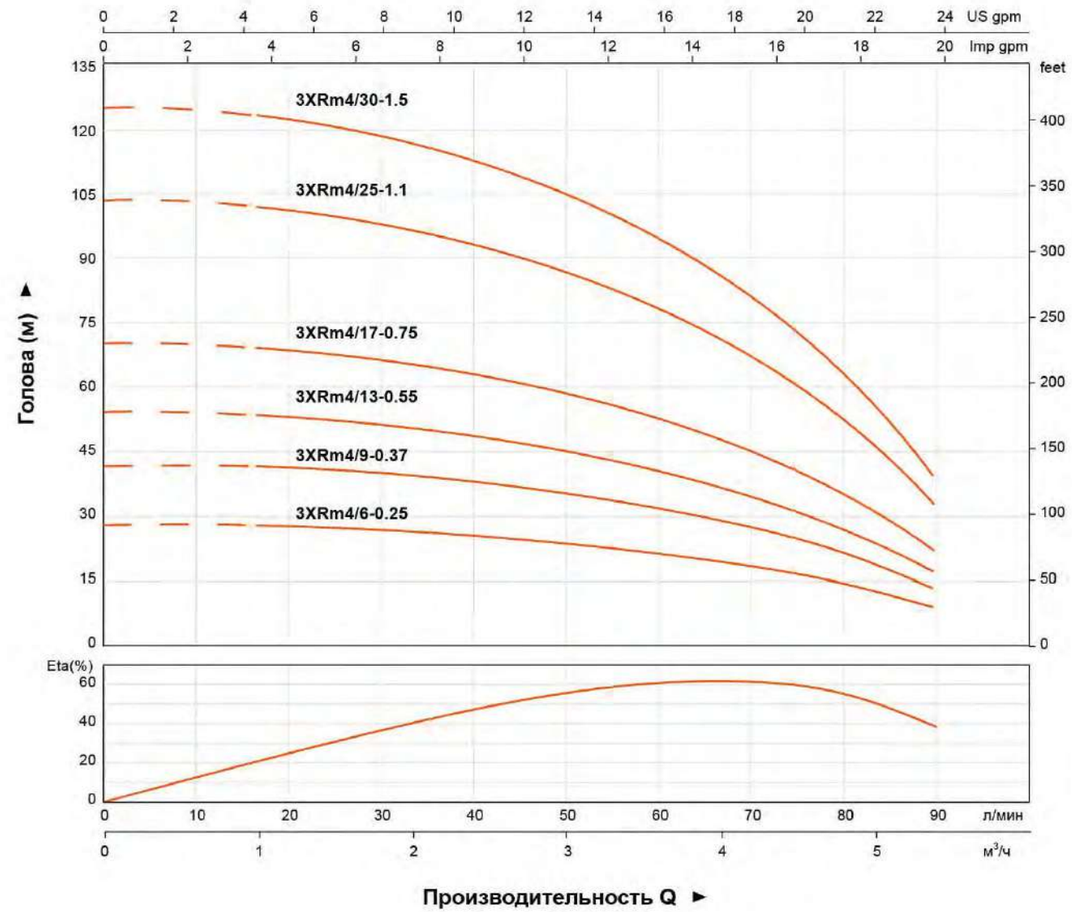

Технические параметры

Модель	Мощность		Производительность n≈2850 об/мин									
	кВт.	Л.с.	Q(м³/ч)	0	0.6	1.2	1.8	2.4	3.0	3.6	4.2	4.8	5.4
			Q(л/мин)	0	10	20	30	40	50	60	70	80	90
3XRm4/6-0.25	0.25	0.33	H (м)	25	25	24	23	22	21	19	16	13	8
3XRm4/9-0.37	0.37	0.5		37	37	36	35	33	32	28	24	19	12
3XRm4/13-0.55	0.55	0.75		53	53	52	51	48	45	40	35	27	17
3XRm4/17-0.75	0.75	1		70	70	69	66	63	59	53	46	36	22
3XRm4/25-1.1	1.1	1.5		103	102	101	98	93	86	78	67	53	32
3XRm4/30-1.5	1.5	2		123	123	121	117	111	103	93	80	63	39

3XR 6

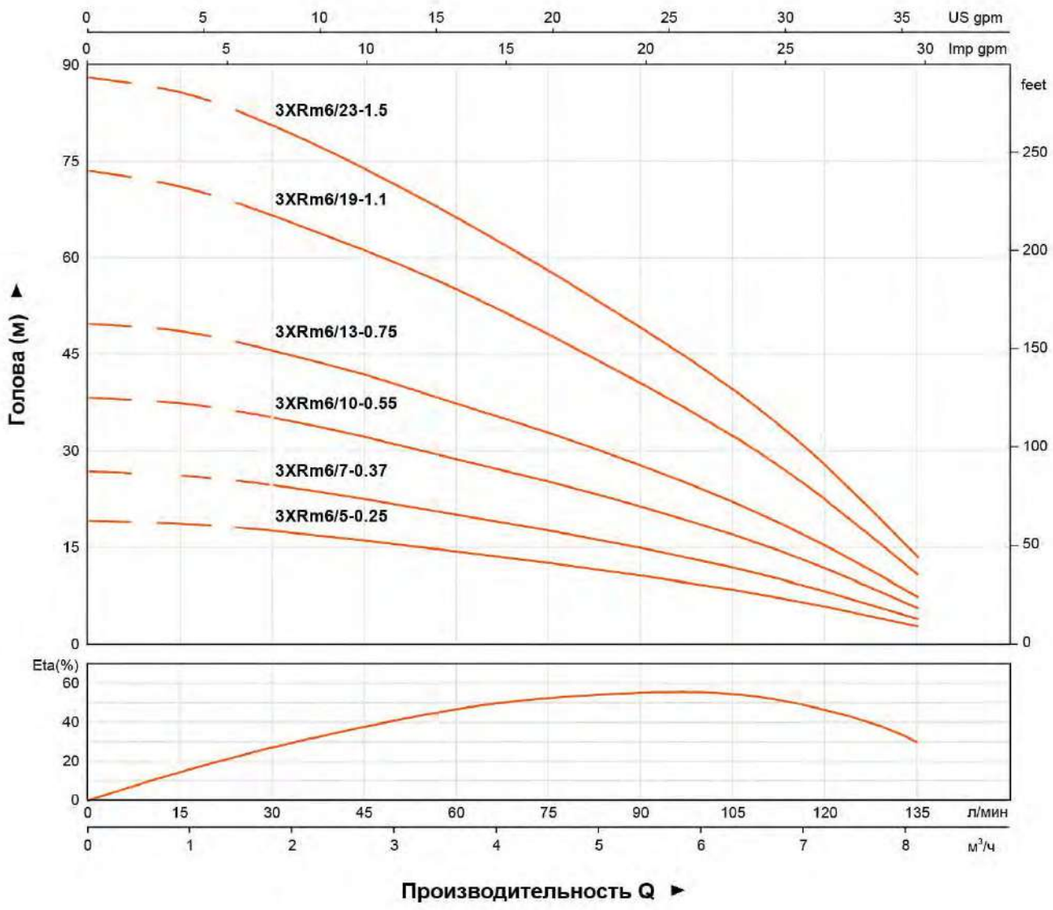

Технические параметры

Модель	Мощность		Производительность n≈2850 об/мин										
	кВт.	Л.с.	Q(м³/ч)	0	0.9	1.8	2.7	3.6	4.5	5.4	6.3	7.2	8.1
			Q(л/мин)	0	15	30	45	60	75	90	105	120	135
3XRm6/5-0.25	0.25	0.33	H (м)	19	18	17	16	15	13	11	9	5	3
3XRm6/7-0.37	0.37	0.5		27	26	24	22	20	18	15	12	8	4
3XRm6/10-0.55	0.55	0.75		38	37	34	31	29	25	21	17	11	5
3XRm6/13-0.75	0.75	1.0		50	49	45	41	38	33	28	23	14	7
3XRm6/19-1.1	1.1	1.5		73	71	65	59	55	48	40	33	21	10
3XRm6/23-1.5	1.5	2.0		88	86	79	72	67	58	49	40	25	12

3.5XR 2

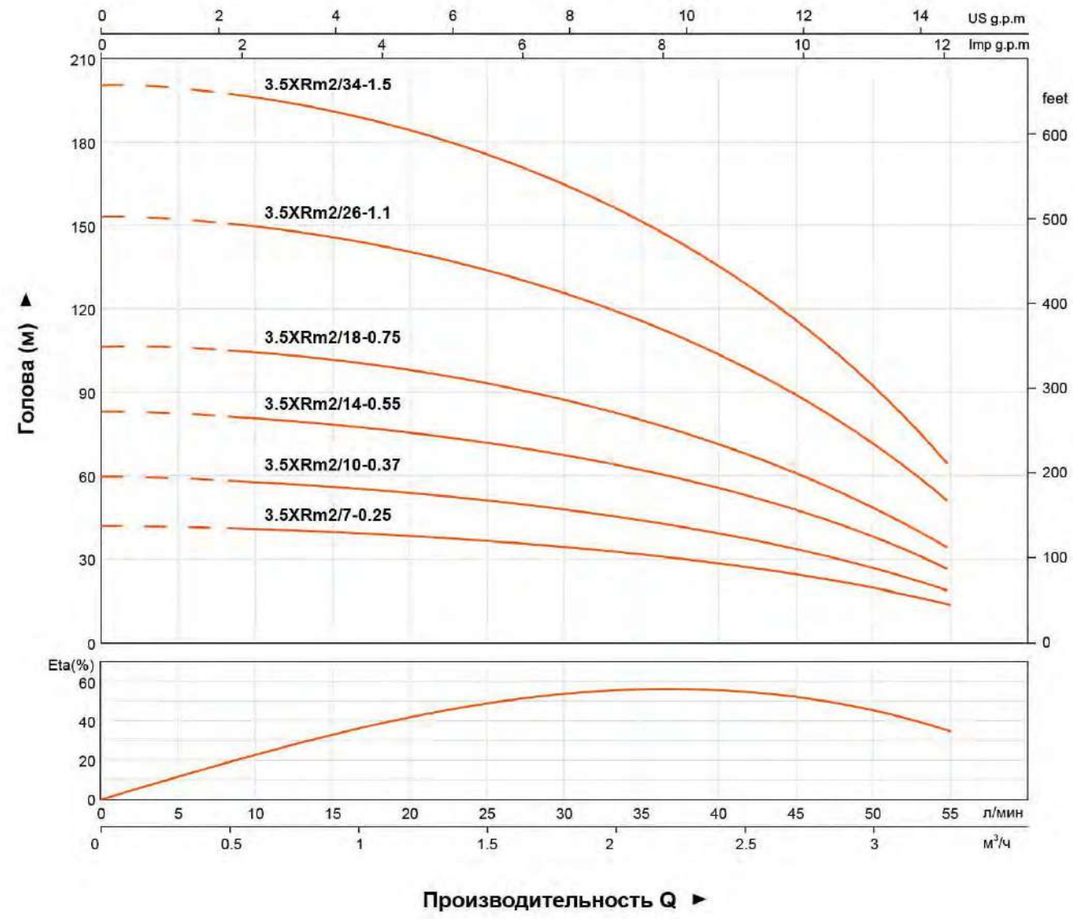

Технические параметры

Модель	Мощность		Производительность n≈2850 об/мин											
	кВт.	Л.с.	Q(м³/ч)	0	0.3	0.6	0.9	1.2	1.5	1.8	2.1	2.4	2.7	3.0	3.3
			Q(л/мин)	0	5	10	15	20	25	30	35	40	45	50	55
3.5XRm2/7-0.25	0.25	0.33	H (м)	41	41	40	39	38	36	34	31	27	24	20	13
3.5XRm2/10-0.37	0.37	0.5		59	59	58	56	54	52	48	44	39	34	28	19
3.5XRm2/14-0.55	0.55	0.75		83	82	81	79	76	71	66	59	51	42	32	21
3.5XRm2/18-0.75	0.75	1		106	105	104	101	98	93	87	80	70	62	51	35
3.5XRm2/26-1.1	1.1	1.5		153	152	150	146	141	135	125	115	101	89	73	50
3.5XRm2/34-1.5	1.5	2		200	199	196	191	184	177	163	150	132	116	95	65

3.5XR 3

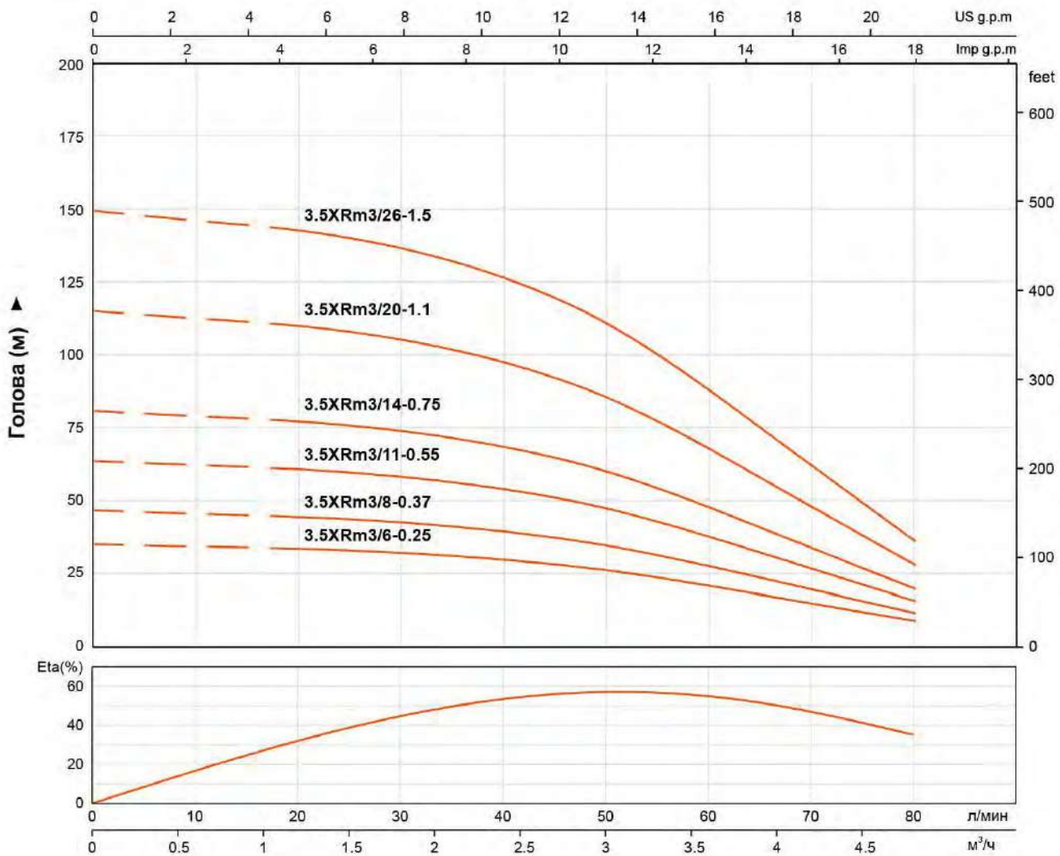

Технические параметры

Модель	Мощность		Производительность n≈2850 об/мин									
	кВт.	Л.с.	Q(м³/ч)	0	0.6	1.2	1.8	2.4	3.0	3.6	4.2	4.8
			Q(л/мин)	0	10	20	30	40	50	60	70	80
3.5XRm3/6-0.25	0.25	0.33	H (м)	35	34	33	32	29	26	20	14	8
3.5XRm3/8-0.37	0.37	0.5		46	45	44	42	39	34	27	19	11
3.5XRm3/11-0.55	0.55	0.75		63	62	61	58	54	47	37	26	15
3.5XRm3/14-0.75	0.75	1		81	79	77	74	68	60	47	33	19
3.5XRm3/20-1.1	1.1	1.5		115	113	110	105	98	85	68	48	28
3.5XRm3/26-1.5	1.5	2		150	146	143	137	127	111	88	62	36

3.5XR 5

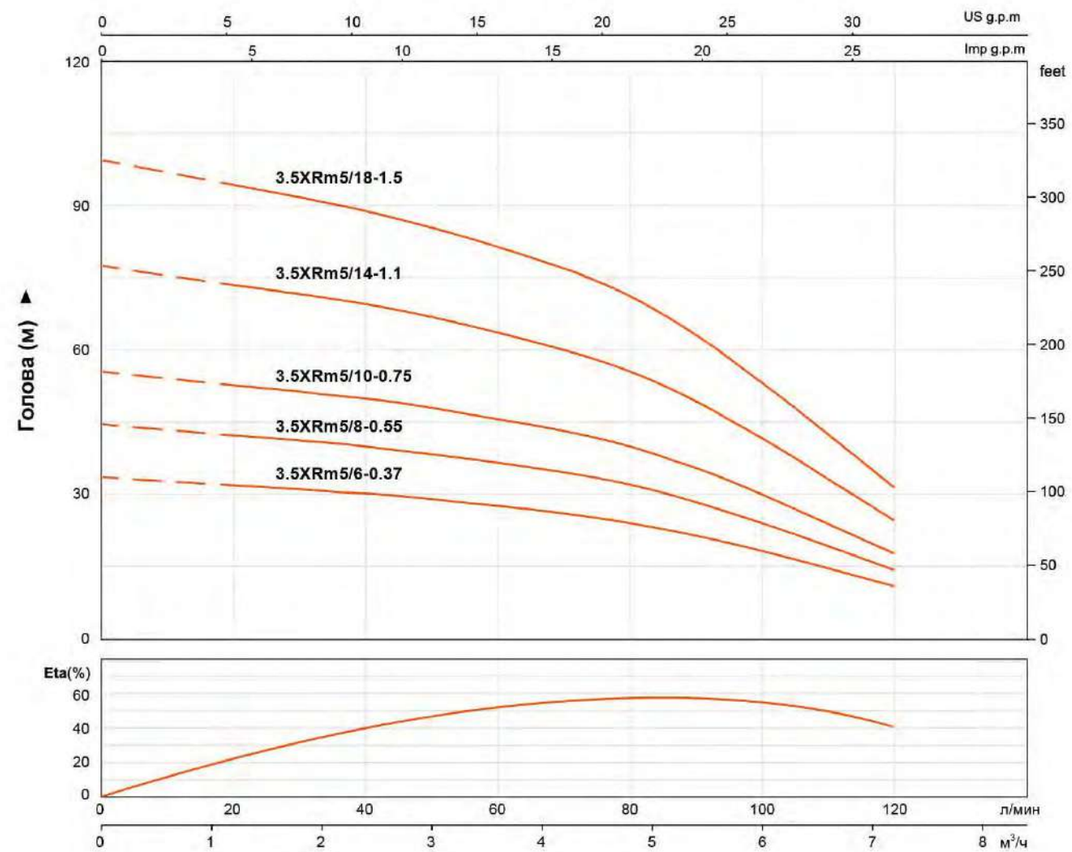

Технические параметры

Модель	Мощность		Производительность n≈2850 об/мин						
	кВт.	Л.с.	Q(м³/ч)	0	1.2	2.4	3.6	4.8	6.0	7.2
			Q(л/мин)	0	20	40	60	80	100	120
3.5XRm5/6-0.37	0.37	0.5	H (м)	33	31	30	27	24	18	10
3.5XRm5/8-0.55	0.55	0.75		44	42	39	36	31	23	14
3.5XRm5/10-0.75	0.75	1		55	55	49	45	39	29	17
3.5XRm5/14-1.1	1.1	1.5		77	73	69	63	55	41	24
3.5XRm5/18-1.5	1.5	2		99	94	89	81	71	53	31

4XR 2

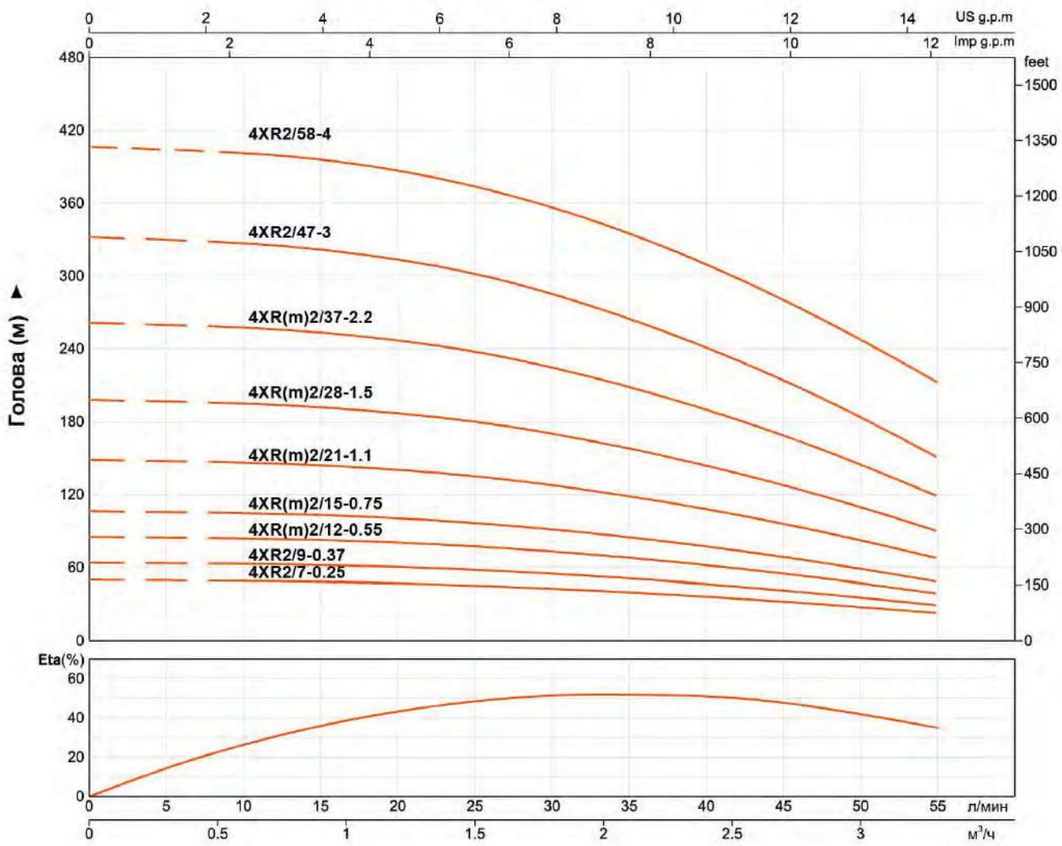

Технические параметры

Модель		Мощность		Производительность n≈2850 об/мин												
1~ 220 - 240В	3~ 380 - 415В	кВт.	Л.с.	Q(м³/ч)	0	0.3	0.6	0.9	1.2	1.5	1.8	2.1	2.4	2.7	3.0	3.3
				Q(л/мин)	0	5	10	15	20	25	30	35	40	45	50	55
4XRm2/7-0.25	-	0.25	0.33	H (м)	50	49	49	48	47	45	42	39	36	32	27	22
4XRm2/9-0.37	-	0.37	0.5		64	63	63	62	60	58	54	51	47	41	35	29
4XRm2/12-0.55	4XR2/12-0.55	0.55	0.75		85	84	84	83	80	77	72	68	62	54	47	38
4XRm2/15-0.75	4XR2/15-0.75	0.75	1		106	105	105	103	100	96	90	85	78	68	59	48
4XRm2/21-1.1	4XR2/21-1.1	1.1	1.5		149	147	146	145	140	135	126	118	109	95	82	67
4XRm2/28-1.5	4XR2/28-1.5	1.5	2		198	196	195	193	187	180	168	158	145	127	110	90
4XRm2/37-2.2	4XR2/37-2.2	2.2	3		262	259	258	255	247	238	222	209	191	168	145	119
-	4XR2/47-3	3	4		333	329	328	324	314	302	282	265	243	213	184	151
-	4XR2/58-4	4	5.5		410	408	404	397	391	379	349	334	307	273	237	200

4XR 3

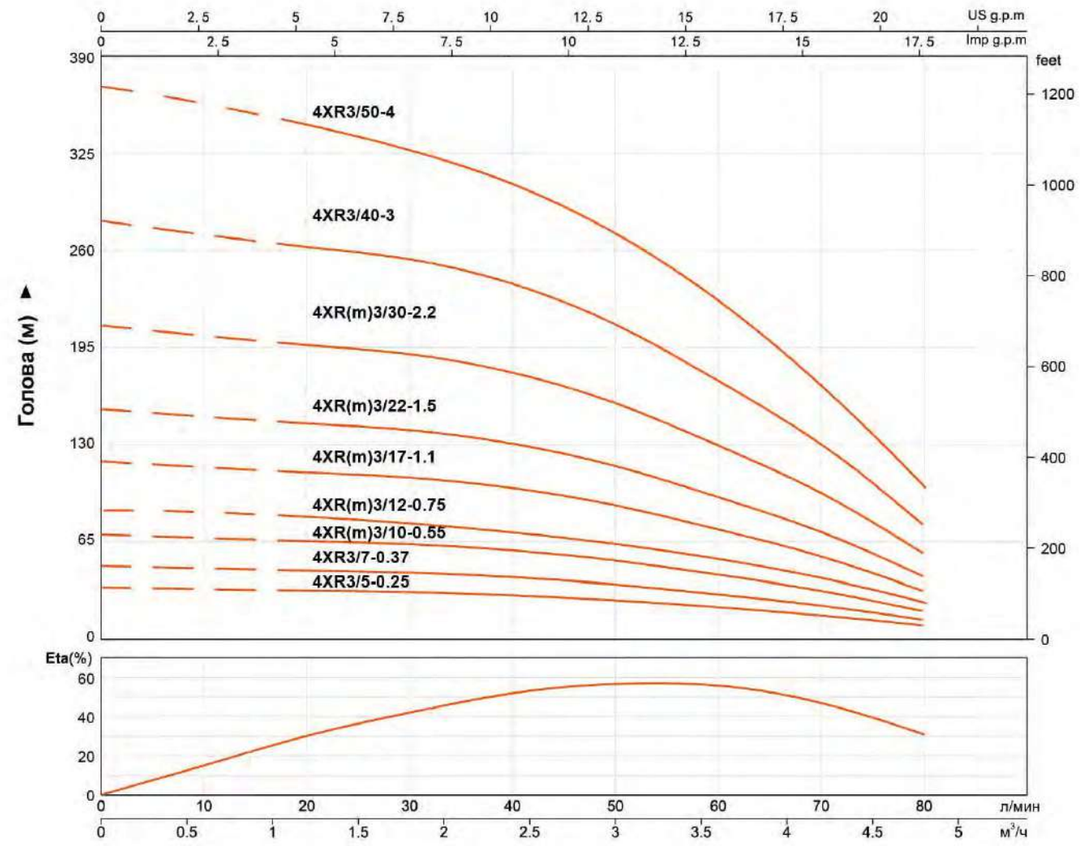

Технические параметры

Модель		Мощность		Производительность n≈2850 об/мин									
1~ 220 - 240В	3~ 380 - 415В	кВт.	Л.с.	Q(м³/ч)	0	0.6	1.2	1.8	2.4	3.0	3.6	4.2	4.8
				Q(л/мин)	0	10	20	30	40	50	60	70	80
4XRm3/5-0.25	-	0.25	0.33	H (м)	35	34	33	32	30	26	22	16	10
4XRm3/7-0.37	-	0.37	0.5		49	47	46	45	42	37	30	23	14
4XRm3/10-0.55	4XR3/10-0.55	0.55	0.75		70	68	66	64	59	53	43	33	19
4XRm3/12-0.75	4XR3/12-0.75	0.75	1		86	84	81	77	71	64	52	40	23
4XRm3/17-1.1	4XR3/17-1.1	1.1	1.5		119	115	112	108	101	90	74	56	33
4XRm3/22-1.5	4XR3/22-1.5	1.5	2		154	149	144	140	131	116	95	72	42
4XRm3/30-2.2	4XR3/30-2.2	2.2	3		210	203	197	191	178	158	130	98	58
-	4XR3/40-3	3	4		280	271	263	254	238	211	173	131	77
-	4XR3/50-4	4	5.5		358	350	338	319	296	265	215	165	96

4XR 4

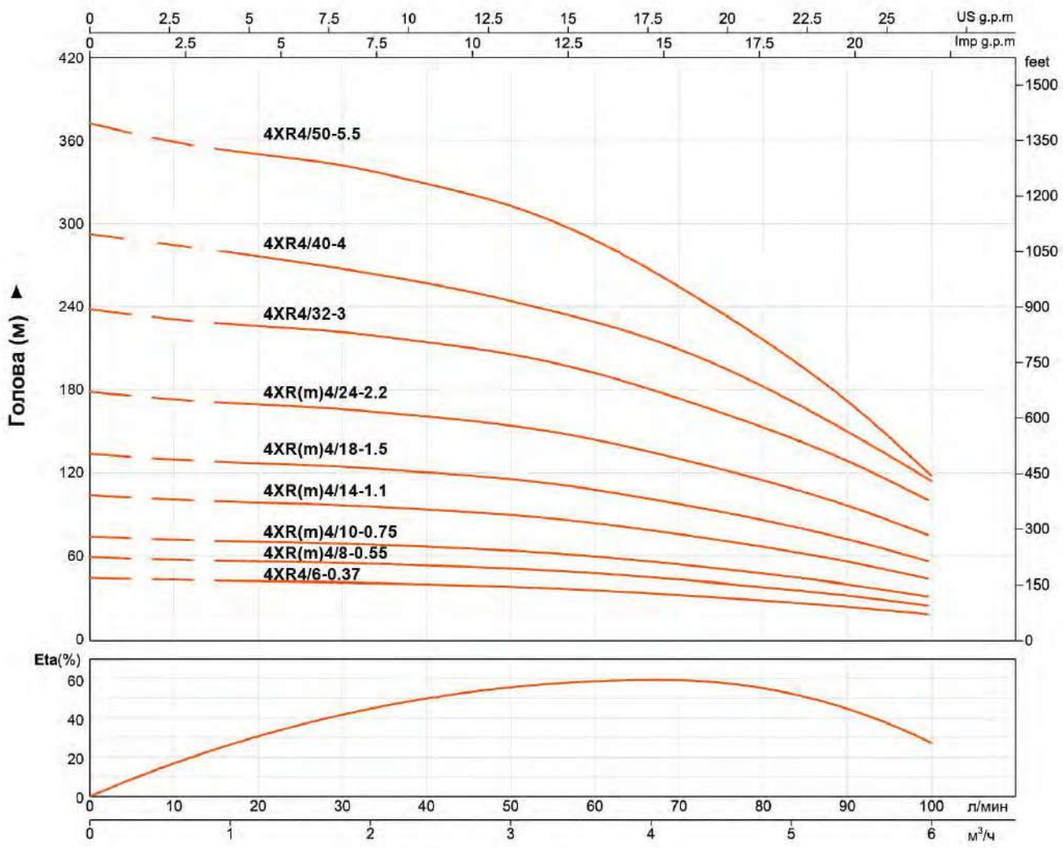

Технические параметры

Модель		Мощность		Производительность n≈2850 об/мин											
1~ 220 - 240В	3~ 380 - 415В	кВт.	Л.с.	Q(м³/ч)	0	0.6	1.2	1.8	2.4	3.0	3.6	4.2	4.8	5.4	6.0
				Q(л/мин)	0	10	20	30	40	50	60	70	80	90	100
4XRm4/6-0.37	-	0.37	0.5	H (м)	44	42	41	40	39	36	33	29	24	19	14
4XRm4/8-0.55	4XR4/8-0.55	0.55	0.75		58	56	55	54	52	49	44	39	33	26	18
4XRm4/10-0.75	4XR4/10-0.75	0.75	1		73	70	69	67	65	61	55	48	41	32	23
4XRm4/14-1.1	4XR4/14-1.1	1.1	1.5		102	98	96	94	91	85	77	68	57	45	32
4XRm4/18-1.5	4XR4/18-1.5	1.5	2		131	127	124	121	117	109	99	87	73	58	41
4XRm4/24-2.2	4XR4/24-2.2	2.2	3		174	169	165	161	156	146	132	116	98	77	55
-	4XR4/32-3	3	4		232	225	220	215	208	195	176	155	130	103	73
-	4XR4/40-4	4	5.5		294	286	274	269	260	246	237	211	186	151	114
-	4XR4/50-5.5	5.5	7.5		363	352	344	335	325	304	275	242	203	160	115

4XR 6

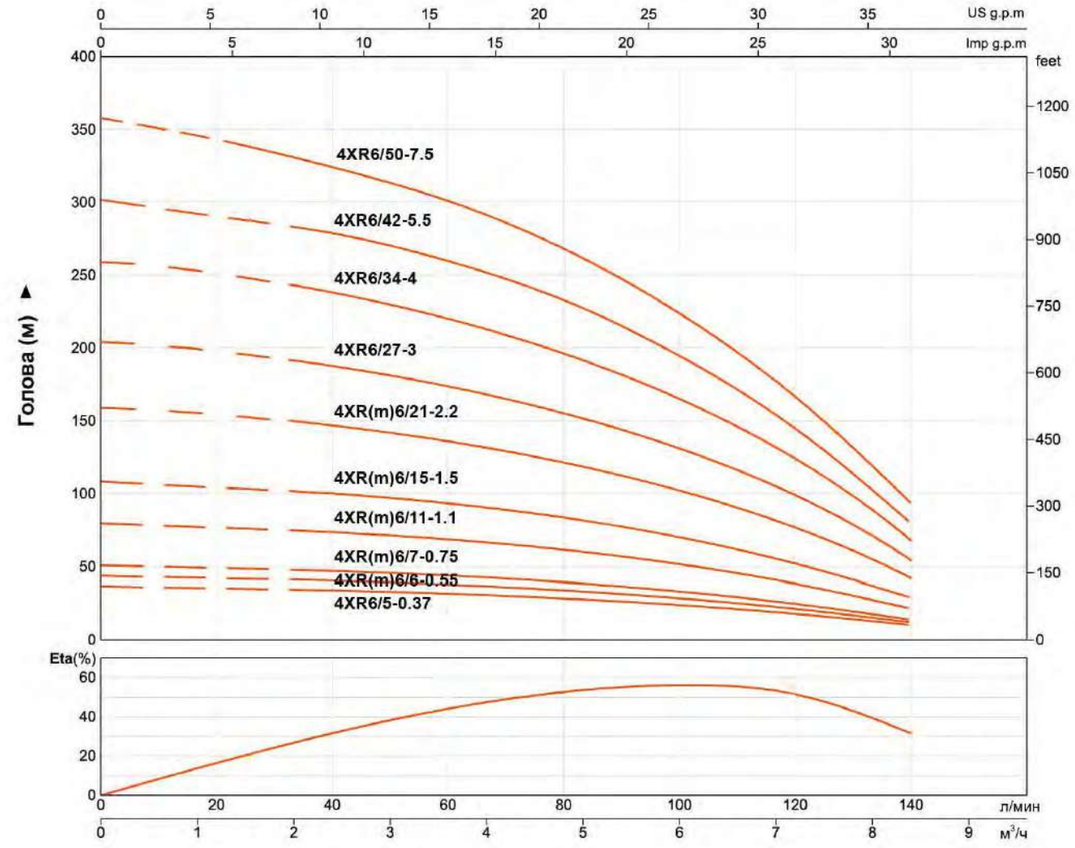

Технические параметры

Модель		Мощность		Производительность n≈2850 об/мин								
1~ 220 - 240В	3~ 380 - 415В	кВт.	Л.с.	Q(м³/ч)	0	1.2	2.4	3.6	4.8	6.0	7.2	8.4
				Q(л/мин)	0	20	40	60	80	100	120	140
4XRm6/5-0.37	-	0.37	0.5	H (м)	36	35	33	31	28	23	17	10
4XRm6/6-0.55	4XR6/6-0.55	0.55	0.75		43	41	40	37	33	28	21	11
4XRm6/7-0.75	4XR6/7-0.75	0.75	1		50	48	46	43	39	32	24	13
4XRm6/11-1.1	4XR6/11-1.1	1.1	1.5		79	76	73	68	61	51	38	21
4XRm6/15-1.5	4XR6/15-1.5	1.5	2		108	104	100	93	83	70	52	29
4XRm6/21-2.2	4XR6/21-2.2	2.2	3		151	145	139	130	116	97	72	40
-	4XR6/27-3	3	4		194	186	179	167	150	125	93	51
-	4XR6/34-4	4	5.5		244	235	226	210	189	158	117	65
-	4XR6/42-5.5	5.5	7.5		302	290	279	260	233	195	145	80
-	4XR6/50-7.5	7.5	10		359	345	332	309	277	232	173	95

4XR 8

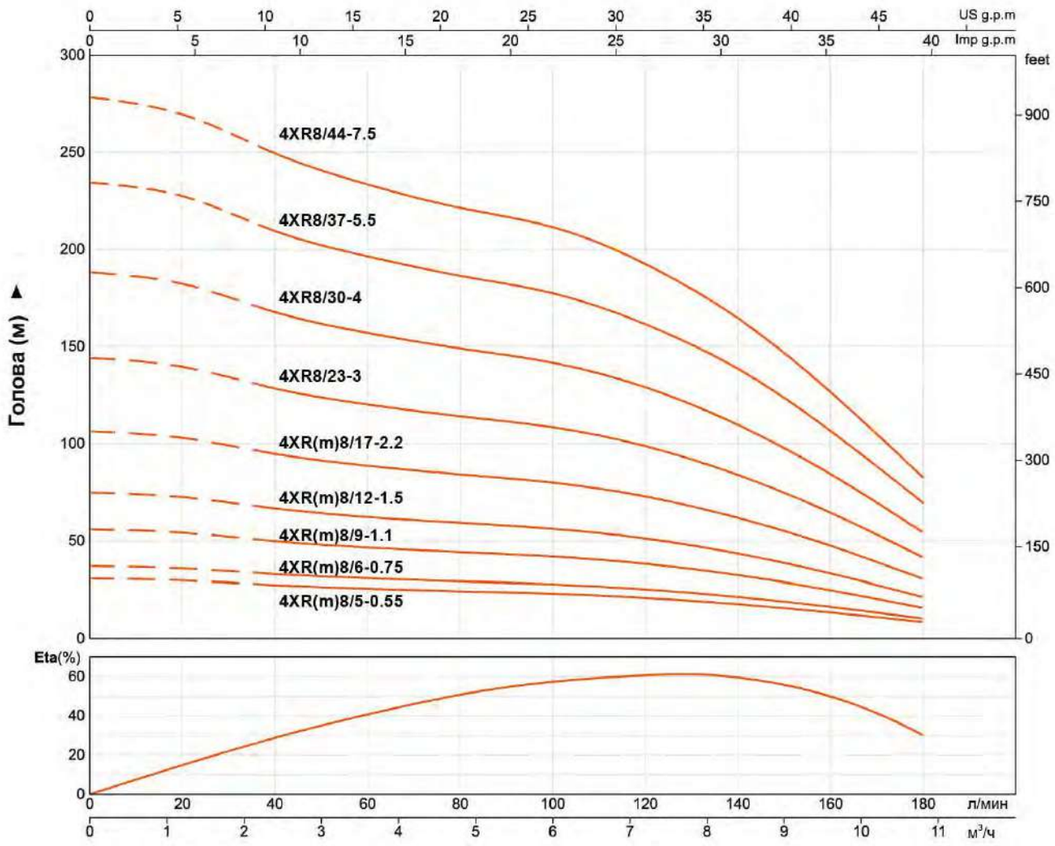

Технические параметры

Модель		Мощность		Производительность n≈2850 об/мин										
1~ 220 - 240В	3~ 380 - 415В	кВт.	Л.с.	Q(м³/ч)	0	1.2	2.4	3.6	4.8	6.0	7.2	8.4	9.6	10.8
				Q(л/мин)	0	20	40	60	80	100	120	140	160	180
4XRm8/5-0.55	4XR8/5-0.55	0.55	0.75	H (м)	32	31	28	26	25	24	22	18	14	9
4XRm8/6-0.75	4XR8/6-0.75	0.75	1		38	37	34	32	30	29	26	22	17	11
4XRm8/9-1.1	4XR8/9-1.1	1.1	1.5		57	55	51	47	45	43	39	33	26	17
4XRm8/12-1.5	4XR8/12-1.5	1.5	2		76	73	67	63	60	57	52	44	34	22
4XRm8/17-2.2	4XR8/17-2.2	2.2	3		107	104	96	90	85	91	74	63	48	31
-	4XR8/23-3	3	4		145	141	129	121	115	109	100	85	65	42
-	4XR8/30-4	4	5.5		189	183	169	158	150	143	130	111	85	55
-	4XR8/37-5.5	5.5	7.5		233	226	208	195	185	176	160	137	105	68
-	4XR8/44-7.5	7.5	10		277	268	248	232	220	210	191	163	125	81

4XR 10

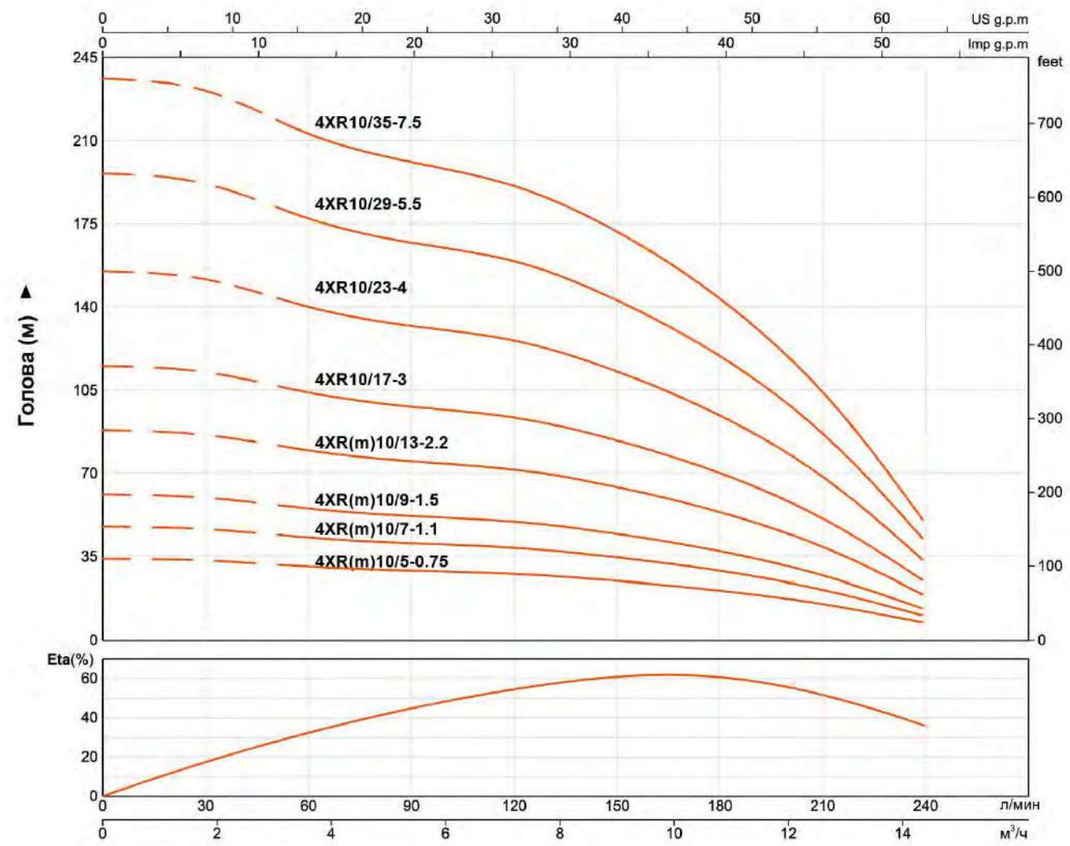

Технические параметры

Модель		Мощность		Производительность n≈2850 об/мин										
1~ 220 - 240В	3~ 380 - 415В	кВт.	Л.с.	Q(м³/ч)	0	1.8	3.6	5.4	7.2	9.0	10.8	12.6	14.4
				Q(л/мин)	0	30	60	90	120	150	180	210	240
4XRm10/5-0.75	4XR10/5-0.75	0.75	1	H (м)	34	33	30	29	27	25	21	15	7
4XRm10/7-1.1	4XR10/7-1.1	1.1	1.5		47	46	43	40	38	34	29	21	10
4XRm10/9-1.5	4XR10/9-1.5	1.5	2		61	59	55	52	49	44	37	27	13
4XRm10/13-2.2	4XR10/13-2.2	2.2	3		88	86	79	75	71	64	53	39	19
-	4XR10/17-3	3	4		115	112	104	98	93	84	70	51	25
-	4XR10/23-4	4	5.5		155	152	140	132	126	113	95	69	33
-	4XR10/29-5.5	5.5	7.5		195	191	177	166	159	142	119	87	42
-	4XR10/35-7.5	7.5	10		236	231	213	201	191	172	144	105	50

4XR 12

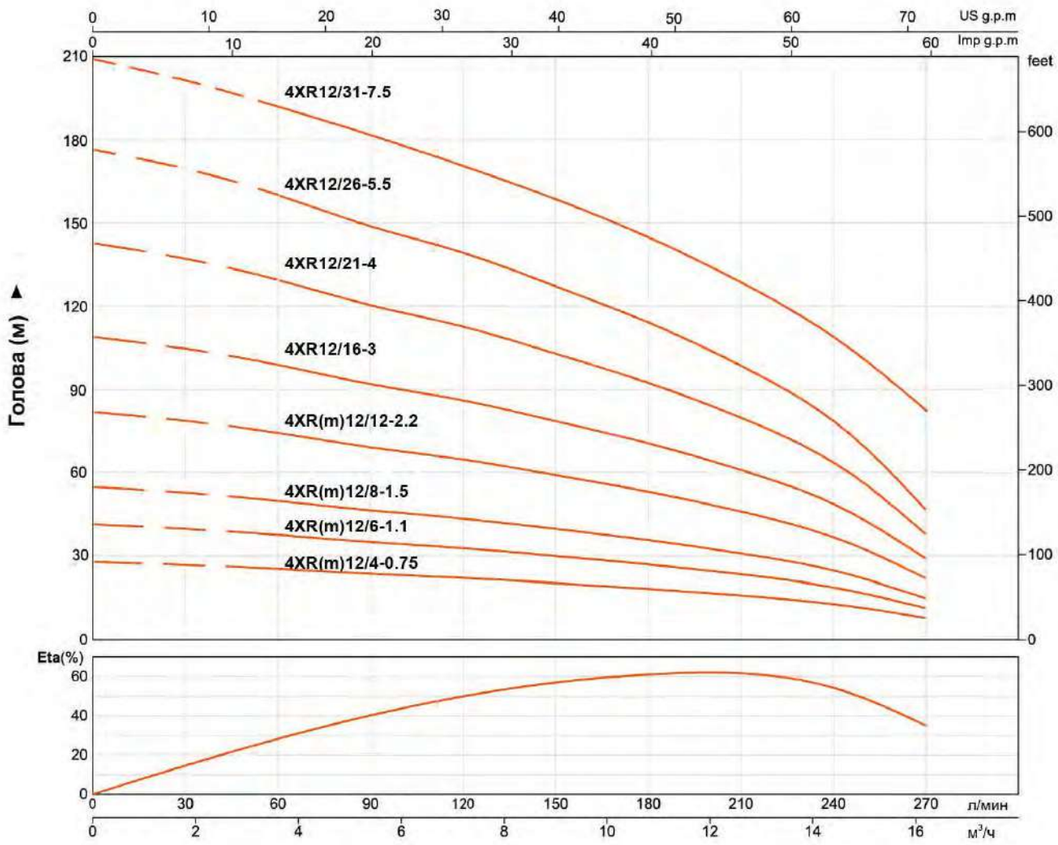

Технические параметры

Модель		Мощность		Производительность n≈2850 об/мин										
1~ 220 - 240В	3~ 380 - 415В	кВт.	Л.с.	Q(м³/ч)	0	1.8	3.6	5.4	7.2	9.0	10.8	12.6	14.4	16.2
				Q(л/мин)	0	30	60	90	120	150	180	210	240	270
4XRm12/4-0.75	4XR12/4-0.75	0.75	1	H (м)	27	26	25	23	21	19	17	15	12	7
4XRm12/6-1.1	4XR12/6-1.1	1.1	1.5		41	39	37	34	32	29	26	23	18	11
4XRm12/8-1.5	4XR12/8-1.5	1.5	2		54	52	49	45	43	39	35	30	24	14
4XRm12/12-2.2	4XR12/12-2.2	2.2	3		81	78	74	68	64	58	52	45	36	21
-	4XR12/16-3	3	4		108	104	98	90	85	78	70	60	48	28
-	4XR12/21-4	4	5.5		142	137	129	118	112	102	92	79	63	37
-	4XR12/26-5.5	5.5	7.5		176	169	159	146	139	127	114	98	78	46
-	4XR12/31-7.5	7.5	10		210	202	190	175	165	151	135	117	93	55

4XR 16

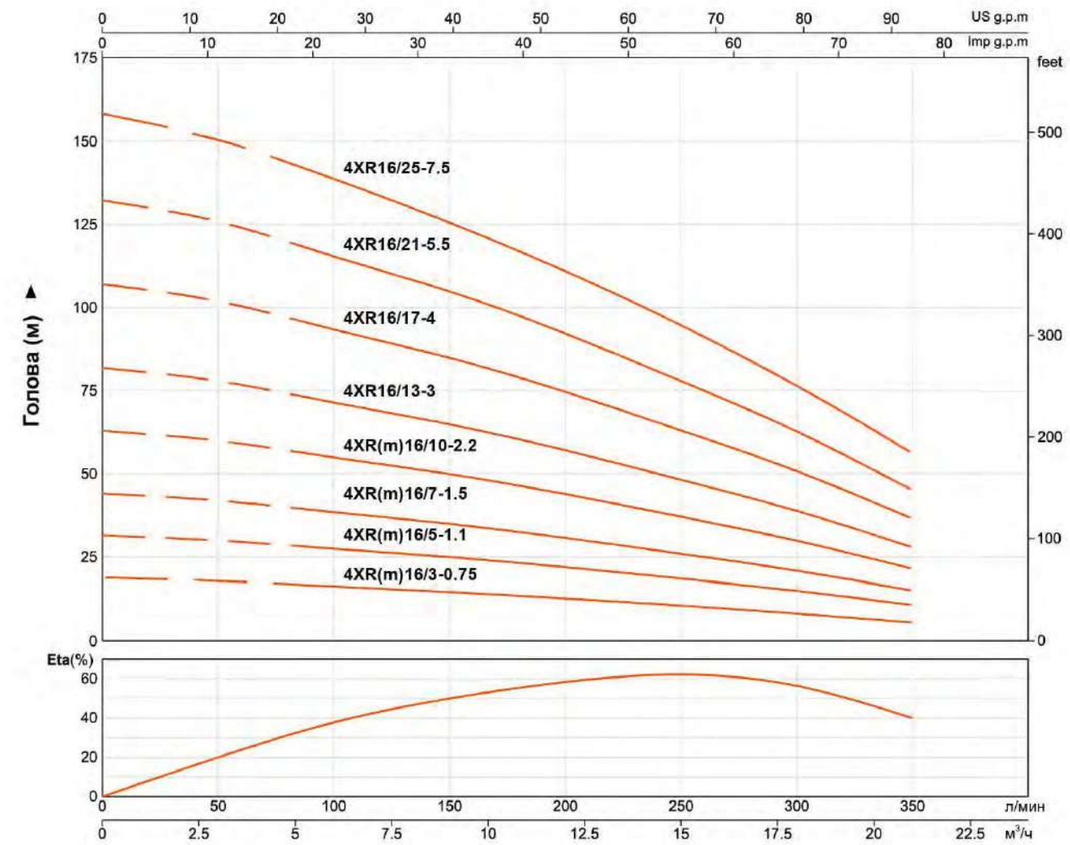

Технические параметры

Модель		Мощность		Производительность n≈2850 об/мин								
1~ 220 - 240В	3~ 380 - 415В	кВт.	Л.с.	Q(м³/ч)	0	3	6	9	12	15	18	21
				Q(л/мин)	0	50	100	150	200	250	300	350
4XRm16/3-0.75	4XR16/3-0.75	0.75	1	H (м)	19	18	17	15	13	11	9	6
4XRm16/5-1.1	4XR16/5-1.1	1.1	1.5		32	30	28	25	22	19	15	11
4XRm16/7-1.5	4XR16/7-1.5	1.5	2		44	42	39	35	31	26	21	15
4XRm16/10-2.2	4XR16/10-2.2	2. 2	3		63	60	55	50	44	37	30	22
-	4XR16/13-3	3	4		82	78	72	65	57	48	39	28
-	4XR16/17-4	4	5.5		107	102	94	85	75	63	51	37
-	4XR16/21-5.5	5.5	7.5		133	126	116	105	92	78	63	45
-	4XR16/25-7.5	7.5	10		158	150	138	125	110	93	75	54

4XR 20

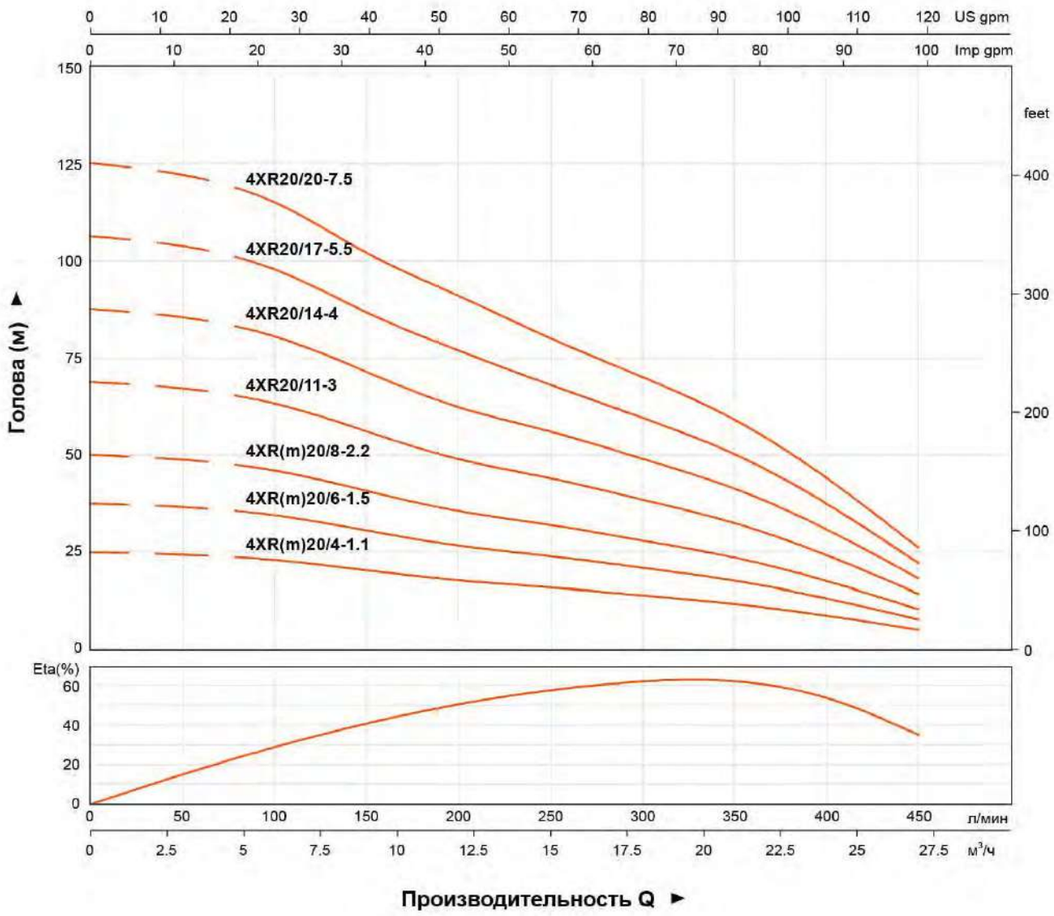

Технические параметры

Модель		Мощность		Производительность n≈2850 об/мин										
1~ 220 - 240В	3~ 380 - 415В	кВт.	Л.с.	Q(м³/ч)	0	3	6	9	12	15	18	21	24	27
				Q(л/мин)	0	50	100	150	200	250	300	350	400	450
4XRm20/4-1.1	4XR20/4-1.1	1.1	1.5	H (м)	25	24	33	20	18	16	14	12	9	5
4XRm20/6-1.5	4XR20/6-1.5	1.5	2		37	38	35	31	27	24	21	18	13	8
4XRm20/8-2.2	4XR20/8-2.2	2.2	3		50	49	46	41	35	32	28	23	17	10
-	4XR20/11-3	3	4		69	67	63	56	49	44	38	32	24	14
-	4XR20/14-4	4	5.5		88	85	81	71	62	56	49	41	32	18
-	4XR20/17-5.5	5.5	7.5		106	104	98	87	76	68	60	50	37	22
-	4XR20/20-7.5	7.5	10		125	122	115	102	89	80	70	59	44	26

Применение

- Водоснабжение из скважин и резервуаров
- Для бытового и индустриального использования
- В садоводстве и ирригации

Условия эксплуатации

- Максимальная температура жидкости: до +35°C
- Максимальное содержание песка: 0,25 %
- Максимальная глубина погружения: 150 м
- Минимальный диаметр скважины: 4"
- Гарантия: 2 года

Двигатель и насос

- Перематываемый или полностью закрытый двигатель
- Однофазный: 220 В - 240 В / 50 Гц
  ※170-240 В широкий диапазон рабочего напряжения, минимальное пусковое напряжение 130 В
- Трехфазный: 380 В - 415 В / 50 Гц
  ※300-430 В широкий диапазон рабочего напряжения, минимальное пусковое напряжение 280 В
- Емкость: P2
- Стандарты NEMA измерения
- Оборудуйте с блоком управления запуска или цифровой приставки автоматического управления
- Стандарт ISO 9906
- Класс безопасности: IP68
- Класс изоляции: F

Расшифровка обозначений

4 XRS (m) 2 / 9 - 0.37

- 0.37 — Номинальная мощность (кВт)
- 9 — Количество ступеней крыльчатки
- 2 — Номинальный поток (м³/ч)
- (m) — Однофазный
- XRS — Глубинные погружные насосы
- 4 — Минимальный диаметр скважины 4"

Части	Материалы
Корпус	AISI304SS
Всасывающий разъем	AISI304SS
спираль	AISI304SS
Колесо рабочее	AISI304SS
Вал насоса	AISI304SS
Муфта вала	AISI304SS
Волютная сборка	Резина
Фильтр	AISI304SS
Внешний корпус электродвигателя	AISI304SS
Верхний упор	Чугун
Нижняя опора	AISI304SS
Уплотнение механическое	Специальное уплотнение для глубокой скважины ≤2.2кВт.: Графит-Керамика ≥3кВт.: Графит-Кремний
Вал электродвигателя	AISI304SS + ASTM 5140
Масло смазки уплотнения	10# Пищевое механическое белое масло

LCB-S03
- Однофазный
- 220 В - 240 В/50 Гц
- Мощность: 0.25~1.5кВт.

LCB-S04
- Однофазный
- 220 В - 240 В/50 Гц
- Мощность: 2.2кВт., 3кВт.

LCB-T01
- Трехфазный
- 380 В - 415 В/50 Гц
- Мощность: 0.37~5.5кВт.

LCB-T06
- Трехфазный
- 380 В - 415 В/50 Гц
- Мощность: 7кВт., 7.5кВт.

4XRS 2

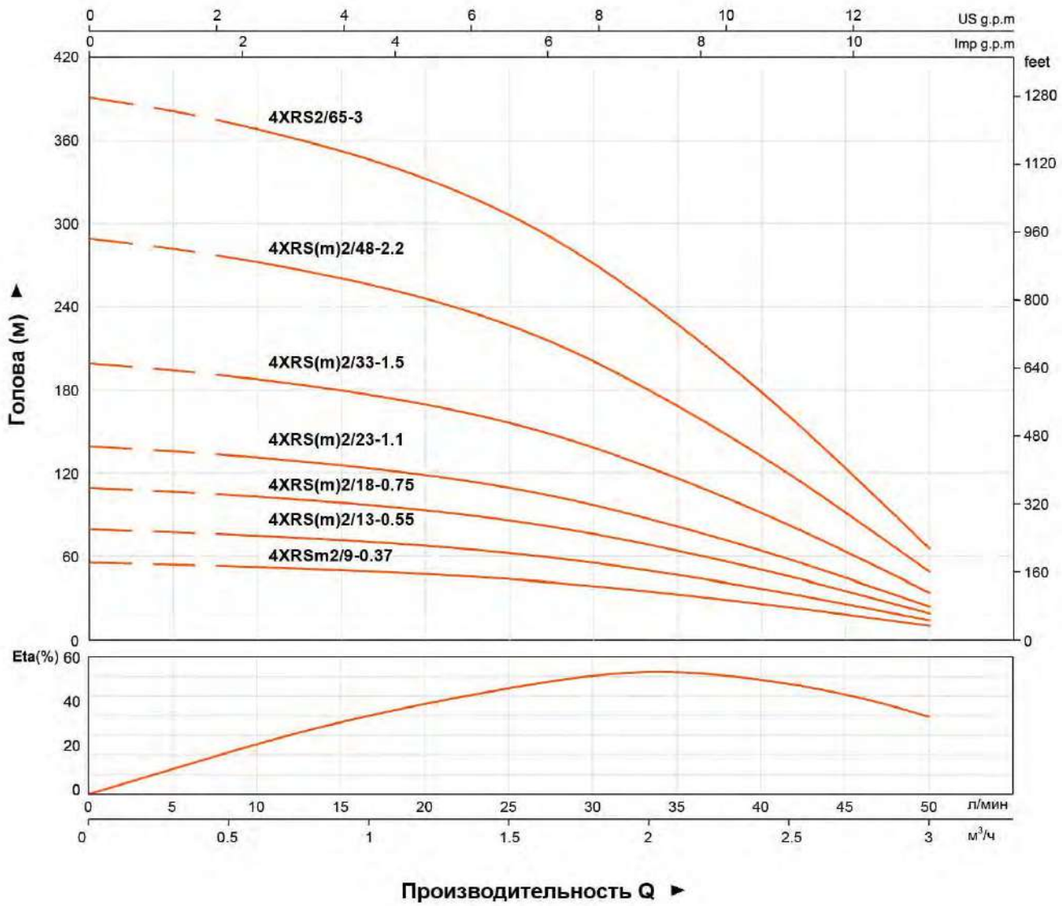

Технические параметры

Модель		Мощность		Производительность n≈2850 об/мин											
1~ 220 - 240В	3~ 380 - 415В	кВт.	Л.с.	Q(м³/ч)	0	0.3	0.6	0.9	1.2	1.5	1.8	2.1	2.4	2.7	3.0
				Q(л/мин)	0	5	10	15	20	25	30	35	40	45	50
4XRSm2/9-0.37	-	0.37	0.5	H (м)	54	53	51	48	46	42	37	31	25	17	9
4XRSm2/13-0.55	4XRS2/13-0.55	0.55	0.75		78	76	73	70	66	61	54	45	35	24	13
4XRSm2/18-0.75	4XRS2/18-0.75	0.75	1		108	105	102	97	92	85	75	63	49	34	18
4XRSm2/23-1.1	4XRS2/23-1.1	1.1	1.5		138	134	130	124	117	108	96	80	63	43	23
4XRSm2/33-1.5	4XRS2/33-1.5	1.5	2		198	193	186	178	168	155	137	115	90	62	32
4XRSm2/48-2.2	4XRS2/48-2.2	2.2	3		288	281	271	258	244	226	199	167	131	90	47
-	4XRS2/65-3	3	4		390	380	367	350	331	306	270	226	177	122	64

4XRS 3

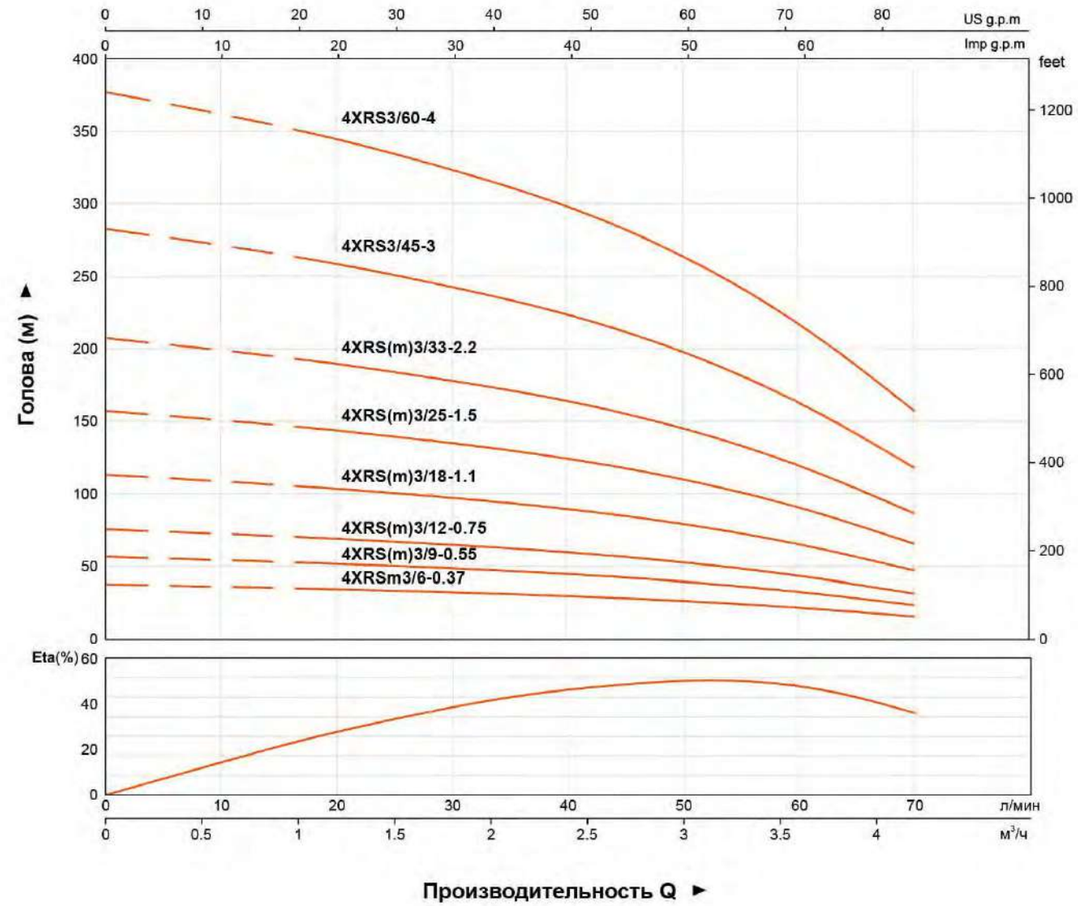

Технические параметры

Модель		Мощность		Производительность n≈2850 об/мин								
1~ 220 - 240В	3~ 380 - 415В	кВт.	Л.с.	Q(м³/ч)	0	0.6	1.2	1.8	2.4	3.0	3.6	4.2
				Q(л/мин)	0	10	20	30	40	50	60	70
4XRSm3/6-0.37	-	0.37	0.5	H (м)	37	36	34	32	29	26	21	16
4XRSm3/9-0.55	4XRS3/9-0.55	0.55	0.75		56	54	51	48	44	39	32	23
4XRSm3/12-0.75	4XRS3/12-0.75	0.75	1		74	71	68	64	59	52	43	31
4XRSm3/18-1.1	4XRS3/18-1.1	1.1	1.5		112	107	102	96	88	78	64	46
4XRSm3/25-1.5	4XRS3/25-1.5	1.5	2		155	149	142	133	122	108	89	65
4XRSm3/33-2.2	4XRS3/33-2.2	2.2	3		205	196	187	175	162	143	118	85
-	4XRS3/45-3	3	4		279	268	255	239	220	195	160	116
-	4XRS3/60-4	4	5.5		372	357	340	319	294	260	214	155

4XRS 5

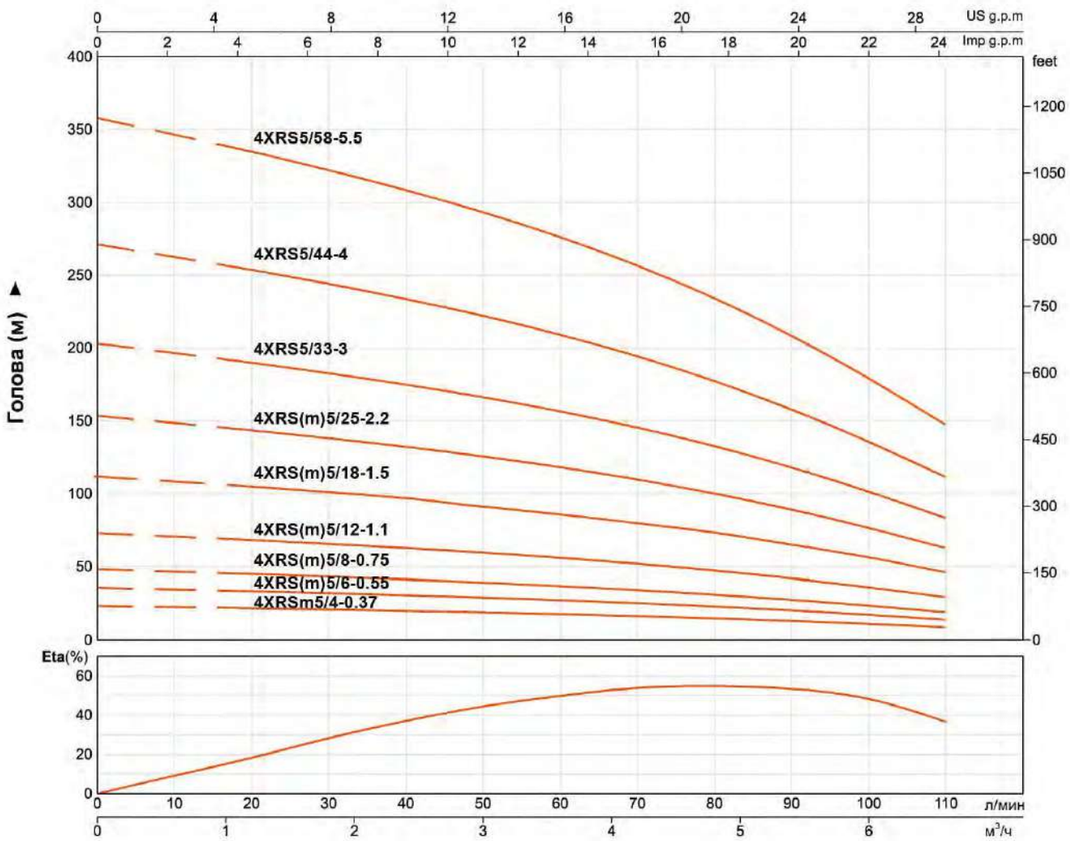

Технические параметры

Модель		Мощность		Производительность n≈2850 об/мин												
1~ 220 - 240В	3~ 380 - 415В	кВт.	Л.с.	Q(м³/ч)	0	0.6	1.2	1.8	2.4	3.0	3.6	4.2	4.8	5.4	6.0	6.6
				Q(л/мин)	0	10	20	30	40	50	60	70	80	90	100	110
4XRSm5/4-0.37	-	0.37	0.5	H (м)	25	24	23	22	21	20	19	18	16	15	12	10
4XRSm5/6-0.55	4XRS5/6-0.55	0.55	0.75		37	36	35	33	32	30	28	26	24	22	19	15
4XRSm5/8-0.75	4XRS5/8-0.75	0.75	1		49	48	46	44	42	40	38	35	32	29	25	20
4XRSm5/12-1.1	4XRS5/12-1.1	1.1	1.5		74	72	69	66	63	60	57	53	48	44	37	31
4XRSm5/18-1.5	4XRS5/18-1.5	1.5	2		111	107	104	99	95	90	85	79	73	65	57	46
4XRSm5/25-2.2	4XRS5/25-2.2	2.2	3		154	149	144	138	132	125	118	110	101	91	78	64
-	4XRS5/33-3	3	4		203	197	190	182	174	165	156	145	133	120	103	84
-	4XRS5/44-4	4	5.5		271	262	253	243	232	220	208	194	178	160	137	113
-	4XRS5/58-5.5	5.5	7.5		357	346	334	320	306	290	274	255	234	211	181	148

4XRS 8

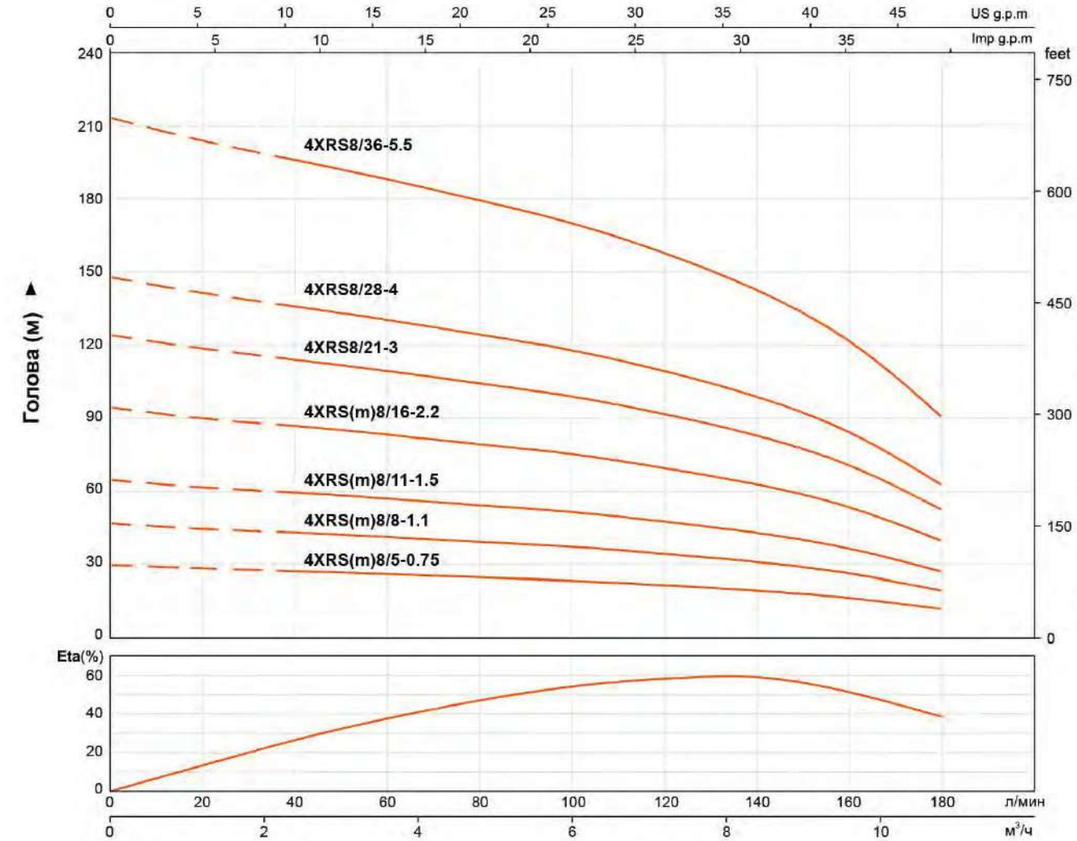

Технические параметры

Модель		Мощность		Производительность n≈2850 об/мин									
1~ 220 - 240В	3~ 380 - 415В	кВт.	Л.с.	Q(м³/ч)	0	1.2	2.4	3.6	4.8	6.0	7.2	8.4	9.6	10.8
				Q(л/мин)	0	20	40	60	80	100	120	140	160	180
4XRSm8/5-0.75	4XRS8/5-0.75	0.75	1	H (м)	30	28	27	26	25	24	22	20	17	13
4XRSm8/8-1.1	4XRS8/8-1.1	1.1	1.5		48	45	44	42	40	38	35	32	27	20
4XRSm8/11-1.5	4XRS8/11-1.5	1.5	2		66	62	61	58	55	52	48	44	37	28
4XRSm8/16-2.2	4XRS8/16-2.2	2.2	3		96	90	88	84	80	76	70	64	54	40
-	4XRS8/21-3	3	4		125	119	115	110	105	100	92	84	71	53
-	4XRS8/28-4	4	5.5		168	158	154	147	140	133	123	112	95	70
-	4XRS8/36-5.5	5.5	7.5		214	204	197	189	180	171	158	143	122	91

4XRS 14

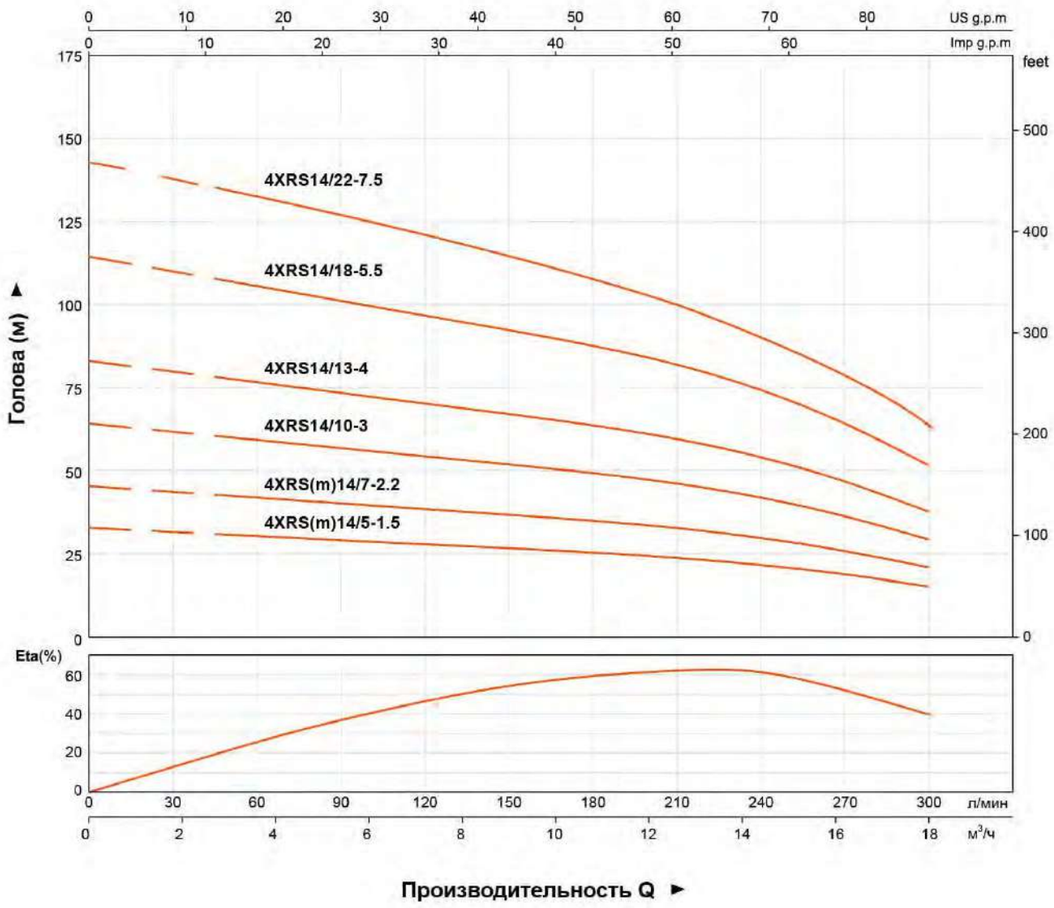

Технические параметры

Модель		Мощность		Производительность n≈2850 об/мин												
1~ 220 - 240В	3~ 380 - 415В	кВт.	Л.с.	Q(м³/ч)	0	1.8	3.6	5.4	7.2	9.0	10.8	12.6	14.4	16.2	18
				Q(л/мин)	0	30	60	90	120	150	180	210	240	270	300
4XRSm14/5-1.5	4XRS14/5-1.5	1.5	2	H (м)	32	31	29	28	27	26	24	23	20	18	14
4XRSm14/7-2.2	4XRS14/7-2.2	2.2	3		45	43	41	39	38	36	34	32	29	25	20
-	4XRS14/10-3	3	4		64	62	59	56	54	51	49	45	41	35	28
-	4XRS14/13-4	4	5.5		83	80	76	73	70	67	63	59	53	46	37
-	4XRS14/18-5.5	5.5	7.5		115	111	106	101	97	92	88	82	74	64	51
-	4XRS14/22-7.5	7.5	10		140	135	129	124	118	113	107	100	90	78	62

Применение

- Водоснабжение из скважин и резервуаров
- Для бытового и индустриального использования
- В садоводстве и ирригации

Условия эксплуатации

- Максимальная температура жидкости: до +50°C
- Максимальное содержание песка: 0,25 %
- Максимальная глубина погружения: 150 м
- Минимальный диаметр скважины: 6"
- Гарантия: 2 года

Двигатель и насос

- Перематываемый или полностью закрытый двигатель
- Однофазный: 220 В - 240 В / 50 Гц
  ※170-240 В широкий диапазон рабочего напряжения, минимальное пусковое напряжение 130 В
- Трехфазный: 380 В - 415 В / 50 Гц
  ※300-430 В широкий диапазон рабочего напряжения, минимальное пусковое напряжение 280 В
  ① Прямой запуск (1 кабель)
  ② Дополнительно: Star-дельта старт (2 кабеля)
- Блок управления пуском предоставляется по запросу
- Стандарты NEMA измерения
- Стандарт ISO 9906
- Класс безопасности: IP68
- Класс изоляции: F

Части	Материалы
Корпус	AISI 304SS
Всасывающий соединитель	AISI 304SS
спираль	AISI 304SS
Колесо рабочее	AISI 304SS
Вал насоса	AISI431SS
Муфта вала	AISI 304SS
Уплотнительное кольцо	Резина
Фильтр	AISI304SS
Внешний корпус электродвигателя	AISI 304SS
Верхний упор	Чугун
Нижняя опора	Чугун
Уплотнение механическое	Специальное уплотнение для глубокой скважины Graphite-Ceramic
Вал электродвигателя	AISI630SS+ASTM5140
Масло смазки уплотнения	10# Пищевое механическое белое масло

Расшифровка обозначений

6 XRS 17 / 5 - 3

- 3 — Номинальная мощность (кВт)
- 5 — Количество ступеней крыльчатки
- 17 — Номинальный поток (м³/ч)
- XRS — Глубинные погружные насосы
- 6 — Минимальный диаметр скважины 6"

6XRS 17

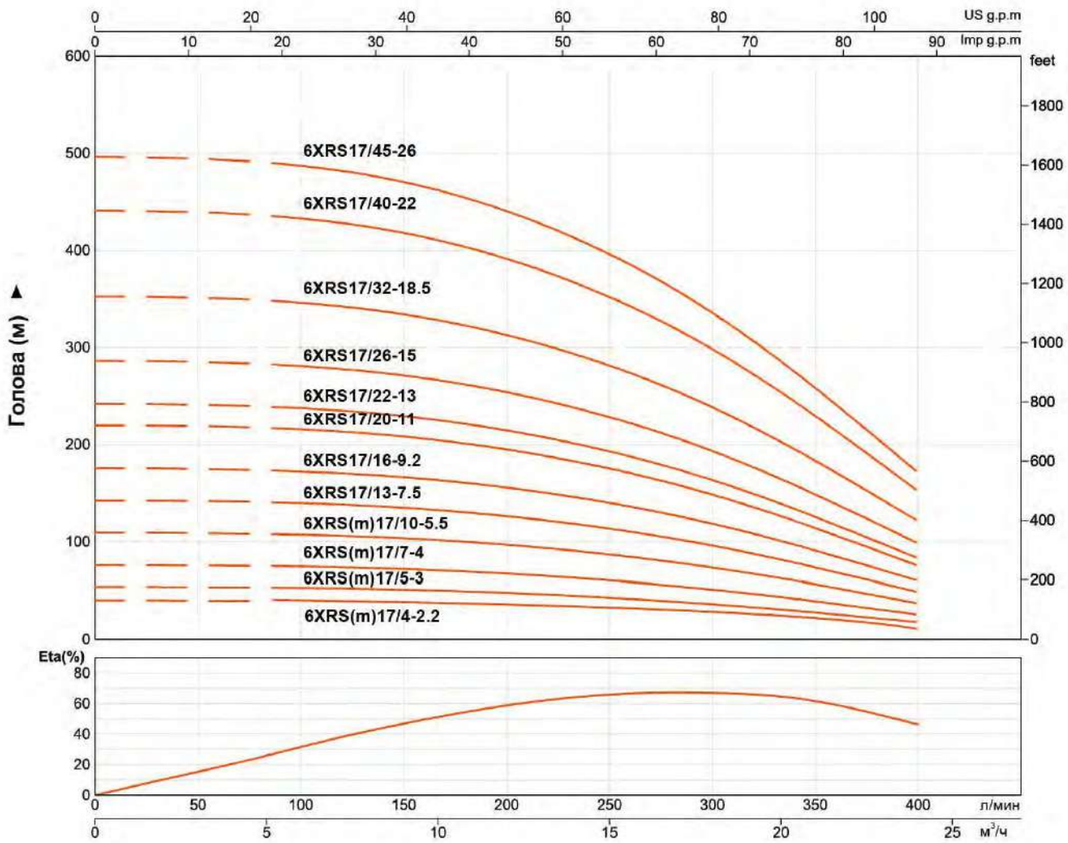

Технические параметры

Модель		Мощность		Производительность n≈2850 об/мин									
1~ 220 - 240В	3~ 380 - 415В	кВт.	Л.с.	Q(м³/ч)	0	3	6	9	12	15	18	21	24
				Q(л/мин)	0	50	100	150	200	250	300	350	400
6XRSm17/4-2.2	6XRS17/4-2.2	2.2	3	H (м)	44	44	43	42	39	35	30	23	15
6XRSm17/5-3	6XRS17/5-3	3	4		55	55	54	52	49	44	37	29	19
6XRSm17/7-4	6XRS17/7-4	4	5.5		77	77	75	73	68	61	52	40	27
6XRSm17/10-5.5	6XRS17/10-5.5	5.5	7.5		110	110	108	104	97	87	75	58	38
-	6XRS17/13-7.5	7.5	10		143	143	140	136	127	114	97	75	50
-	6XRS17/16-9.2	9.2	12.5		176	175	172	167	156	140	120	92	61
-	6XRS17/20-11	11	15		220	219	215	209	195	175	149	115	77
-	6XRS17/22-13	13	17.5		242	241	237	229	214	192	164	127	85
-	6XRS17/26-15	15	20		286	285	280	271	253	227	194	150	100
-	6XRS17/32-18.5	18.5	25		352	351	344	334	311	279	239	184	123
-	6XRS17/40-22	22	30		440	438	431	417	389	349	298	231	154
-	6XRS17/45-26	26	35		495	493	484	469	438	393	336	259	173

6XRS 30

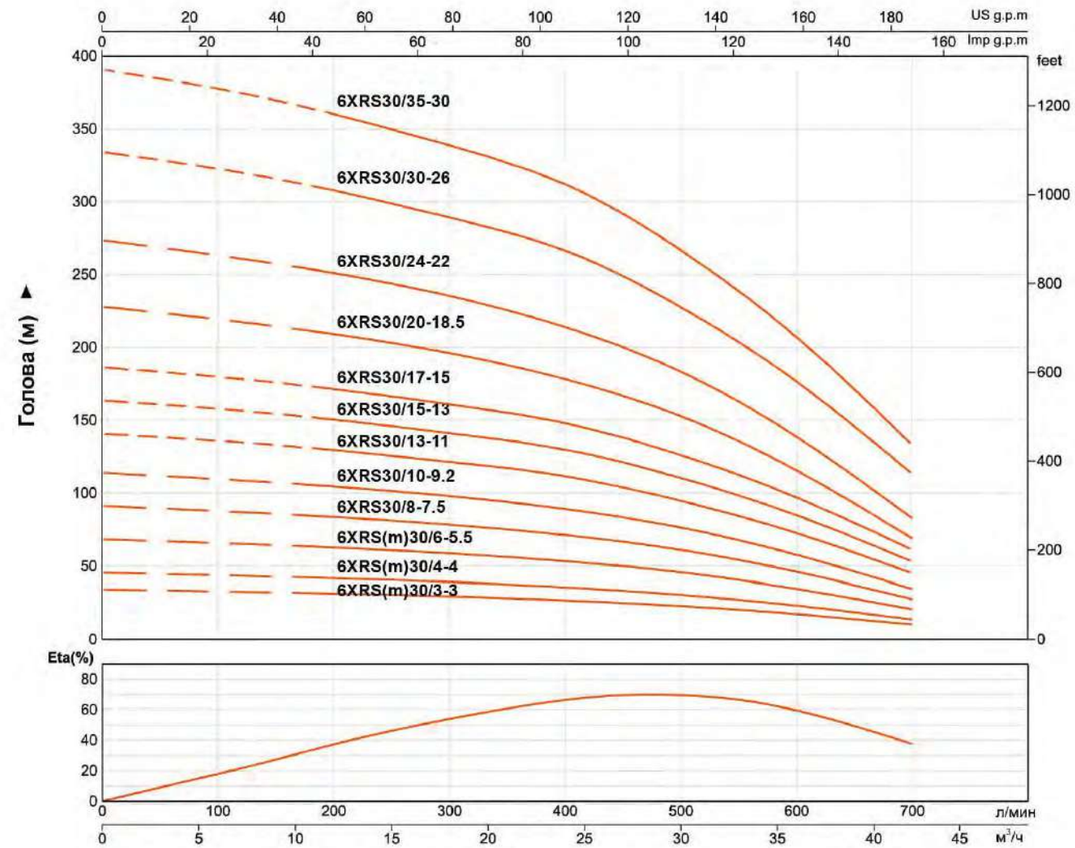

Технические параметры

Модель		Мощность		Производительность n≈2850 об/мин							
1~ 220 - 240В	3~ 380 - 415В	кВт.	Л.с.	Q(м³/ч)	0	6	12	18	24	30	36	42
				Q(л/мин)	0	100	200	300	400	500	600	700
6XRSm30/3-3	6XRS30/3-3	3	4	H (м)	34	33	31	29	27	23	17	11
6XRSm30/4-4	6XRS30/4-4	4	5.5		46	44	42	39	36	31	23	14
6XRSm30/6-5.5	6XRS30/6-5.5	5.5	7.5		68	67	63	58	53	46	34	21
-	6XRS30/8-7.5	7.5	10		91	89	84	77	71	61	46	28
-	6XRS30/10-9.2	9.2	12.5		114	111	105	96	89	76	57	35
-	6XRS30/13-11	11	15		148	145	137	125	115	99	75	46
-	6XRS30/15-13	13	17.5		171	167	158	145	133	115	88	53
-	6XRS30/17-15	15	20		194	189	179	164	151	130	97	60
-	6XRS30/20-18.5	18.5	25		228	222	210	193	179	153	115	71
-	6XRS30/24-22	22	30		273	267	252	232	213	184	138	85
-	6XRS30/30-26	26	35		341	334	315	289	266	229	172	106
-	6XRS30/35-30	30	40		398	389	368	338	311	268	201	124

6XRS 46

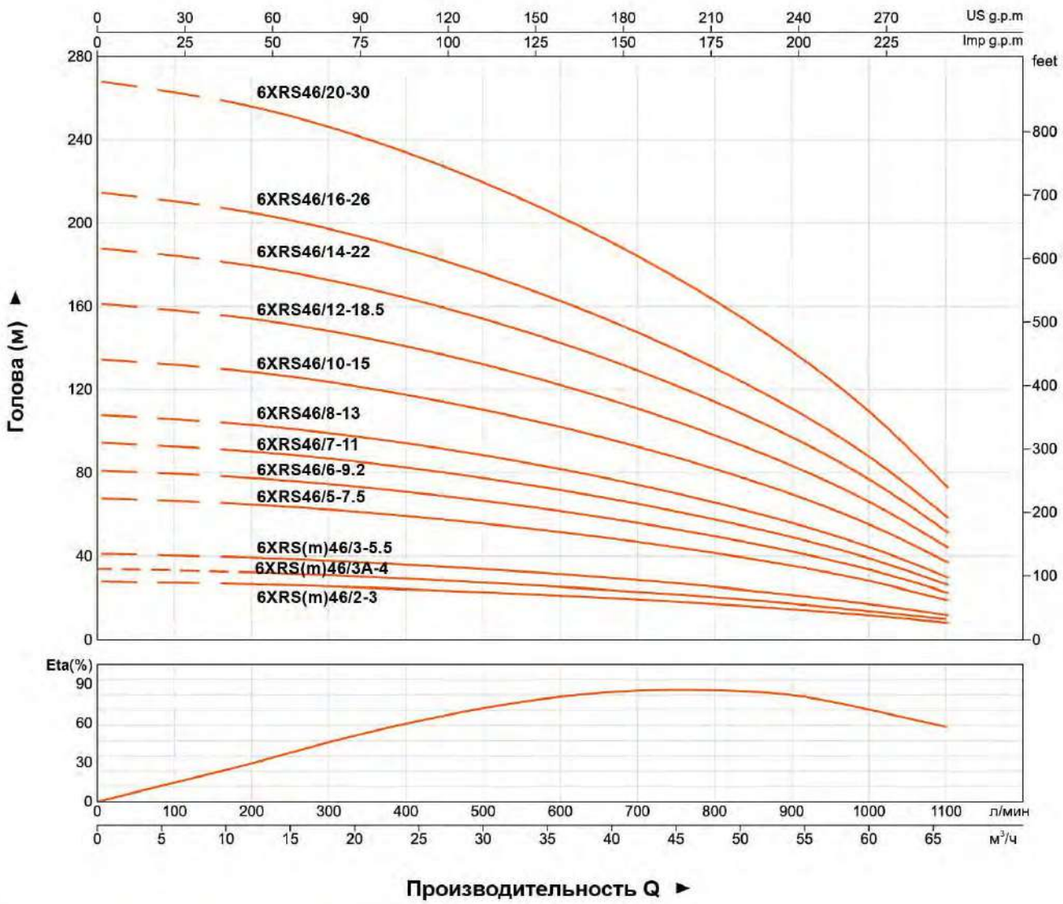

Технические параметры

Модель		Мощность		Производительность n≈2850 об/мин												
1~ 220 - 240В	3~ 380 - 415В	кВт.	Л.с.	Q(м³/ч)	0	6	12	18	24	30	36	42	48	54	60	66
				Q(л/мин)	0	100	200	300	400	500	600	700	800	900	1000	1100
6XRSm46/2-3	6XRS46/2-3	3	4	H (м)	27	26	26	25	23	22	20	18	16	14	11	7
6XRSm46/3A-4	6XRS46/3A-4	4	5.5		35	34	32	31	29	26	25	22	20	16	13	9
6XRSm46/3-5.5	6XRS46/3-5.5	5.5	7.5		40	39	38	37	35	32	30	27	24	21	16	11
-	6XRS46/5-7.5	7.5	10		67	65	64	61	58	54	50	45	40	34	27	18
-	6XRS46/6-9.2	9.2	12.5		80	79	77	74	70	65	60	55	49	41	32	22
-	6XRS46/7-11	11	15		94	92	90	86	81	76	70	64	57	48	38	25
-	6XRS46/8-13	13	17.5		107	105	102	98	93	86	80	73	65	55	43	29
-	6XRS46/10-15	15	20		134	131	128	123	116	108	100	91	81	69	54	36
-	6XRS46/12-18.5	18.5	25		161	157	154	148	139	130	120	109	97	83	65	43
-	6XRS46/14-22	22	30		188	183	179	172	162	151	140	127	113	97	76	50
-	6XRS46/16-26	26	35		214	210	205	197	186	173	160	146	130	110	86	58
-	6XRS46/20-30	30	40		268	262	256	246	232	216	200	182	162	138	108	72

6XRS 60

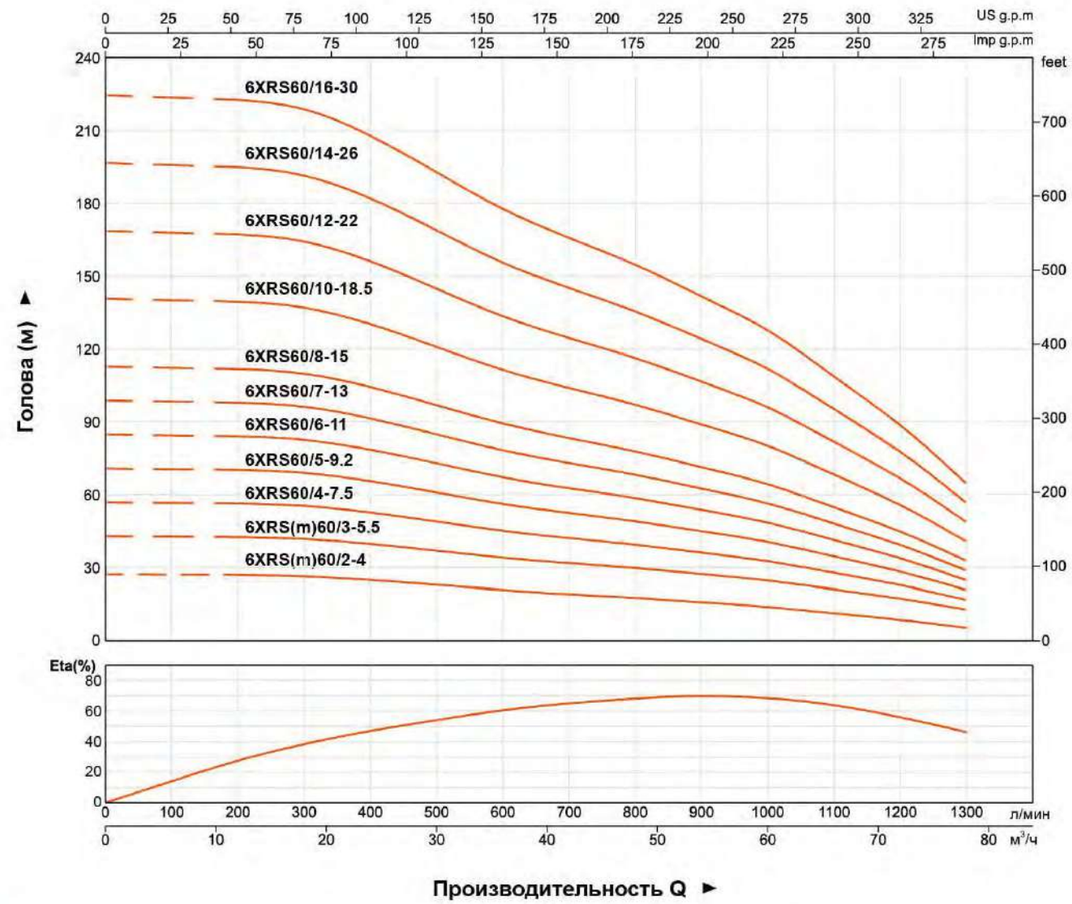

Технические параметры

Модель		Мощность		Производительность n≈2850 об/мин														
1~ 220 - 240В	3~ 380 - 415В	кВт.	Л.с.	Q(м³/ч)	0	6	12	18	24	30	36	42	48	54	60	66	72	78
				Q(л/мин)	0	100	200	300	400	500	600	700	800	900	1000	1100	1200	1300
6XRSm60/2-4	6XRS60/2-4	4	5.5	H (м)	28	28	28	27	26	24	22	21	19	18	16	14	11	8
6XRSm60/3-5.5	6XRS60/3-5.5	5.5	7.5		42	42	42	41	39	36	33	31	29	26	23	20	16	11
-	6XRS60/4-7.5	7.5	10		56	56	55	55	52	48	44	41	38	35	31	26	21	15
-	6XRS60/5-9.2	9.2	12.5		70	70	69	68	65	60	55	52	48	44	39	33	26	18
-	6XRS60/6-11	11	15		84	84	83	82	78	72	66	62	58	53	47	40	31	22
-	6XRS60/7-13	13	17.5		98	98	97	95	91	84	77	72	67	62	55	46	36	25
-	6XRS60/8-15	15	20		112	112	111	109	104	96	89	83	77	71	63	53	42	29
-	6XRS60/10-18.5	18.5	25		140	139	139	136	129	120	111	103	96	88	78	66	52	36
-	6XRS60/12-22	22	30		168	167	167	164	155	144	133	124	116	106	94	80	62	44
-	6XRS60/14-26	26	35		196	195	194	191	181	168	155	144	135	123	109	93	73	51
-	6XRS60/16-30	30	40		224	223	222	218	207	192	177	165	154	141	125	106	83	58

Применение

- Водоснабжение из скважин и резервуаров
- Для бытового и индустриального использования
- В садоводстве и ирригации

Условия эксплуатации

- Максимальная температура жидкости: до +35°C
- Максимальное содержание песка: 0,25 %
- Максимальная глубина погружения: 150 м
- Минимальный диаметр скважины: 6"
- Гарантия: 2 года

Двигатель и насос

- Перематываемый или полностью закрытый двигатель
- Однофазный: 220 В - 240 В / 50 Гц
  ※170-240 В широкий диапазон рабочего напряжения, минимальное пусковое напряжение 130 В
- Трехфазный: 380 В - 415 В / 50 Гц
  ※300-430 В широкий диапазон рабочего напряжения, минимальное пусковое напряжение 280 В
  ① Прямой запуск (1 кабель)
  ② Дополнительно: Star-дельта старт (2 кабеля)
- Блок управления пуском предоставляется по запросу
- Стандарты NEMA измерения
- Стандарт ISO 9906
- Класс безопасности: IP68
- Класс изоляции: F

Части	Материалы
Внешний корпус насоса	AISI201SS
Корпус	Чугун
Всасывающий соединитель	Чугун
спираль	PC+AISI201SS
Колесо рабочее	PC
Вал насоса	AISI410SS
Муфта вала	AISI304SS
Спираль в сборе	AISI304SS
Фильтр	AISI201SS
Внешний корпус	AISI304SS
Верхний упор	Чугун
Нижняя опора	Чугун
Уплотнение механическое	Специальное уплотнение для глубокой скважины Graphite-Ceramic
Вал электродвигателя	AISI630SS+ASTM5140
Масло смазки уплотнения	10# Пищевое механическое белое масло

Расшифровка обозначений

6 XRP 18 / 5 - 3

- 3 — Номинальная мощность (кВт)
- 5 — Количество ступеней крыльчатки
- 18 — Номинальный поток (м³/ч)
- XRP — Глубинные погружные насосы
- 6 — Минимальный диаметр скважины 6"

6XRP 18

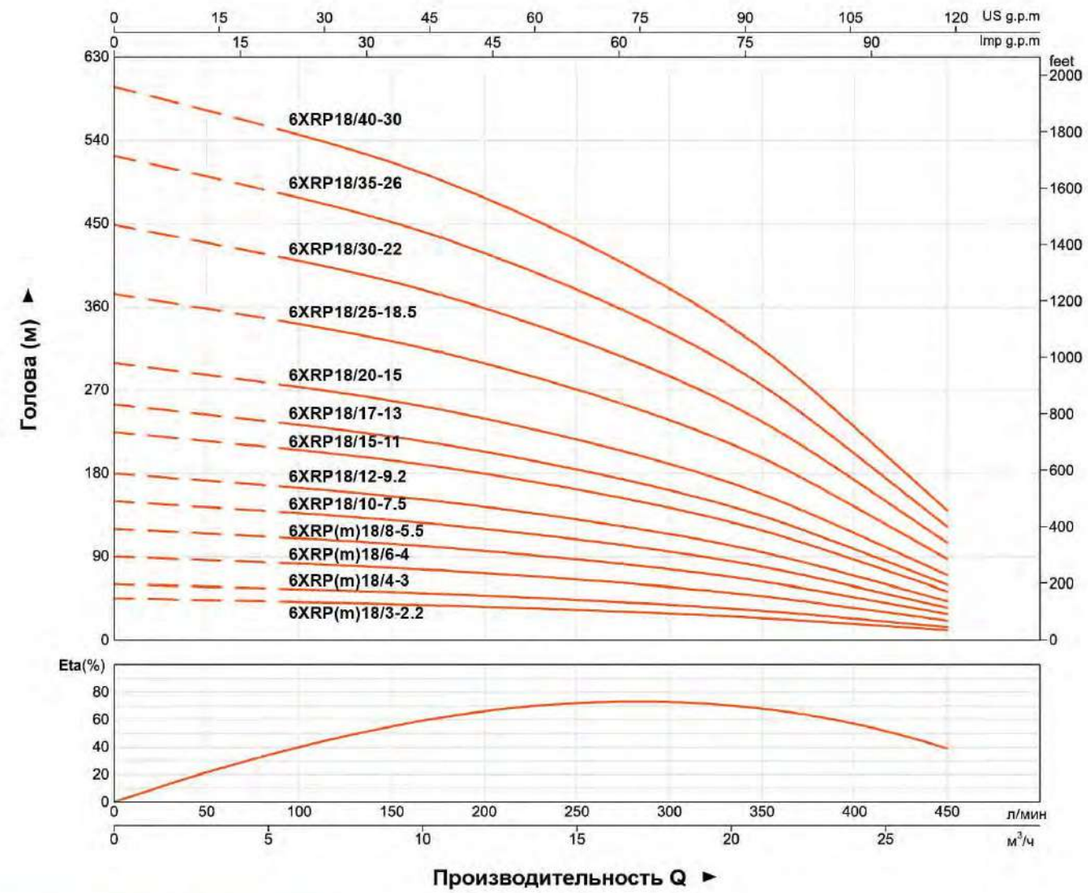

Технические параметры

Модель		Мощность		Производительность n≈2850 об/мин										
1~ 220 - 240В	3~ 380 - 415В	кВт.	Л.с.	Q(м³/ч)	0	3	6	9	12	15	18	21	24	27
				Q(л/мин)	0	50	100	150	200	250	300	350	400	450
6XRPm18/3-2.2	6XRP18/3-2.2	2.2	3	H (м)	45	43	41	39	36	32	28	24	17	10
6XRPm18/4-3	6XRP18/4-3	3	4		60	57	54	51	48	43	38	31	23	14
6XRPm18/6-4	6XRP18/6-4	4	5.5		89	86	82	77	72	65	57	47	34	21
6XRPm18/8-5.5	6XRP18/8-5.5	5.5	7.5		119	114	109	103	96	86	76	63	46	28
-	6XRP18/10-7.5	7.5	10		149	143	136	129	119	108	95	78	57	35
-	6XRP18/12-9.2	9.2	12.5		179	172	164	155	143	129	114	94	69	42
-	6XRP18/15-11	11	15		224	215	205	193	179	161	143	118	86	52
-	6XRP18/17-13	13	17.5		253	243	232	219	203	183	162	133	97	59
-	6XRP18/20-15	15	20		299	286	273	258	239	216	190	157	115	70
-	6XRP18/25-18.5	18.5	25		373	357	341	322	298	270	237	193	143	87
-	6XRP18/30-22	22	30		448	429	409	384	358	324	284	235	172	104
-	6XRP18/35-26	26	35		523	500	477	451	418	378	332	274	200	122
-	6XRP18/40-30	30	40		597	572	545	515	477	432	379	314	229	139

6XRP 30

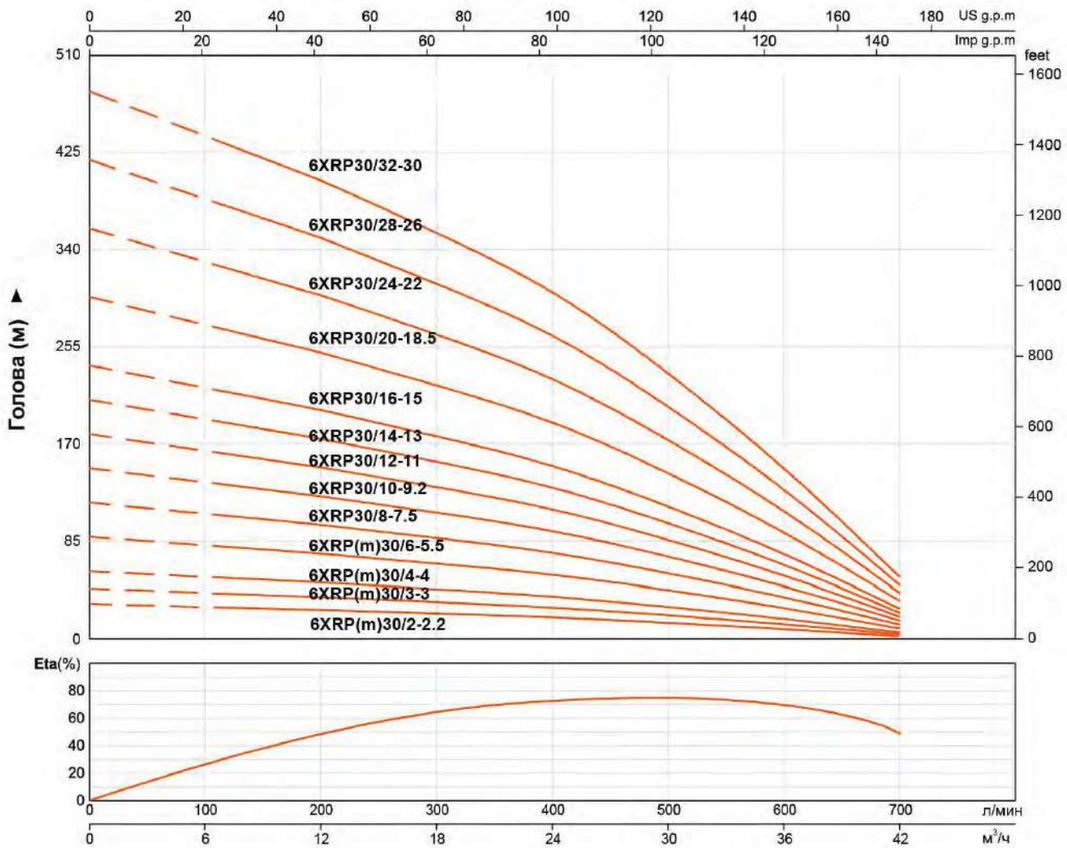

Технические параметры

Модель		Мощность		Производительность n≈2850 об/мин								
1~ 220 - 240В	3~ 380 - 415В	кВт.	Л.с.	Q(м³/ч)	0	6	12	18	24	30	36	42
				Q(л/мин)	0	100	200	300	400	500	600	700
6XRPm30/2-2.2	6XRP30/2-2.2	2.2	3	H (м)	30	28	25	22	19	15	9	3
6XRPm30/3-3	6XRP30/3-3	3	4		45	41	38	33	29	22	14	5
6XRPm30/4-4	6XRP30/4-4	4	5.5		60	55	50	45	38	29	19	7
6XRPm30/6-5.5	6XRP30/6-5.5	5.5	7.5		90	83	75	67	57	44	28	10
-	6XRP30/8-7.5	7.5	10		120	110	101	89	76	58	38	14
-	6XRP30/10-9.2	9.2	12.5		150	138	126	111	95	73	47	17
-	6XRP30/12-11	11	15		180	135	151	134	114	87	56	21
-	6XRP30/14-13	13	17.5		210	193	176	156	133	102	66	24
-	6XRP30/16-15	15	20		240	221	201	178	152	117	75	28
-	6XRP30/20-18.5	18.5	25		300	276	251	223	190	146	94	34
-	6XRP30/24-22	22	30		360	331	302	267	228	175	113	41
-	6XRP30/28-26	26	35		420	386	352	312	266	204	131	48
-	6XRP30/32-30	30	40		480	441	402	356	304	233	150	55

6XRP 45

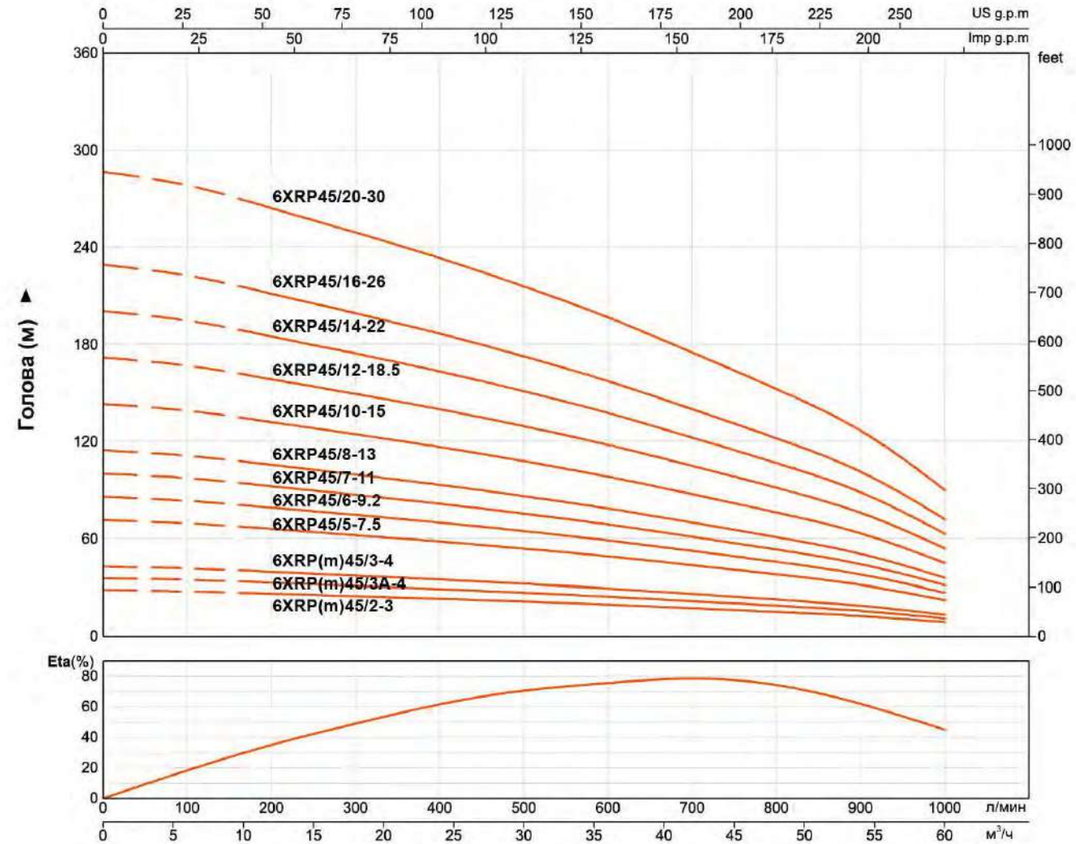

Технические параметры

Модель		Мощность		Производительность n≈2850 об/мин											
1~ 220 - 240В	3~ 380 - 415В	кВт.	Л.с.	Q(м³/ч)	0	6	12	18	24	30	36	42	48	54	60
				Q(л/мин)	0	100	200	300	400	500	600	700	800	900	1000
6XRPm45/2-3	6XRP45/2-3	3	4	H (м)	29	28	26	24	22	21	19	17	15	13	9
6XRPm45/3A-4	6XRP45/3A-4	4	5.5		36	35	32	30	28	26	24	22	19	16	11
6XRPm45/3-5.5	6XRP45/3-5.5	5.5	7.5		43	41	39	36	34	31	29	26	23	19	13
-	6XRP45/5-7.5	7.5	10		72	69	65	61	56	52	48	43	38	32	22
-	6XRP45/6-9.2	9.2	12.5		86	83	80	76	70	64	58	51	43	33	22
-	6XRP45/7-11	11	15		100	97	91	85	78	73	68	61	54	44	31
-	6XRP45/8-13	13	17.5		115	111	104	97	89	84	77	69	61	51	36
-	6XRP45/10-15	15	20		143	138	133	126	117	107	97	85	72	54	36
-	6XRP45/12-18.5	18.5	25		172	166	160	151	140	129	116	103	86	65	44
-	6XRP45/14-22	22	30		200	193	186	176	164	150	136	120	101	76	51
-	6XRP45/16-26	26	35		229	221	213	202	187	172	155	137	115	87	58
-	6XRP45/20-30	30	40		286	276	260	243	224	210	194	174	154	126	90

6XRP 60

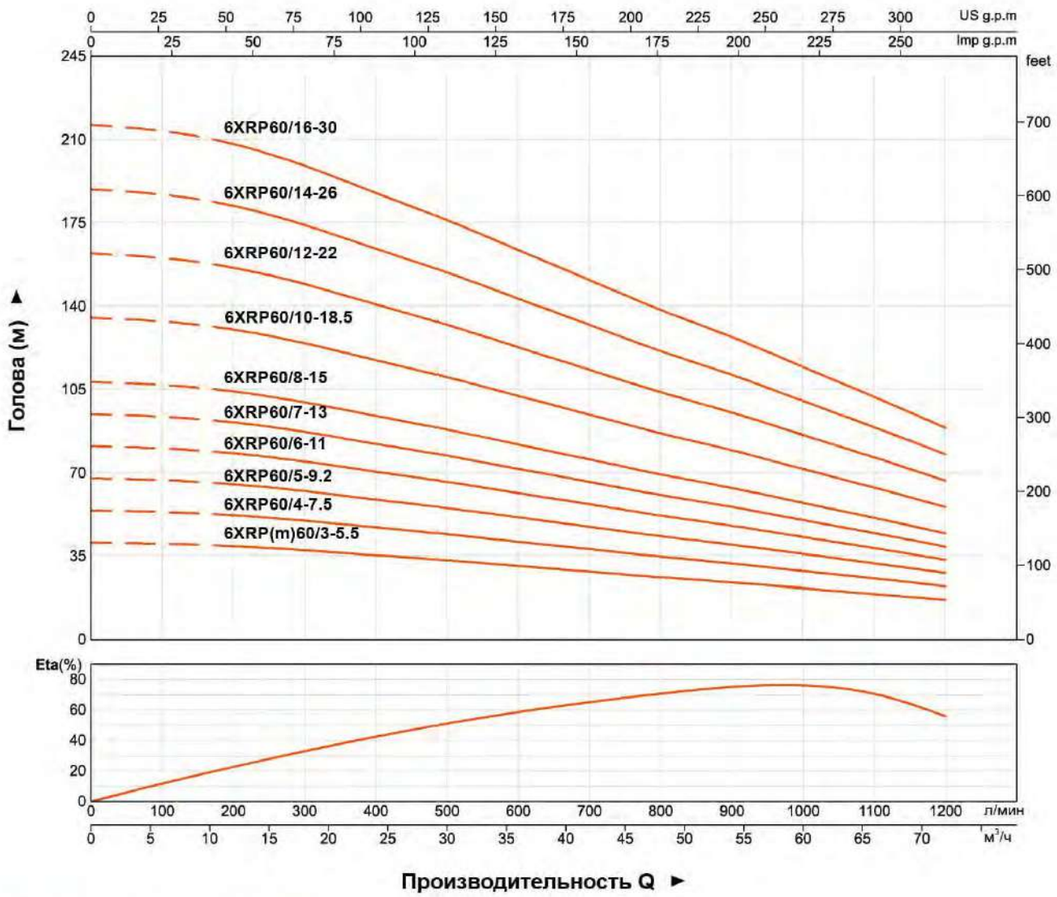

Технические параметры

Модель		Мощность		Производительность n≈2850 об/мин													
1~ 220 - 240В	3~ 380 - 415В	кВт.	Л.с.	Q(м³/ч)	0	6	12	18	24	30	36	42	48	54	60	66	72
				Q(л/мин)	0	100	200	300	400	500	600	700	800	900	1000	1100	1200
6XRPm60/3-5.5	6XRP60/3-5.5	5.5	7.5	H (м)	41	40	39	37	35	33	31	28	26	24	21	19	17
-	6XRP60/4-7.5	7.5	10		54	53	52	50	47	44	41	38	35	32	29	26	22
-	6XRP60/5-9.2	9.2	12.5		68	67	65	62	59	55	51	47	43	40	36	32	28
-	6XRP60/6-11	11	15		81	80	78	75	70	66	61	57	52	48	43	38	33
-	6XRP60/7-13	13	17.5		95	93	91	87	82	77	72	66	61	56	50	45	39
-	6XRP60/8-15	15	20		108	107	104	100	94	88	82	76	69	64	57	51	44
-	6XRP60/10-18.5	18.5	25		135	133	130	124	117	110	102	94	87	79	72	64	56
-	6XRP60/12-22	22	30		162	160	156	149	141	132	123	113	104	95	86	77	67
-	6XRP60/14-26	26	35		189	187	182	174	164	154	143	132	121	111	100	89	78
-	6XRP60/16-30	30	40		216	213	208	199	188	176	164	151	139	127	115	102	89

Применение

- Водоснабжение из скважин и резервуаров
- Для бытового и индустриального использования
- В садоводстве и ирригации

Условия эксплуатации

- Максимальная температура жидкости: до +40°C
- Максимальное содержание песка: 0,15 %
- Максимальная глубина погружения: 150 м
- Минимальный диаметр скважины: 4"
- Гарантия: 2 года

Двигатель и насос

- Перематываемый или полностью закрытый двигатель
- Однофазный: 220 В - 240 В / 50 Гц
  ※170-240 В широкий диапазон рабочего напряжения, минимальное пусковое напряжение 130 В
- Трехфазный: 380 В - 415 В / 50 Гц
  ※300-430 В широкий диапазон рабочего напряжения, минимальное пусковое напряжение 280 В
- Емкость: P2
- Оборудуйте с блоком управления запуска или цифровой приставки автоматического управления
- Стандарт ISO 2548
- Класс безопасности: IP68
- Класс изоляции: F

Расшифровка обозначений

4 DW P (m) 750 S

- S — Соединитель из нержавеющей стали (опущены для соединителя меди)
- 750 — Номинальная мощность (Вт)
- (m) — Однофазный
- P — Периферийные тип рабочего колеса
- DW — Глубинные погружные насосы
- 4 — Минимальный диаметр скважины 4"

Части	Материалы
Корпус	AISI201SS
Всасывающий соединитель	AISI201SS
Диффузор	AISI201SS
Колесо рабочее	Cast-Cu ASTM280
Фильтр	AISI304SS
Внешний корпус электродвигателя	AISI304SS
Верхний упор	Чугун
Нижняя опора	AISI304SS
Уплотнение механическое	Graphite-Ceramic
Вал электродвигателя	AISI304SS-C1045
Масло смазки уплотнения	10# Пищевое механическое белое масло

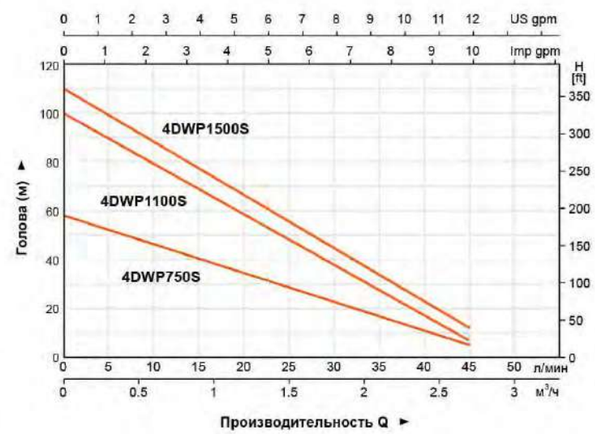

Технические параметры

Модель		Мощность		Производительность n≈2850 об/мин										
1~ 220 - 240В	3~ 380 - 415В	кВт.	Л.с.	Q(м³/ч)	0	0.3	0.6	0.9	1.2	1.5	1.8	2.1	2.4	2.7
				Q(л/мин)	0	5	10	15	20	25	30	35	40	45
4DWPm750S	4DWP750S	0.75	1	H (м)	58	52	46	40	34	28	22	16	10	5
4DWPm1100S	4DWP1100S	1.1	1.5		100	89	79	69	59	48	38	28	17	7
4DWPm1500S	4DWP1500S	1.5	2		110	99	88	78	67	56	45	34	23	12

Однофазный

Применение

- Водоснабжение из скважин и резервуаров
- Для бытового и индустриального использования
- В садоводстве и ирригации

Условия эксплуатации

- Максимальная температура жидкости: до +40°C
- Максимальное содержание песка: 0,15 %
- Максимальная глубина погружения: 50 м
- Минимальный диаметр скважины: 5"
- Гарантия: 2 года

Двигатель и насос

- Перематываемый или полностью закрытый двигатель
- Однофазный: 220 В - 240 В / 50 Гц
  ※170-240 В широкий диапазон рабочего напряжения, минимальное пусковое напряжение 130 В
- Трехфазный: 380 В - 415 В / 50 Гц
  ※300-430 В широкий диапазон рабочего напряжения, минимальное пусковое напряжение 280 В
- Емкость: P2
- Длина кабеля: 10 м
- Класс безопасности: IP68
- Класс изоляции: F
- Оснастите с коробкой управления пуском и переключателем поплавка (как стандарт)
- Стандарт ISO 9906
- Стандарт: Встроенные конденсаторы
- Опционный: Внешние конденсаторы

Расшифровка обозначений

5 DW m 4 / 3 - 0.55 P

- P — Пластмассовое рабочее колесо
- 0.55 — Мощность (кВт)
- 3 — Количество ступеней
- 4 — Номинальный поток (м³/ч)
- m — Однофазный мотор
- DW — Погружной глубинный насос
- 5 — Минимальный диаметр колодца:5"

No.	Части	Материалы
1	Корпус	AISI304
2	Кольцо уплотнительное	NBR
3	Кронштейн верхнего подшипника	PPO
4	Основание подшипника из чугуна	HT250
5	Кольцо уплотнительное	NBR
6	Ротор	
7	Внешний корпус электродвигателя	AISI201
8	Внешний корпус насоса	AISI304
9	Стопорное кольцо вала	65Mn
10	Подшипник 6204	
11	Кольцо уплотнительное	NBR
12	Чугунное основание нижнего подшипника	HT250
13	Кронштейн нижнего подшипника	AISI304
14	Кольцо уплотнительное	NBR
15	Уплотнение механическое	Графит /Керамика
16	спираль	PPO
17	Колесо рабочее	PPO
18	спираль	PPO
19	Кольцо уплотнительное	NBR
20	Узел опорного сиденья	
21	Подшипник резиновый	
22	Втулка вала	AISI304
23	Нижняя опора	AISI304

No.	Части	Материалы
24	Кабель	
25	Фиксатор кабеля	AISI201
26	Кольцо уплотнительное	NBR
27	Рифленая шайба	65Mn
28	Подшипник 6203	
29	Катушка	
30	Маслянный винт	AISI304
31	Кольцо уплотнительное	NBR
32	Статический кольцевой зажим	AISI430
33	Винты	
34	Отбойник цилиндра	AISI430
35	Уплотнение механическое	Графит /Керамика
36	Кронштейн нижнего подшипника	PPO
37	Прокладка	AISI304
38	Стопорное кольцо вала	65Mn
39	Прокладка	AISI304
40	Внешний болт с шестигранной головкой	AISI304
41	Плоский вкладыш + пружинный вкладыш	AISI304
42	Вехняя крышка бочонка	HT250
43	Конденсатор	
44	Кольцо уплотнительное	NBR
45	Выходная оболочка Резиновая	Резина

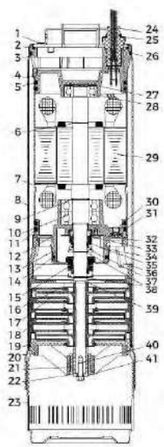

Внешний конденсатор

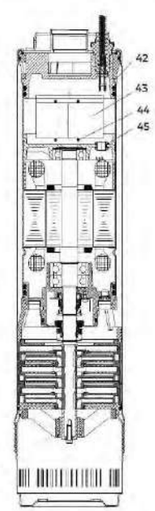

Встроенный конденсатор

Характеристики насосов

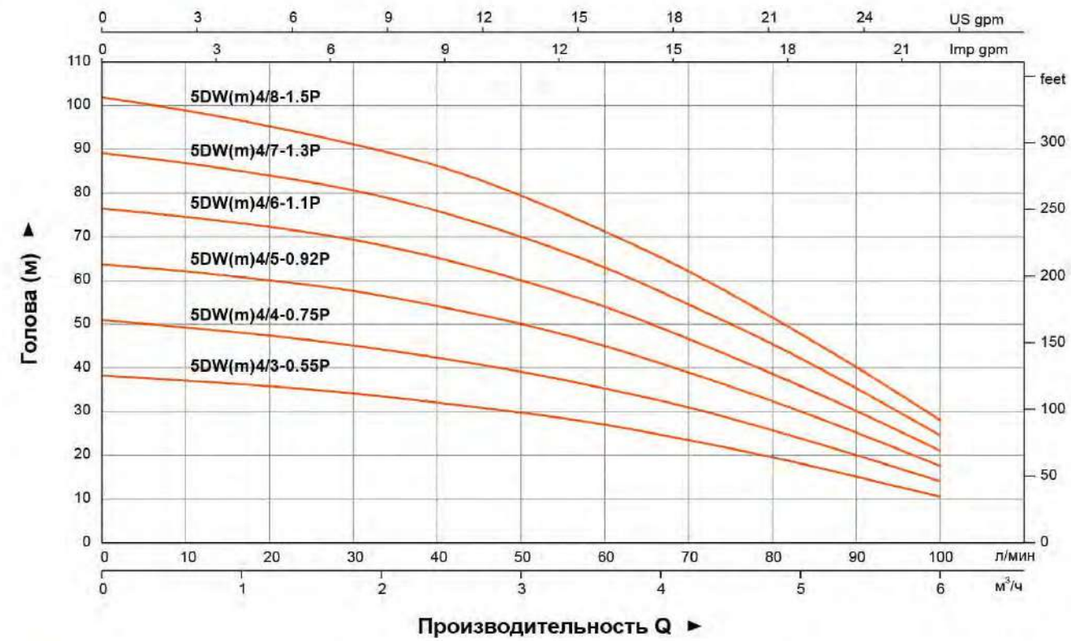

Технические параметры

Модель 1~ 220 - 240В	Модель 3~ 380 - 415В	Мощность кВт.	Мощность Л.с.	Производительность n≈2850 об/мин Q(м³/ч)	0	0.6	1.2	1.8	2.4	3.0	3.6	4.2	4.8	5.4	6.0
				Q(л/мин)	0	10	20	30	40	50	60	70	80	90	100
5DWm4/3-0.55P	5DW4/3-0.55P	0.55	0.75	H (м)	38	37	36	35	33	30	27	23	19	15	11
5DWm4/4-0.75P	5DW4/4-0.75P	0.75	1		51	50	49	47	44	41	36	31	25	20	14
5DWm4/5-0.92P	5DW4/5-0.92P	0.92	1.25		64	62	61	59	55	51	45	39	31	25	18
5DWm4/6-1.1P	5DW4/6-1.1P	1.1	1.5		77	74	73	71	66	61	54	46	37	30	21
5DWm4/7-1.3P	5DW4/7-1.3P	1.3	1.75		89	87	85	82	77	71	63	54	44	35	25
5DWm4/8-1.5P	5DW4/8-1.5P	1.5	2		102	99	97	94	88	81	72	62	50	40	28

Размерный чертеж

Модель 1~ 220 - 240В	Модель 3~ 380 - 415В	ФD (мм)	DN	Размеры (мм) H(s)	Размеры (мм) H(т)	Вес (кг) N.W(s)	Вес (кг) N.W(т)
5DWm4/3-0.55P	5DW4/3-0.55P	Ф130	$1^1/_4$"	499	499	13.1	12.5
5DWm4/4-0.75P	5DW4/4-0.75P	Ф130	$1^1/_4$"	538	538	15	14.6
5DWm4/5-0.92P	5DW4/5-0.92P	Ф130	$1^1/_4$"	577	577	17.5	17
5DWm4/6-1.1P	5DW4/6-1.1P	Ф130	$1^1/_4$"	616	616	19.5	19
5DWm4/7-1.3P	5DW4/7-1.3P	Ф130	$1^1/_4$"	655	655	21.8	21.5
5DWm4/8-1.5P	5DW4/8-1.5P	Ф130	$1^1/_4$"	694	694	24	23.6

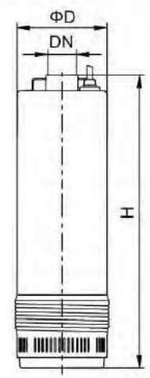

Крыльчатка из нержавеющей стали

No.	Части	Материалы
5	Верхняя крышка	литой меди (Стандарт) / AISI304 (Опционально)
7	Корпус подшипника	
10	Кронштейн уплотнения	AISI304
11	Корпус электродвигателя	AISI304
12	Внешний кожух	AISI304
13	Корпус насоса	AISI304
14	Колесо рабочее	AISI304
15	Диффузор	AISI304
17	Всасывающий соединительный	AISI304
25	Фильтр	AISI304
27	Статор	/
28	Ротор	/
31a,b	Подшипник	/
34a	Уплотнение механическое	Графит/Керамика
34b	Уплотнение механическое	Sic/Sic
36a,b,c	Кольцо уплотнительное	NBR
38	Втулка вала	AISI304
40	Кольцо зажимное	Cast Cu
41a	Оправка	AISI304
41b	Прессующий блок	AISI304
47	Кабель	H07RN-F

Применение

- Водоснабжение из скважин и резервуаров
- Для бытового и индустриального использования
- В садоводстве и ирригации

Условия эксплуатации

- Максимальная температура жидкости: до +35°C
- Минимальное погружение: 100 мм
- Максимальная глубина погружения: 20 м
- Минимальный диаметр скважины: 5"

Двигатель и насос

- Перематываемый или полностью закрытый двигатель
- Однофазный: 230 В ± 10% / 50 Гц
- Трехфазный: 230 В ± 10% / 50 Гц
  400 В ± 10% / 50 Гц
- Длина кабеля: 10 м
- Класс безопасности: IP68
- Класс изоляции: F
- Стандарт: Встроенные конденсаторы
- Опционный: Внешние конденсаторы

Расшифровка обозначений

5 DW (m) 2 / 3 - 0.55

- 0.55 — Номинальная мощность (кВт)
- 3 — Количество ступеней крыльчатки
- 2 — Номинальный поток ($м^3$/ч)
- (m) — Однофазный
- DW — Глубинные погружные насосы
- 5 — Минимальный диаметр скважины 5"

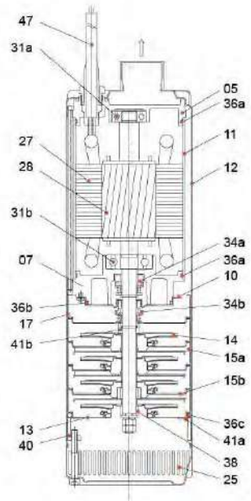

Характеристики насосов

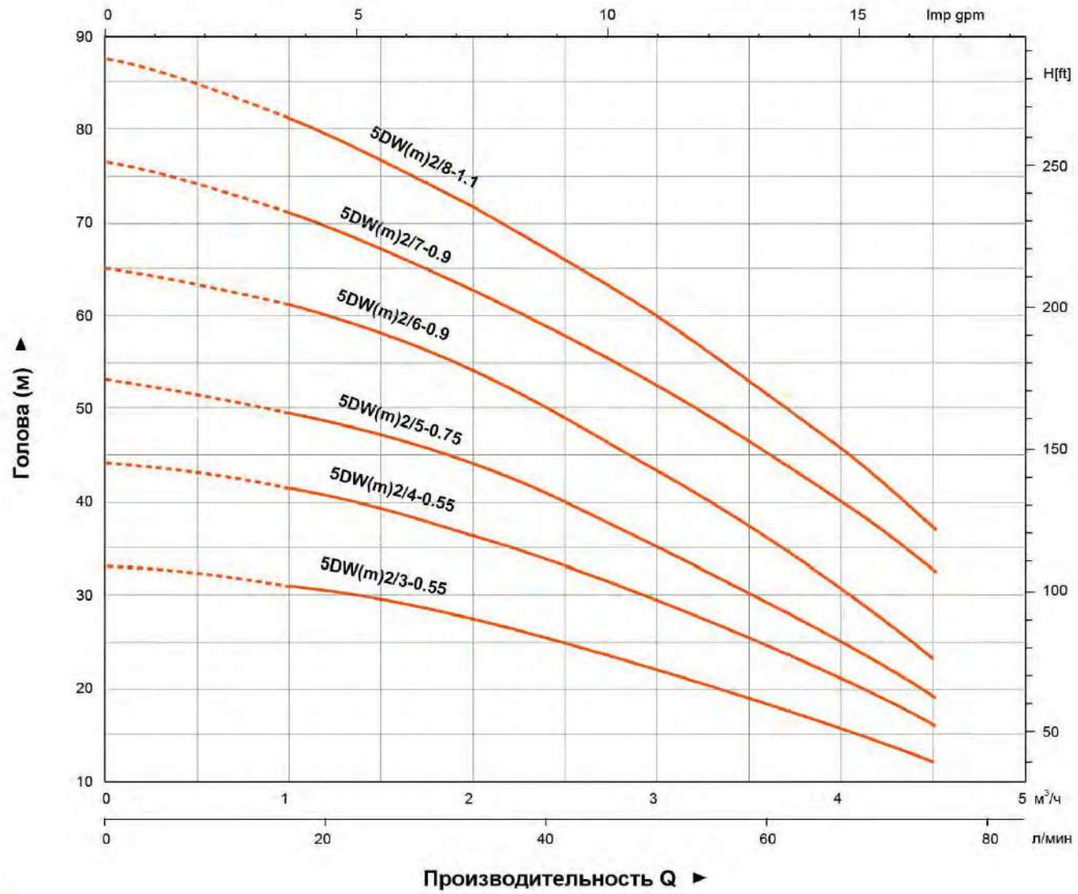

Технические параметры

Модель			Мощность		Производительность n≈2850 об/мин									
1~	3~		кВт.	Л.с.	Q($м^3$/ч)	0	1.0	1.5	2.0	2.5	3.0	3.5	4.0	4.5
230В	230В	400В			Q(л/мин)	0	16.6	25	33.3	41.6	50	58.3	66.6	75
5DWm2/3-0.55	5DW2/3-0.55		0.55	0.75	H (м)	33	31	29.5	27.5	25	22	19	16	12
5DWm2/4-0.55	5DW2/4-0.55		0.55	0.75		44	41.5	39.5	36.5	33.5	29.5	25.5	21	16
5DWm2/5-0.75	5DW2/5-0.75		0.75	1		53	49.5	47	44	40	35	30	25	19
5DWm2/6-0.9	5DW2/6-0.9		0.9	1.2		65	61	58	54	49	43	37	30.5	23
5DWm2/7-0.9	5DW2/7-0.9		0.9	1.2		76.5	71	67.5	62.5	57.5	52.5	46	40	32.5
5DWm2/8-1.1	5DW2/8-1.1		1.1	1.5		87.5	81	77	71.5	66	60	52.5	46	37

Характеристики насосов

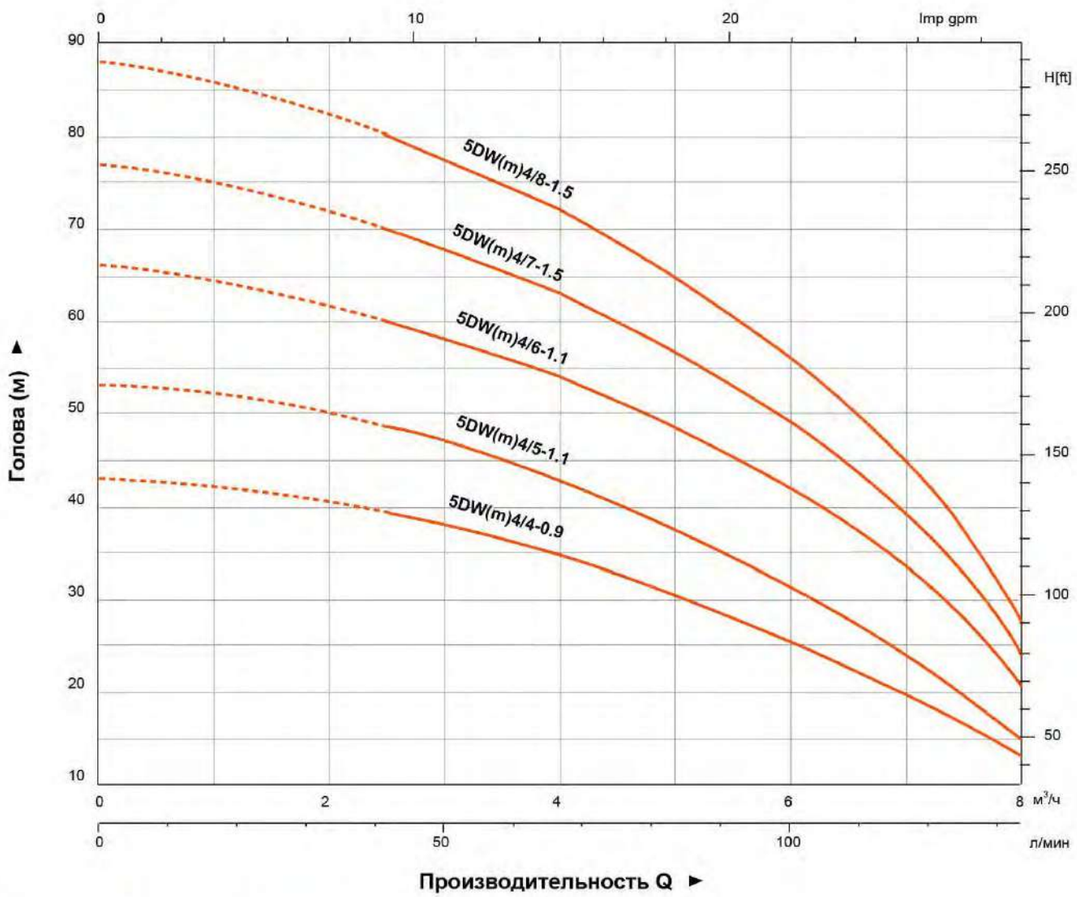

Технические параметры

Модель			Мощность		Производительность											n≈2850 об/мин
1~	3~		кВт.	Л.с.	Q(м³/ч)	0	2.5	3.0	3.5	4.0	4.5	5.0	6.0	7.0	8.0	
230В	230В	400В			Q(л/мин)	0	41.6	50	58.3	66.6	75	83.3	100	116	133	
5DWm4/4-0.9	5DW4/4-0.9		0.9	1.2	H (м)	43	39	38	36.5	35	33	30	25.5	19.5	13	
5DWm4/5-1.1	5DW4/5-1.1		1.1	1.5		53	48	46.5	45	43	40	37.5	32	24	15	
5DWm4/6-1.1	5DW4/6-1.1		1.1	1.5		66	60	58	56	54	51.5	49	42	34	20.5	
5DWm4/7-1.5	5DW4/7-1.5		1.5	2		77	70	68	65.5	63	60	57	49	39.5	24	
5DWm4/8-1.5	5DW4/8-1.5		1.5	2		88	80	77.5	75	72	68.5	65	56	45	27.5	

Характеристики насосов

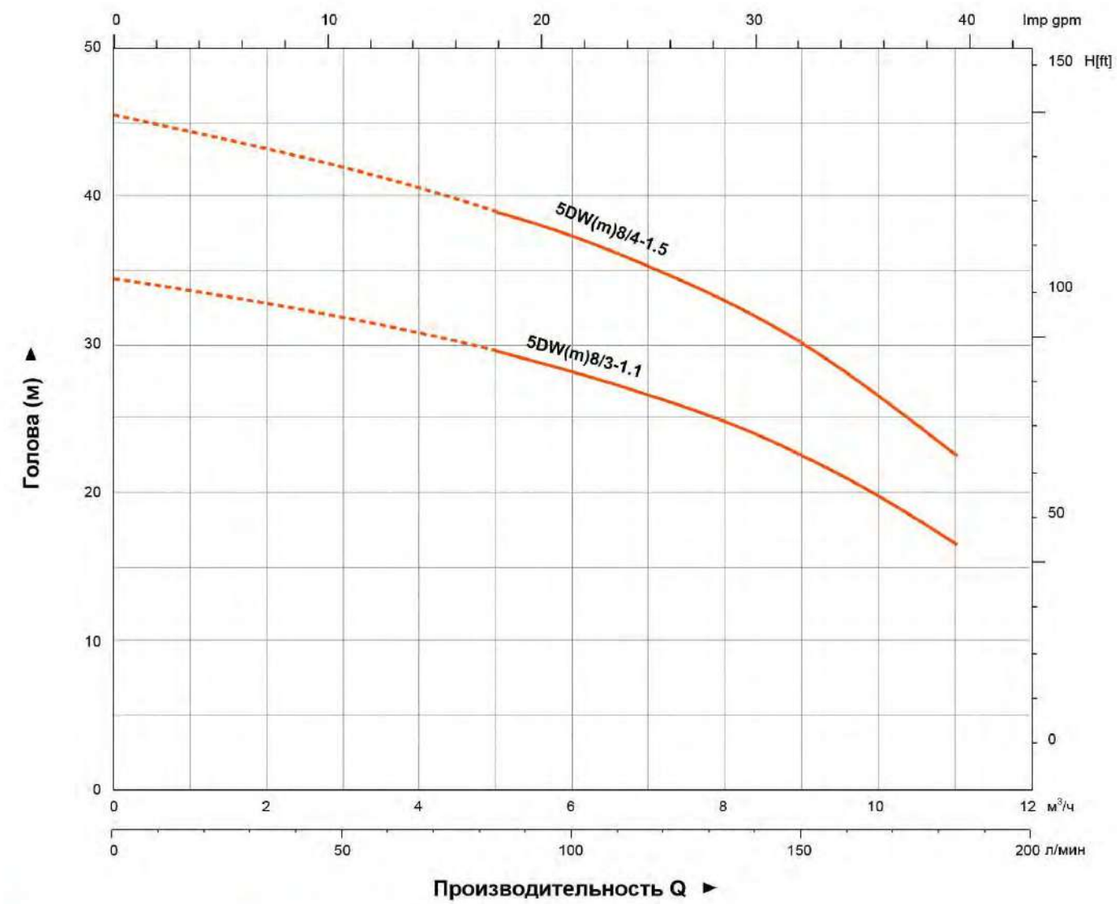

Технические параметры

Модель			Мощность		Производительность								n≈2850 об/мин
1~	3~		кВт.	Л.с.	Q(м³/ч)	0	5	6	7	8	9	10	11
230В	230В	400В			Q(л/мин)	0	83.3	100	116	133	150	166	183
5DWm8/3-1.1	5DW8/3-1.1		1.1	1.5	H (м)	34.5	29.5	28	26.5	24.5	22.5	20	16.5
5DWm8/4-1.5	5DW8/4-1.5		1.5	2		45.5	39	37	35	32.5	30	26.5	22.5

Размерный чертеж

Модель		ΦD (мм)	DN	Размеры (мм)		Вес (кг)			
1~	3~								
230В	230В 400В			H(s)	H(т)	N.W(s)	N.W(т)	G.W(s)	G.W(т)
5DWm2/3-0.55	5DW2/3-0.55	Φ128	$1^1/_4$"	409	409	14	12.4	14.8	13
5DWm2/4-0.55	5DW2/4-0.55	Φ128	$1^1/_4$"	433	433	14.5	12.8	15.4	13.5
5DWm2/5-0.75	5DW2/5-0.75	Φ128	$1^1/_4$"	481	457	16.8	14.7	17.8	15.4
5DWm2/6-0.9	5DW2/6-0.9	Φ128	$1^1/_4$"	517	493	18.1	16	19.2	16.8
5DWm2/7-0.9	5DW2/7-0.9	Φ128	$1^1/_4$"	541	517	18.6	16.5	19.8	17.4
5DWm2/8-1.1	5DW2/8-1.1	Φ128	$1^1/_4$"	577	553	20	17.8	21.3	18.7
5DWm4/4-0.9	5DW4/4-0.9	Φ128	$1^1/_4$"	469	445	17	15	18.2	15.7
5DWm4/5-1.1	5DW4/5-1.1	Φ128	$1^1/_4$"	505	481	18.5	16.3	19.6	17
5DWm4/6-1.1	5DW4/6-1.1	Φ128	$1^1/_4$"	529	505	19	16.8	20.2	17.6
5DWm4/7-1.5	5DW4/7-1.5	Φ128	$1^1/_4$"	589	553	22.6	18.9	23.9	19.8
5DWm4/8-1.5	5DW4/8-1.5	Φ128	$1^1/_4$"	613	577	23.1	19.4	24.5	20.2
5DWm8/3-1.1	5DW8/3-1.1	Φ128	$1^1/_4$"	475	451	18.5	15.8	19.6	16.5
5DWm8/4-1.5	5DW8/4-1.5	Φ128	$1^1/_4$"	541	505	21.5	16.6	22.7	17.4

Крыльчатка из нержавеющей стали + Внешние конденсаторы

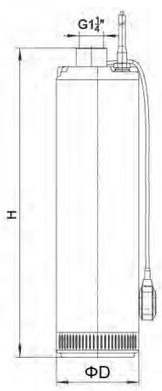

Модель		ΦD (мм)	DN	Размеры (мм)		Вес (кг)			
1~	3~								
230В	230В 400В			H(s)	H(т)	N.W(s)	N.W(т)	G.W(s)	G.W(т)
5DWm2/3-0.55	5DW2/3-0.55	Φ128	$1^1/_4$"	433	409	13.9	12.6	14.5	13.2
5DWm2/4-0.55	5DW2/4-0.55	Φ128	$1^1/_4$"	457	433	14.4	13	15.1	13.7
5DWm2/5-0.75	5DW2/5-0.75	Φ128	$1^1/_4$"	505	457	16.3	14.9	17	15.6
5DWm2/6-0.9	5DW2/6-0.9	Φ128	$1^1/_4$"	541	493	17.9	16.2	18.7	17
5DWm2/7-0.9	5DW2/7-0.9	Φ128	$1^1/_4$"	565	517	18.4	16.7	19.3	17.6
5DWm2/8-1.1	5DW2/8-1.1	Φ128	$1^1/_4$"	601	553	19.7	18	20.6	18.9
5DWm4/4-0.9	5DW4/4-0.9	Φ128	$1^1/_4$"	493	445	16.8	15.2	17.5	15.9
5DWm4/5-1.1	5DW4/5-1.1	Φ128	$1^1/_4$"	529	481	18.2	16.5	18.9	17.2
5DWm4/6-1.1	5DW4/6-1.1	Φ128	$1^1/_4$"	553	505	18.7	17	19.5	17.8
5DWm4/7-1.5	5DW4/7-1.5	Φ128	$1^1/_4$"	613	553	21.6	19.1	22.5	21
5DWm4/8-1.5	5DW4/8-1.5	Φ128	$1^1/_4$"	637	577	22.1	19.6	22.9	20.4
5DWm8/3-1.1	5DW8/3-1.1	Φ128	$1^1/_4$"	499	451	17.7	16	18.5	16.7
5DWm8/4-1.5	5DW8/4-1.5	Φ128	$1^1/_4$"	565	505	19.3	16.8	20.1	17.6

Рабочее колесо из нержавеющей стали + Встроенные конденсаторы

2XR 1

Модель	DN		Размеры (мм)			Вес (кг)		
	Стандарт	Необязательный	P	M(s)	T(s)	P	M(s)	T(s)
2XRm1/26-0.18	1/2"	3/4"	746	361	1107	2.2	3.8	6.0
2XRm1/32-0.25	1/2"	3/4"	903	401	1304	2.4	4.0	6.4
2XRm1/38-0.37	1/2"	3/4"	1039	426	1465	2.5	4.3	6.8

* S = Однофазный

2.5XR 2

Модель	DN	Размеры (мм)			Вес (кг)		
		P	M(s)	T(s)	P	M(s)	T(s)
2.5XRm2/10-0.18	1"	437	279	716	1.3	6.9	8.2
2.5XRm2/14-0.25	1"	565	304	869	1.8	7.6	9.4
2.5XRm2/20-0.37	1"	725	339	1064	2.5	8.2	10.7
2.5XRm2/26-0.55	1"	885	389	1274	3.3	8.9	12.2
2.5XRm2/32-0.75	1"	1066	438	1504	4.1	9.6	13.7

* S = Однофазный

3XR 2

Модель	DN		Размеры (мм)			Вес (кг)		
	Стандарт	Необязательный	P	M(s)	T(s)	P	M(s)	T(s)
3XRm2/8-0.18	1"	1¼"/1½"	378	280	658	1.7	4.0	5.7
3XRm2/11-0.25	1"	1¼"/1½"	447	300	747	2.0	4.5	6.5
3XRm2/15-0.37	1"	1¼"/1½"	539	330	869	2.3	5.4	7.7
3XRm2/21-0.55	1"	1¼"/1½"	701	370	1071	2.7	6.6	9.3
3XRm2/27-0.75	1"	1¼"/1½"	839	410	1249	3.4	7.6	11
3XRm2/39-1.1	1"	1¼"/1½"	1116	508	1624	3.9	10.0	13.9
3XRm2/46-1.5	1"	1¼"/1½"	1324	535	1859	6.1	11.3	17.4

* S = Однофазный

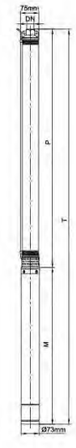

3XR 3

Модель	DN		Размеры (мм)			Вес (кг)		
	Стандарт	Необязательный	P	M(s)	T(s)	P	M(s)	T(s)
3XRm3/8-0.25	1"	1¼"/1½"	402	300	702	1.9	4.5	6.4
3XRm3/11-0.37	1"	1¼"/1½"	480	330	810	2.2	5.4	7.6
3XRm3/16-0.55	1"	1¼"/1½"	634	370	1004	2.8	6.6	9.4
3XRm3/21-0.75	1"	1¼"/1½"	764	410	1174	3.4	7.6	11
3XRm3/31-1.1	1"	1¼"/1½"	1048	485	1533	4.6	10.0	14.6
3XRm3/37-1.5	1"	1¼"/1½"	1204	535	1739	5.2	11.3	16.5

* S = Однофазный

3XR 4

Модель	DN		Размеры (мм)			Вес (кг)		
	Стандарт	Необязательный	P	M(s)	T(s)	P	M(s)	T(s)
3XRm4/6-0.25	1¼"	1"/1½"	382	300	682	1.5	4.5	6
3XRm4/9-0.37	1¼"	1"/1½"	477	330	807	2.0	5.4	7.4
3XRm4/13-0.55	1¼"	1"/1½"	627	392	1019	2.6	6.8	9.4
3XRm4/17-0.75	1¼"	1"/1½"	753	432	1185	3.2	7.8	11
3XRm4/25-1.1	1¼"	1"/1½"	1029	507	1536	4.3	9.8	14.1
3XRm4/30-1.5	1¼"	1"/1½"	1187	557	1744	5.0	11.1	16.1

* S = Однофазный

3XR 6

Модель	DN		Размеры (мм)			Вес (кг)		
	Стандарт	Необязательный	P	M(s)	T(s)	P	M(s)	T(s)
3XRm6/5-0.25	1¼"	1½"	379	322	701	1.5	4.8	6.3
3XRm6/7-0.37	1¼"	1½"	453	352	805	1.8	5.6	7.4
3XRm6/10-0.55	1¼"	1½"	564	392	956	2.3	6.8	9.1
3XRm6/13-0.75	1¼"	1½"	699	432	1131	2.6	7.8	10.4
3XRm6/19-1.1	1¼"	1½"	921	507	1428	3.5	9.8	13.3
3XRm6/23-1.5	1¼"	1½"	1093	557	1650	4.1	11.1	15.2

* S = Однофазный

3.5XR 2

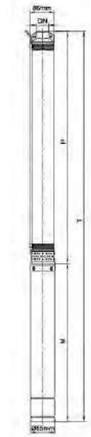

Модель	DN		Размеры (мм)			Вес (кг)		
	Стандарт	Необязательный	P	M(s)	T(s)	P	M(s)	T(s)
3.5XRm2/7-0.25	1¼"	1½"	372	288	660	2.4	5.6	8.0
3.5XRm2/10-0.37	1¼"	1½"	443	308	751	2.8	6.3	9.1
3.5XRm2/14-0.55	1¼"	1½"	537	328	865	3.3	6.7	10
3.5XRm2/18-0.75	1¼"	1½"	657	358	1015	3.8	8.4	12.2
3.5XRm2/26-1.1	1¼"	1½"	846	418	1264	4.8	10.7	15.5
3.5XRm2/34-1.5	1¼"	1½"	1060	478	1538	6.5	13	19.5

* S = Однофазный

3.5XR 3

Модель	DN		Размеры (мм)			Вес (кг)		
	Стандарт	Необязательный	P	M(s)	T(s)	P	M(s)	T(s)
3.5XRm3/6-0.25	1¼"	1½"	364	288	652	2.1	5.4	7.5
3.5XRm3/8-0.37	1¼"	1½"	416	308	724	2.4	6.0	8.4
3.5XRm3/11-0.55	1¼"	1½"	495	328	823	2.9	6.7	9.6
3.5XRm3/14-0.75	1¼"	1½"	574	358	932	3.3	7.7	11
3.5XRm3/20-1.1	1¼"	1½"	757	418	1175	4.4	9.6	14
3.5XRm3/26-1.5	1¼"	1½"	914	478	1392	5.3	11.6	16.9

* S = Однофазный

3.5XR 5

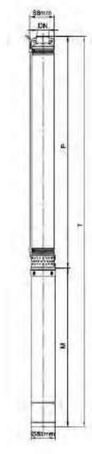

Модель	DN		Размеры (мм)			Вес (кг)		
	Стандарт	Необязательный	P	M(s)	T(s)	P	M(s)	T(s)
3.5XRm5/6-0.37	1¼"	1½"	405	308	713	2.8	6.3	9.1
3.5XRm5/8-0.55	1¼"	1½"	471	328	799	3.2	7.1	10.3
3.5XRm5/10-0.75	1¼"	1½"	538	358	896	3.6	8.4	12.0
3.5XRm5/14-1.1	1¼"	1½"	729	418	1147	4.4	10.7	15.1
3.5XRm5/18-1.5	1¼"	1½"	828	478	1306	5.2	13.0	18.2

* S = Однофазный

4XR 2

Модель		DN		Размеры (мм)					Вес (кг)				
1~ 220 - 240В	3~ 380 - 415В	Стандарт	Необязательный	P	M(s)	M(т)	T(s)	T(т)	P	M(s)	M(т)	T(s)	T(т)
4XRm2/7-0.25	-	1¼"	1"/1½"	396	289	-	685	-	3.2	5.9	-	9.1	-
4XRm2/9-0.37	-	1¼"	1"/1½"	444	309	-	753	-	3.6	6.8	-	10.4	-
4XRm2/12-0.55	4XR2/12-0.55	1¼"	1"/1½"	518	366	309	884	827	4.1	8.3	6.8	12.4	10.9
4XRm2/15-0.75	4XR2/15-0.75	1¼"	1"/1½"	591	349	329	940	920	4.7	8.5	7.9	13.2	12.6
4XRm2/21-1.1	4XR2/21-1.1	1¼"	1"/1½"	768	399	369	1167	1137	6.6	10.9	9.8	17.5	16.4
4XRm2/28-1.5	4XR2/28-1.5	1¼"	1"/1½"	938	459	414	1397	1352	7.4	13.9	11.5	21.3	18.9
4XRm2/37-2.2	4XR2/37-2.2	1¼"	1"/1½"	1188	514	474	1702	1662	9.3	16.4	14.4	25.7	23.7
-	4XR2/47-3	1¼"	1"/1½"	1431	-	579	-	2010	11.1	-	19.8	-	30.9
-	4XR2/58-4	1¼"	1"/1½"	1730	-	695	-	2425	11.8	-	23.0	-	34.8

* S = Однофазный * T = Трехфазных

4XR 3

Модель		DN		Размеры (мм)					Вес (кг)				
1~ 220 - 240В	3~ 380 - 415В	Стандарт	Необязательный	P	M(s)	M(т)	T(s)	T(т)	P	M(s)	M(т)	T(s)	T(т)
4XRm3/5-0.25	-	1¼"	1½"/2"	354	289	-	643	-	2.9	5.9	-	8.8	-
4XRm3/7-0.37	-	1¼"	1½"/2"	405	309	-	714	-	3.3	6.8	-	10.1	-
4XRm3/10-0.55	4XR3/10-0.55	1¼"	1½"/2"	482	366	309	848	791	3.8	8.3	6.8	12.1	10.6
4XRm3/13-0.75	4XR3/12-0.75	1¼"	1½"/2"	533	389	369	922	902	4.1	9.3	8.5	13.4	12.6
4XRm3/17-1.1	4XR3/17-1.1	1¼"	1½"/2"	661	399	369	1060	1030	4.8	10.9	9.8	15.7	14.6
4XRm3/22-1.5	4XR3/22-1.5	1¼"	1½"/2"	821	459	414	1280	1235	6.4	13.9	11.5	20.3	17.9
4XRm3/30-2.2	4XR3/30-2.2	1¼"	1½"/2"	1080	460	420	1540	1500	8.4	16.4	14.4	24.8	22.8
-	4XR3/40-3	1¼"	1½"/2"	1385	-	535	-	1920	10.6	-	19.8	-	30.4
-	4XR3/50-4	1¼"	1½"/2"	1691	-	695	-	2386	13.0	-	23.0	-	36.0

* S = Однофазный * T = Трехфазных

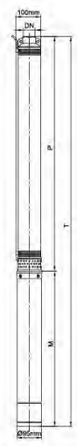

4XR 4

Модель		DN		Размеры (мм)					Вес (кг)				
1~ 220 - 240В	3~ 380 - 415В	Стандарт	Необязательный	P	M(s)	M(т)	T(s)	T(т)	P	M(s)	M(т)	T(s)	T(т)
4XRm4/6-0.37	-	1¼"	1½"/2"	394	309	-	703	-	2.9	6.8	-	9.7	-
4XRm4/8-0.55	4XR4/8-0.55	1¼"	1½"/2"	450	366	309	816	759	3.9	8.3	6.8	12.2	10.7
4XRm4/10-0.75	4XR4/10-0.75	1¼"	1½"/2"	507	349	329	856	836	4.9	8.5	7.9	13.4	12.8
4XRm4/14-1.1	4XR4/14-1.1	1¼"	1½"/2"	619	399	369	1018	988	6.9	10.9	9.8	16.8	16.7
4XRm4/18-1.5	4XR4/18-1.5	1¼"	1½"/2"	763	459	414	1222	1177	8.9	13.9	11.5	20.8	20.4
4XRm4/24-2.2	4XR4/24-2.2	1¼"	1½"/2"	932	514	474	1446	1406	10.9	16.4	14.4	24.3	25.3
-	4XR4/32-3	1¼"	1½"/2"	1220	-	579	-	1799	12.9	-	19.8	-	32.7
-	4XR4/40-4	1¼"	1½"/2"	1485	-	695	-	2180	11.3	-	23.0	-	34.3
-	4XR4/50-5.5	1¼"	1½"/2"	1776	-	773	-	2549	15.9	-	28.0	-	43.9

* S = Однофазный * T = Трехфазных

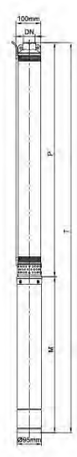

4XR 6

Модель		DN		Размеры (мм)					Вес (кг)				
1~ 220 - 240В	3~ 380 - 415В	Стандарт	Необязательный	P	M(s)	M(т)	T(s)	T(т)	P	M(s)	M(т)	T(s)	T(т)
4XRm6/5-0.37	-	1½"	1¼"/2"	398	309	-	707	-	3.1	6.8	-	9.9	-
4XRm6/6-0.55	4XR6/6-0.55	1½"	1¼"/2"	432	366	309	798	741	3.4	8.3	6.8	11.7	10.2
4XRm6/7-0.75	4XR6/7-0.75	1½"	1¼"/2"	466	349	329	815	795	3.6	8.5	7.9	12.1	11.5
4XRm6/11-1.1	4XR6/11-1.1	1½"	1¼"/2"	604	399	369	1003	973	4.6	10.9	9.8	15.5	14.4
4XRm6/15-1.5	4XR6/15-1.5	1½"	1¼"/2"	774	459	414	1233	1188	5.9	13.9	11.5	19.8	17.4
4XRm6/21-2.2	4XR6/21-2.2	1½"	1¼"/2"	980	584	534	1564	1514	7.4	18.4	16.1	25.8	23.5
-	4XR6/27-3	1½"	1¼"/2"	1218	-	591	-	1809	9.1	-	19.8	-	28.9
-	4XR6/34-4	1½"	1¼"/2"	1459	-	695	-	2154	10.8	-	23.0	-	33.8
-	4XR6/42-5.5	1½"	1¼"/2"	1765	-	773	-	2538	13.1	-	28.0	-	41.1
-	4XR6/50-7.5	1½"	1¼"/2"	2073	-	875	-	2948	14.8	-	34.6	-	49.4

* S = Однофазный * T = Трехфазных

4XR 8

Модель		DN		Размеры (мм)					Вес (кг)				
1~ 220 - 240В	3~ 380 - 415В	Стандарт	Необязательный	P	M(s)	M(т)	T(s)	T(т)	P	M(s)	M(т)	T(s)	T(т)
4XRm8/5-0.55	4XR8/5-0.55	1½"	1¼"/2"	419	366	309	785	728	3.2	8.3	6.8	11.5	10
4XRm8/6-0.75	4XR8/6-0.75	1½"	1¼"/2"	455	349	329	804	784	3.5	8.5	7.9	12	11.4
4XRm8/9-1.1	4XR8/9-1.1	1½"	1¼"/2"	563	399	369	962	932	4.3	10.9	9.8	15.2	14.1
4XRm8/12-1.5	4XR8/12-1.5	1½"	1¼"/2"	672	459	414	1131	1086	5.1	13.9	11.5	19	16.6
4XRm8/17-2.2	4XR8/17-2.2	1½"	1¼"/2"	886	514	474	1400	1360	6.6	16.4	14.4	23	21
-	4XR8/23-3	1½"	1¼"/2"	1103	-	579	-	1682	8.2	-	19.8	-	28
-	4XR8/30-4	1½"	1¼"/2"	1390	-	683	-	2073	10.2	-	23.0	-	33.2
-	4XR8/37-5.5	1½"	1¼"/2"	1666	-	785	-	2451	12.4	-	28.2	-	40.6
-	4XR8/44-7.5	1½"	1¼"/2"	1919	-	875	-	2794	14.3	-	34.6	-	48.9

* S = Однофазный * T = Трехфазных

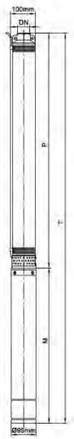

4XR 10

Модель		DN		Размеры (мм)					Вес (кг)				
1~ 220 - 240В	3~ 380 - 415В	Стандарт	Необязательный	P	M(s)	M(т)	T(s)	T(т)	P	M(s)	M(т)	T(s)	T(т)
4XRm10/5-0.75	4XR10/5-0.75	2"	1¼"/1½"	449	349	329	798	778	3.9	8.5	7.9	12.4	11.8
4XRm10/7-1.1	4XR10/7-1.1	2"	1¼"/1½"	533	399	369	932	902	4.4	10.9	9.8	15.3	14.2
4XRm10/9-1.5	4XR10/9-1.5	2"	1¼"/1½"	617	459	414	1076	1031	5.0	13.9	11.5	18.9	16.5
4XRm10/13-2.2	4XR10/13-2.2	2"	1¼"/1½"	820	514	474	1334	1294	6.4	16.4	14.4	22.8	20.8
-	4XR10/17-3	2"	1¼"/1½"	988	-	579	-	1567	7.7	-	19.8	-	27.5
-	4XR10/23-4	2"	1¼"/1½"	1265	-	695	-	1960	9.6	-	23.0	-	32.6
-	4XR10/29-5.5	2"	1¼"/1½"	1527	-	773	-	2300	11.3	-	28.0	-	39.3
-	4XR10/35-7.5	2"	1¼"/1½"	1804	-	875	-	2679	13.6	-	34.6	-	48.2

* S = Однофазный * T = Трехфазных

4XR 12

Модель		DN		Размеры (мм)					Вес (кг)				
1~ 220 - 240В	3~ 380 - 415В	Стандарт	Необязательный	P	M(s)	M(т)	T(s)	T(т)	P	M(s)	M(т)	T(s)	T(т)
4XRm12/4-0.75	4XR12/4-0.75	2"	1¼"/1½"	433	349	329	782	762	3.2	8.5	7.9	11.7	11.1
4XRm12/6-1.1	4XR12/6-1.1	2"	1¼"/1½"	529	399	369	928	898	3.8	10.9	9.8	14.7	13.6
4XRm12/8-1.5	4XR12/8-1.5	2"	1¼"/1½"	624	459	414	1083	1038	4.5	13.9	11.5	18.4	16
4XRm12/12-2.2	4XR12/12-2.2	2"	1¼"/1½"	854	514	474	1368	1328	6.1	16.4	14.4	22.5	20.5
-	4XR12/16-3	2"	1¼"/1½"	1045	-	579	-	1624	7.3	-	19.8	-	27.1
-	4XR12/21-4	2"	1¼"/1½"	1322	-	683	-	2005	9.2	-	23.0	-	32.2
-	4XR12/26-5.5	2"	1¼"/1½"	1562	-	773	-	2335	10.8	-	28.0	-	38.8
-	4XR12/31-7.5	2"	1¼"/1½"	1795	-	875	-	2670	12.7	-	34.6	-	47.3

* S = Однофазный * T = Трехфазных

4XR 16

Модель		DN		Размеры (мм)					Вес (кг)				
1~ 220 - 240В	3~ 380 - 415В	Стандарт	Необязательный	P	M(s)	M(т)	T(s)	T(т)	P	M(s)	M(т)	T(s)	T(т)
4XRm16/3-0.75	4XR16/3-0.75	2"	2½"	459	389	369	848	828	3.6	9.3	8.5	12.9	12.1
4XRm16/5-1.1	4XR16/5-1.1	2"	2½"	596	399	369	995	965	4.6	10.9	9.8	15.5	14.4
4XRm16/6-1.5	4XR16/6-1.5	2"	2½"	764	459	414	1223	1178	5.9	13.9	11.5	19.8	17.4
4XRm16/10-2.2	4XR16/10-2.2	2"	2½"	970	514	474	1484	1444	7.5	16.4	14.4	23.9	21.9
-	4XR16/13-3	2"	2½"	1206	-	579	-	1785	9.4	-	19.8	-	29.2
-	4XR16/17-4	2"	2½"	1480	-	683	-	2163	11.5	-	23.0	-	34.5
-	4XR16/21-5.5	2"	2½"	1735	-	773	-	2508	13.8	-	28.0	-	41.8
-	4XR16/25-7.5	2"	2½"	2091	-	875	-	2966	16.4	-	34.6	-	51.0

* S = Однофазный * T = Трехфазных

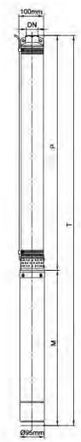

4XR 20

Модель		DN		Размеры (мм)					Вес (кг)				
1~ 220 - 240В	3~ 380 - 415В	Стандарт	Необязательный	P	M(s)	M(т)	T(s)	T(т)	P	M(s)	M(т)	T(s)	T(т)
4XRm20/4-1.1	4XR20/4-1.1	2"	2½"	551	434	399	985	950	4.2	11.5	9.8	15.7	14.0
4XRm20/6-1.5	4XR20/6-1.5	2"	2½"	732	494	434	1226	1166	5.4	14.5	11.5	19.9	16.9
4XRm20/8-2.2	4XR20/8-2.2	2"	2½"	881	584	534	1465	1415	6.6	18.4	16.1	25.0	22.7
-	4XR20/11-3	2"	2½"	1104	-	591	-	1695	8.3	-	19.8	-	28.1
-	4XR20/14-4	2"	2½"	1359	-	695	-	2054	9.9	-	23.0	-	32.9
-	4XR20/17-5.5	2"	2½"	1614	-	785	-	2399	12.5	-	28.2	-	40.7
-	4XR20/20-7.5	2"	2½"	1837	-	875	-	2712	14.3	-	34.6	-	48.9

* S = Однофазный * T = Трехфазных

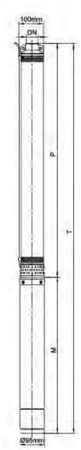

4XRS 2

Модель		DN		Размеры (мм)					Вес (кг)				
1~ 220 - 240В	3~ 380 - 415В	Стандарт	Необязательный	P	M(s)	M(т)	T(s)	T(т)	P	M(s)	M(т)	T(s)	T(т)
4XRSm2/9-0.37	-	1¼"	1½"	344	309	-	653	-	3.1	6.8	-	9.9	-
4XRSm2/13-0.55	4XRS2/13-0.55	1¼"	1½"	428	366	309	794	737	4.0	8.3	6.8	12.3	10.8
4XRSm2/18-0.75	4XRS2/18-0.75	1¼"	1½"	533	349	329	882	862	5.1	8.5	7.9	13.6	13
4XRSm2/23-1.1	4XRS2/23-1.1	1¼"	1½"	628	399	369	1027	997	6.1	10.9	9.8	17	15.9
4XRSm2/33-1.5	4XRS2/33-1.5	1¼"	1½"	848	459	414	1307	1262	8.1	13.9	11.5	22	19.6
4XRSm2/48-2.2	4XRS2/48-2.2	1¼"	1½"	1163	514	474	1677	1637	11.5	16.4	14.4	27.9	25.9
-	4XRS2/65-3	1¼"	1½"	1520	-	579	-	2099	15.2	-	19.8	-	35

* S = Однофазный * T = Трехфазных

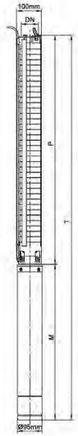

4XRS 3

Модель		DN		Размеры (мм)					Вес (кг)				
1~ 220 - 240В	3~ 380 - 415В	Стандарт	Необязательный	P	M(s)	M(т)	T(s)	T(т)	P	M(s)	M(т)	T(s)	T(т)
4XRSm3/6-0.37	-	1¼"	1½"	281	309	-	590	-	2.5	6.8	-	9.3	-
4XRSm3/9-0.55	4XRS3/9-0.55	1¼"	1½"	344	366	309	710	653	3.2	8.3	6.8	11.5	10
4XRSm3/12-0.75	4XRS3/12-0.75	1¼"	1½"	407	349	329	756	736	3.8	8.5	7.9	12.3	11.7
4XRSm3/18-1.1	4XRS3/18-1.1	1¼"	1½"	533	399	369	932	902	5.1	10.9	9.8	16	14.9
4XRSm3/25-1.5	4XRS3/25-1.5	1¼"	1½"	680	459	414	1139	1094	6.6	13.9	11.5	20.5	18.1
4XRSm3/33-2.2	4XRS3/33-2.2	1¼"	1½"	848	514	474	1362	1322	8.4	16.4	14.4	24.8	22.8
-	4XRS3/45-3	1¼"	1½"	1100	-	579	-	1679	11	-	19.8	-	30.8
-	4XRS3/60-4	1¼"	1½"	1415	-	683	-	2098	14.3	-	23.0	-	37.3

* S = Однофазный * T = Трехфазных

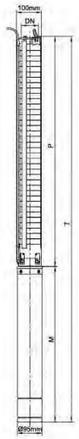

4XRS 5

Модель		DN		Размеры (мм)					Вес (кг)				
1~ 220 - 240В	3~ 380 - 415В	Стандарт	Необязательный	P	M(s)	M(т)	T(s)	T(т)	P	M(s)	M(т)	T(s)	T(т)
4XRSm5/4-0.37	-	1½"	2"	251	309	-	560	-	2.2	6.8	-	9	-
4XRSm5/6-0.55	4XRS5/6-0.55	1½"	2"	299	366	309	665	608	2.6	8.3	6.8	10.9	9.4
4XRSm5/8-0.75	4XRS5/8-0.75	1½"	2"	347	349	329	696	676	3.1	8.5	7.9	11.6	11
4XRSm5/12-1.1	4XRS5/12-1.1	1½"	2"	443	399	369	842	812	4	10.9	9.8	14.9	13.8
4XRSm5/18-1.5	4XRS5/18-1.5	1½"	2"	587	494	434	1081	1021	5.3	14.5	11.5	19.8	16.8
4XRSm5/25-2.2	4XRS5/25-2.2	1½"	2"	755	514	474	1269	1229	7	16.4	14.4	23.4	21.4
-	4XRS5/33-3	1½"	2"	947	-	579	-	1526	8.8	-	19.8	-	28.6
-	4XRS5/44-4	1½"	2"	1208	-	683	-	1891	11.3	-	23.0	-	34.3
-	4XRS5/58-5.5	1½"	2"	1538	-	773	-	2311	14.5	-	28.0	-	42.5

* S = Однофазный * T = Трехфазных

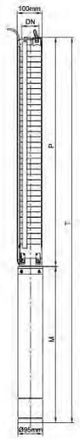

4XRS 8

Модель		DN	Размеры (мм)					Вес (кг)				
1~ 220 - 240В	3~ 380 - 415В		P	M(s)	M(т)	T(s)	T(т)	P	M(s)	M(т)	T(s)	T(т)
4XRSm8/5-0.75	4XRS8/5-0.75	2"	415	349	329	764	744	4.4	8.5	7.9	12.9	12.3
4XRSm8/8-1.1	4XRS8/8-1.1	2"	541	434	399	975	940	5.4	11.5	9.8	16.9	15.2
4XRSm8/11-1.5	4XRS8/11-1.5	2"	667	494	434	1161	1101	6.4	14.5	11.5	20.9	17.9
4XRSm8/16-2.2	4XRS8/16-2.2	2"	877	584	534	1461	1411	8.1	18.4	16.1	26.5	24.2
-	4XRS8/21-3	2"	1087	-	591	-	1678	9.7	-	19.8	-	29.5
-	4XRS8/28-4	2"	1339	-	695	-	2034	11.8	-	23.0	-	34.8
-	4XRS8/36-5.5	2"	1717	-	773	-	2490	14.7	-	28.0	-	42.7

* S = Однофазный * T = Трехфазных

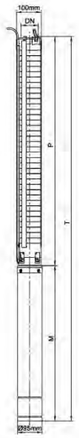

4XRS 14

Модель		DN	Размеры (мм)					Вес (кг)				
1~ 220 - 240В	3~ 380 - 415В		P	M(s)	M(т)	T(s)	T(т)	P	M(s)	M(т)	T(s)	T(т)
4XRSm14/5-1.5	4XRS14/5-1.5	2"	447	459	414	906	861	4.4	13.9	11.5	18.3	15.9
4XRSm14/7-2.2	4XRS14/7-2.2	2"	547	514	474	1061	1021	5.0	16.4	14.4	21.4	19.4
-	4XRS14/10-3	2"	697	-	579	-	1276	6.0	-	19.8	-	25.8
-	4XRS14/13-4	2"	847	-	683	-	1530	7.0	-	23.0	-	30
-	4XRS14/18-5.5	2"	1097	-	773	-	1870	8.5	-	28.0	-	36.5
-	4XRS14/22-7.5	2"	1297	-	833	-	2130	9.6	-	34.6	-	44.2

* S = Однофазный * T = Трехфазных

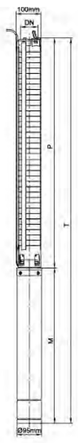

6XRS 17

Модель		DN		Размеры (мм)					Вес (кг)				
1~ 220 - 240В	3~ 380 - 415В	Стандарт	Необязательный	P	M(s)	M(т)	T(s)	T(т)	P	M(s)	M(т)	T(s)	T(т)
6XRSm17/4-2.2	6XRS17/4-2.2	3"	3"/4"	514	473	453	987	967	8.2	27.5	28.0	35.7	36.2
6XRSm17/5-3	6XRS17/5-3	3"	3"/4"	574	498	569	1072	1143	8.9	30.5	30.1	39.4	39
6XRSm17/7-4	6XRS17/7-4	3"	3"/4"	695	543	604	1238	1299	11.5	35.6	33.7	47.1	45.2
6XRSm17/10-5.5	6XRS17/10-5.5	3"	3"/4"	877	603	654	1480	1531	15.4	43.2	39.9	58.6	55.3
-	6XRS17/13-7.5	3"	3"/4"	1058	-	719	-	1777	19.3	-	47.6	-	66.9
-	6XRS17/16-9.2	3"	3"/4"	1240	-	779	-	2019	23.2	-	54.8	-	78
-	6XRS17/20-11	3"	3"/4"	1482	-	844	-	2326	28.4	-	62.6	-	91
-	6XRS17/22-13	3"	3"/4"	1603	-	904	-	2507	31.4	-	70.1	-	101.5
-	6XRS17/26-15	3"	3"/4"	1845	-	984	-	2829	37.4	-	77.2	-	114.6
-	6XRS17/32-18.5	3"	3"/4"	2208	-	999	-	3207	46.4	-	80.3	-	126.7
-	6XRS17/40-22	3"	3"/4"	2692	-	1074	-	3766	58.4	-	89.5	-	147.9
-	6XRS17/45-26	3"	3"/4"	2994	-	1149	-	4143	65.9	-	99.2	-	165.1

* S = Однофазный * T = Трехфазных

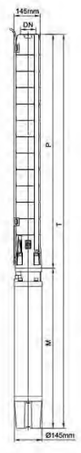

6XRS 30

Модель		DN		Размеры (мм)					Вес (кг)				
1~ 220 - 240В	3~ 380 - 415В	Стандарт	Необязательный	P	M(s)	M(т)	T(s)	T(т)	P	M(s)	M(т)	T(s)	T(т)
6XRSm30/3-3	6XRS30/3-3	3"	4"	560	499	569	1059	1129	9.3	30.5	30.1	39.8	39.4
6XRSm30/4-4	6XRS30/4-4	3"	4"	656	544	604	1200	1260	11.1	35.6	33.7	46.7	44.8
6XRSm30/6-5.5	6XRS30/6-5.5	3"	4"	848	604	654	1452	1502	14.7	43.2	39.9	57.9	54.6
-	6XRS30/8-7.5	3"	4"	1040	-	719	-	1759	18.3	-	47.6	-	65.9
-	6XRS30/10-9.2	3"	4"	1232	-	779	-	2011	22.1	-	54.8	-	76.9
-	6XRS30/13-11	3"	4"	1520	-	764	-	2284	28.1	-	62.6	-	90.7
-	6XRS30/15-13	3"	4"	1712	-	824	-	2536	32.1	-	70.1	-	102.2
-	6XRS30/17-15	3"	4"	1904	-	884	-	2788	36.1	-	77.2	-	113.3
-	6XRS30/20-18.5	3"	4"	2192	-	999	-	3191	42.5	-	80.3	-	122.8
-	6XRS30/24-22	3"	4"	2576	-	1074	-	3650	51.3	-	89.5	-	140.8
-	6XRS30/30-26	3"	4"	3152	-	1059	-	4211	63.7	-	99.2	-	162.9
-	6XRS30/35-30	3"	4"	3536	-	1134	-	4670	73.7	-	107.8	-	181.5

* S = Однофазный * T = Трехфазных

6XRS 46

Модель		DN		Размеры (мм)					Вес (кг)				
1~ 220 - 240В	3~ 380 - 415В	Стандарт	Необязательный	P	M(s)	M(т)	T(s)	T(т)	P	M(s)	M(т)	T(s)	T(т)
6XRSm46/2-3	6XRS46/2-3	3"	4"	498	499	569	997	1067	8.6	30.5	30.1	39.1	38.7
6XRSm46/3A-4	6XRS46/3A-4	3"	4"	611	544	524	1155	1135	10.6	35.6	33.7	46.2	44.3
6XRSm46/3-5.5	6XRS46/3-5.5	3"	4"	611	604	654	1215	1265	10.6	43.2	39.9	53.8	50.5
-	6XRS46/5-7.5	3"	4"	837	-	719	-	1556	14.6	-	47.6	-	62.2
-	6XRS46/6-9.2	3"	4"	950	-	779	-	1729	16.6	-	54.8	-	71.4
-	6XRS46/7-11	3"	4"	1063	-	844	-	1907	18.6	-	62.6	-	81.2
-	6XRS46/8-13	3"	4"	1176	-	904	-	2080	20.8	-	70.1	-	90.9
-	6XRS46/10-15	3"	4"	1402	-	984	-	2386	25.2	-	77.2	-	102.4
-	6XRS46/12-18.5	3"	4"	1628	-	999	-	2627	29.6	-	80.3	-	109.9
-	6XRS46/14-22	3"	4"	1854	-	1074	-	2928	34.0	-	89.5	-	123.5
-	6XRS46/16-26	3"	4"	2080	-	1149	-	3229	38.4	-	99.2	-	137.6
-	6XRS46/20-30	3"	4"	2532	-	1224	-	3756	42.8	-	107.8	-	150.6

* S = Однофазный * T = Трехфазных

6XRS 60

Модель		DN		Размеры (мм)					Вес (кг)				
1~ 220 - 240В	3~ 380 - 415В	Стандарт	Необязательный	P	M(s)	M(т)	T(s)	T(т)	P	M(s)	M(т)	T(s)	T(т)
6XRSm60/2-4	6XRS60/2-4	4"	3"	498	544	524	1042	1022	8.6	35.6	33.7	44.2	42.3
6XRSm60/3-5.5	6XRS60/3-5.5	4"	3"	611	604	654	1215	1265	10.6	43.2	39.9	53.8	50.5
-	6XRS60/4-7.5	4"	3"	724	-	719	-	1443	12.6	-	47.6	-	60.2
-	6XRS60/5-9.2	4"	3"	837	-	779	-	1616	14.6	-	54.8	-	69.4
-	6XRS60/6-11	4"	3"	950	-	844	-	1794	16.6	-	62.6	-	79.2
-	6XRS60/7-13	4"	3"	1063	-	904	-	1967	18.6	-	70.1	-	88.7
-	6XRS60/8-15	4"	3"	1176	-	984	-	2160	20.8	-	77.2	-	98
-	6XRS60/10-18.5	4"	3"	1420	-	999	-	2419	25.2	-	80.3	-	105.5
-	6XRS60/12-22	4"	3"	1628	-	1074	-	2702	29.6	-	89.5	-	119.1
-	6XRS60/14-26	4"	3"	1854	-	1149	-	3003	34.0	-	99.2	-	133.2
-	6XRS60/16-30	4"	3"	2080	-	1224	-	3304	38.4	-	107.8	-	146.2

* S = Однофазный * T = Трехфазных

6XRP 18

Модель		DN		Размеры (мм)					Вес (кг)				
1~ 220 - 240В	3~ 380 - 415В	Стандарт	Необязательный	P	M(s)	M(т)	T(s)	T(т)	P	M(s)	M(т)	T(s)	T(т)
6XRPm18/3-2.2	6XRP18/3-2.2	$2^1/_2$"	3"	534	473	453	1007	987	12.9	27.5	28.0	40.4	40.9
6XRPm18/4-3	6XRP18/4-3	$2^1/_2$"	3"	579	498	488	1077	1067	13.7	30.5	30.1	44.2	43.8
6XRPm18/6-4	6XRP18/6-4	$2^1/_2$"	3"	669	543	604	1212	1273	15.3	35.6	33.7	50.9	49
6XRPm18/8-5.5	6XRP18/8-5.5	$2^1/_2$"	3"	759	603	654	1362	1413	16.9	43.2	39.9	60.1	56.8
-	6XRP18/10-7.5	$2^1/_2$"	3"	848	-	719	-	1567	18.5	-	47.6	-	66.1
-	6XRP18/12-9.2	$2^1/_2$"	3"	938	-	779	-	1717	21.8	-	54.8	-	76.6
-	6XRP18/15-11	$2^1/_2$"	3"	1145	-	844	-	1989	24.4	-	62.6	-	87
-	6XRP18/17-13	$2^1/_2$"	3"	1235	-	904	-	2139	27.1	-	70.1	-	97.2
-	6XRP18/20-15	$2^1/_2$"	3"	1369	-	883	-	2252	27.1	-	77.2	-	104.3
-	6XRP18/25-18.5	$2^1/_2$"	3"	1594	-	908	-	2502	31.1	-	80.3	-	111.4
-	6XRP18/30-22	$2^1/_2$"	3"	1890	-	983	-	2873	35.7	-	89.5	-	125.2
-	6XRP18/35-26	$2^1/_2$"	3"	2115	-	1058	-	3173	39.7	-	99.2	-	138.9
-	6XRP18/40-30	$2^1/_2$"	3"	2411	-	1133	-	3544	44.3	-	107.8	-	152.1

* S = Однофазный * T = Трехфазных

6XRP 30

Модель		DN		Размеры (мм)					Вес (кг)				
1~ 220 - 240В	3~ 380 - 415В	Стандарт	Необязательный	P	M(s)	M(т)	T(s)	T(т)	P	M(s)	M(т)	T(s)	T(т)
6XRPm30/2-2.2	6XRP30/2-2.2	3"	2½"	507	473	453	980	960	12.8	27.5	28.0	40.3	40.8
6XRPm30/3-3	6XRP30/3-3	3"	2½"	561	498	569	1059	1130	13.5	30.5	30.1	44.0	43.6
6XRPm30/4-4	6XRP30/4-4	3"	2½"	615	543	604	1158	1219	14.2	35.6	33.7	49.8	47.9
6XRPm30/6-5.5	6XRP30/6-5.5	3"	2½"	723	603	654	1326	1377	15.6	43.2	39.9	58.8	55.5
-	6XRP30/8-7.5	3"	2½"	831	-	719	-	1550	17	-	47.6	-	64.6
-	6XRP30/10-9.2	3"	2½"	939	-	698	-	1637	18.4	-	54.8	-	73.2
-	6XRP30/12-11	3"	2½"	1118	-	763	-	1881	20.4	-	62.6	-	83.0
-	6XRP30/14-13	3"	2½"	1226	-	823	-	2049	21.8	-	70.1	-	91.9
-	6XRP30/16-15	3"	2½"	1334	-	883	-	2217	23.2	-	77.2	-	100.4
-	6XRP30/20-18.5	3"	2½"	1549	-	908	-	2457	26.0	-	80.3	-	106.3
-	6XRP30/24-22	3"	2½"	1837	-	983	-	2820	29.4	-	89.5	-	118.9
-	6XRP30/28-26	3"	2½"	2053	-	1058	-	3111	32.2	-	99.2	-	131.4
-	6XRP30/32-30	3"	2½"	2268	-	1133	-	3401	35.0	-	107.8	-	142.8

* S = Однофазный * T = Трехфазных

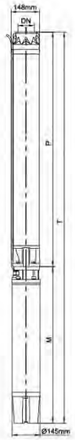

6XRP 45

Модель		DN		Размеры (мм)					Вес (кг)				
1~ 220 - 240В	3~ 380 - 415В	Стандарт	Необязательный	P	M(s)	M(т)	T(s)	T(т)	P	M(s)	M(т)	T(s)	T(т)
6XRPm45/2-3	6XRP45/2-3	3"	2½"/4"	583	498	488	1081	1071	18.3	30.5	30.1	48.8	48.4
6XRPm45/3A-4	6XRP45/3A-4	3"	2½"/4"	675	543	523	1218	1198	19.2	35.6	33.7	54.8	52.9
6XRPm45/4-5.5	6XRP45/4-5.5	3"	2½"/4"	675	603	573	1278	1248	19.2	43.2	39.9	62.4	59.1
-	6XRP45/5-7.5	3"	2½"/4"	859	-	638	-	1497	21.0	-	47.6	-	68.6
-	6XRP45/6-9.2	3"	2½"/4"	951	-	698	-	1649	21.9	-	54.8	-	76.7
-	6XRP45/7-11	3"	2½"/4"	1115	-	763	-	1878	23.4	-	62.6	-	86.0
-	6XRP45/8-13	3"	2½"/4"	1207	-	823	-	2030	24.3	-	70.1	-	94.4
-	6XRP45/10-15	3"	2½"/4"	1390	-	883	-	2273	26.1	-	77.2	-	103.3
-	6XRP45/12-18.5	3"	2½"/4"	1574	-	908	-	2482	27.9	-	80.3	-	108.2
-	6XRP45/14-22	3"	2½"/4"	1830	-	983	-	2813	30.3	-	89.5	-	119.8
-	6XRP45/16-26	3"	2½"/4"	2014	-	1058	-	3072	32.1	-	99.2	-	131.3
-	6XRP45/20-30	3"	2½"/4"	2453	-	1133	-	3586	36.3	-	107.8	-	144.1

* S = Однофазный * T = Трехфазных

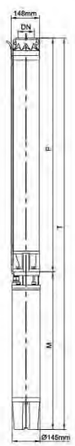

6XRP 60

Модель		DN		Размеры (мм)					Вес (кг)				
1~ 220 - 240В	3~ 380 - 415В	Стандарт	Необязательный	P	M(s)	M(т)	T(s)	T(т)	P	M(s)	M(т)	T(s)	T(т)
6XRPm60/3-5.5	6XRP60/3-5.5	4"	3"	718	603	573	1321	1291	15.5	43.2	39.9	58.7	55.4
-	6XRP60/4-7.5	4"	3"	825	-	638	-	1463	16.5	-	47.6	-	64.1
-	6XRP60/5-9.2	4"	3"	931	-	698	-	1629	17.5	-	54.8	-	72.3
-	6XRP60/6-11	4"	3"	1109	-	763	-	1872	19.1	-	62.6	-	81.7
-	6XRP60/7-13	4"	3"	1216	-	823	-	2039	20.1	-	70.1	-	90.2
-	6XRP60/8-15	4"	3"	1322	-	883	-	2205	21.1	-	77.2	-	98.3
-	6XRP60/10-18.5	4"	3"	1534	-	908	-	2442	23.1	-	80.3	-	103.4
-	6XRP60/12-22	4"	3"	1819	-	983	-	2802	25.7	-	89.5	-	115.2
-	6XRP60/14-26	4"	3"	2032	-	1058	-	3090	27.7	-	99.2	-	126.9
-	6XRP60/16-30	4"	3"	2244	-	1133	-	3377	29.7	-	107.8	-	137.5

* S = Однофазный * T = Трехфазных

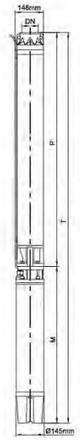

4DWP

Модель		ΦD (мм)	DN	Размеры (мм)		Вес (кг)	
1~ 220 - 240В	3~ 380 - 415В			H(s)	H(т)	N.W(s)	N.W(т)
4DWPm750S	4DWP750S	Φ96	$1^1/_4$"	435	435	9.4	8.8
4DWPm1100S	4DWP1100S	Φ96	$1^1/_4$"	491	491	10.6	9.8
4DWPm1500S	4DWP1500S	Φ96	$1^1/_4$"	537	537	12.7	11.6

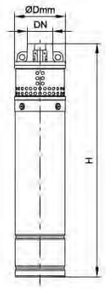

Прямое сквозное соединение из литой смолы

Применение

Прямое соединение с заполнением смолой для кабеля XLPE, PVC EPR. Технология литой смолы PUR была специально разработана для герметизации и защиты силовых, сигнальных и телефонных кабелей. Это новое поколение двухкомпонентной литьевой смолы было разработано для самых сложных условий и обстоятельств, гарантируя только самое высокое качество. Быстрое застывание в условиях влажности или даже холода делает ее быстрым и надежным решением.

- Подходит для кабелей низкого напряжения
- Прост в установке
- Эффективный, водонепроницаемый, щелочестойкий
- Тонкодисперсная жидкость после смешивания обладает отличной адгезионной прочностью на металле и синтетическом материале
- Устойчивость к УФ-лучам и химическим воздействиям
- Формы для литья изготовлены из прочного и высококачественного прозрачного синтетического материала.
- Литая смола поставляется в прозрачном пакете после снятия защитного слоя и сепаратора два компонента вытекают вместе и должны быть смешаны в течение 3~4 минут перед заливкой в форму.

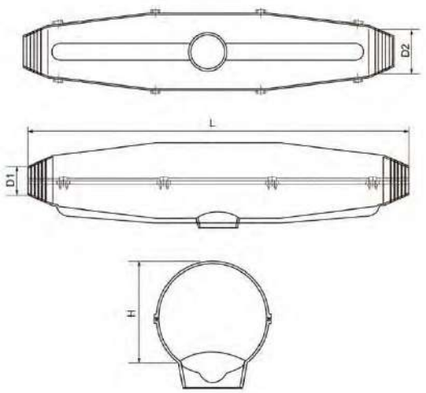

Комплектность Поставки

- Форма
- Проставка для коннектора
- Двухкомпонентная полиуретановая смола
- ПВХ лента
- Абразивная лента
- Перчатка из полиэтилена
- Инструкция по установке
- Воронка

Размеры Изделия

Тип	Сечение кабеля (мм^2)	L (мм)	H (мм)	D1 (мм)	D2 (мм)
RCRJ-1	4×1.5-16	200	36	6	28
RCRJ-2	4×25-50	350	55	20	38
RCRJ-3	4×70-95	400	75	26	44
RCRJ-4	4×120-185	530	110	35	60

Датчики уровня из нержавеющей стали

Датчик уровня для реле сигнализации уровня

3SN107316
Простой уровнемер

3SN107316C
Полный комплект уровнемеров КТ

1x3онд уровня 3SN107316 (простой)
1x25 мм Соединитель без припоя с 2,5 мм^2
1x80 мм 6/2 Термоусаживаемая трубка с клеем

Электрод	Изоляция
Материал: Нержавеющая сталь AISI 316 (PP)	Материал: красный полипропилен
Диаметр: 10 мм	Диаметр: 21 мм
Поверхность контакта: 47cm^2	Высота: 102 мм

Термоусаживаемые 0,6/1 кВ Прямое сквозное соединение

Применение

- Прямые термоусаживаемые кабельные муфты используются для соединения силовых изоляционных соединений, удобны для соединения подземных, наземных телекоммуникационных и энергетических кабелей, освещения парков и садов, подземного распределения электроэнергии, бассейнов, любой влажности окружающей среды и под водой. Слой смолы блокирует прохождение воды, влаги и сырости через кабель.
- При монтаже термоусаживаемого соединения не направляйте огонь на трубку, поверхность не закреплена, необходимо наносить круговыми движениями.

Типы Соединяемых Кабелей

- YVV-U, YVV-R, CU/PVC/PVC, NYY, N2XY Используется для, ПВХ изоляции, HEPR, EPR, XLPE, бронированных кабелей, в горнодобывающей промышленности, на судах, для освещения аэропортов, железной дороги, управления, телефонных линий, водяных насосов, погружных насосов, дата и оптоволоконных кабелей.

Технические Характеристики

- Абсорбция воды: ASTM D 570 ≤ 0,5%
- Электрическая изоляция: до 5 кВ
- Температура усадки соединения: 110°C
- Твердость соединения: 45 - 50 по Шору D
- Прочность на разрыв: 12 Мра
- Удлинение при разрыве: ≥ 400 %
- Температура плавления клея: 90°C
- Прочность при удалении из стали: 30 Н/см^2 при 23°C
- Соответствующие стандарты RoHS
- Отличная стабильность движения и надежность, хорошее покрываемость кабеля, легкий монтаж.

Размеры Продукта

Код	Поперечное сечение кабеля (мм^2)	D (мм)	L (мм)	Диаметр кабеля (мм)
R1-3105C	3×1.5 Cu	28	260	13
R1-3205C	3×2.5 Cu	28	260	14
R1-4205C	4×2.5 Cu	28	260	15
R1-5205C	5×2.5 Cu	28	260	15
R1-504C	5×4 Cu	28	350	16
R1-506C	5×6 Cu	33	350	17
R1-510C	5×10 Cu	40	350	20
R1-410C	4×10 Cu	40	350	20
R1-416C	4×16 Cu	40	500	23
R1-425C	4×25 Cu	55	500	26
R1-435C	4×35 Cu	55	500	29
R1-416A	4×16 Al	40	500	23
R1-425A	4×25 Al	55	500	26
R1-435A	4×35 Al	55	500	29
R1-450A	4×50 Al	55	500	34
R1-470A	4×70 Al	75	500	39
R1-495A	4×95 Al	75	500	44
R1-4120A	4×120 Al	95	750	48
R1-4150A	4×150 Al	95	750	52
R1-4185A	4×185 Al	115	750	58
R1-4240A	4×240 Al	115	750	66

Комплект для термоусаживаемой заделки до 1 кВ и прямого сквозного соединения

Характеристик

Комплект для заделки силового кабеля и прямых соединений, с хорошими электрическими и механическими свойствами, 1 -2 -3 - 4 - 5 жильных в ПВХ и XLPE , до 0,6/1 кВ

Технические Данны

Название материала	Свойства	Параметр
Термоусаживаемый материал	Твердость (A)	84±3
	Прочность на разрыв (Мпа)	≥ 12
	Температура усадки (°C)	120-130
Изоляционная трубка	Объемное сопротивление (Ω.см)	≥ 1×1014
	Диэлектрическая прочность (кВ/мм	≥ 20
Коэффициент радиальной усадки		2.5:1
Коэффициент продольной усадки (%)		±5
Длительное выдерживаемое напряжение частоты питания (кВ/4ч)		2.4
Частота мощности Выдерживаемое напряжение в сухом состоянии (кВ/5мин)		4

Размеры Изделия

Для сечения кабеля		Кабельные жилы				
		Одна жила	Две жилы	Три жилы	Четыре жилы	Пять жил
Комплект для заделки	10,16	SY-1/1.0	SY-1/2.0	SY-1/3.0	SY-1/4.0	SY-1/5.0
	25,35,50	SY-1/1.1	SY-1/2.1	SY-1/3.1	SY-1/4.1	SY-1/5.1
	70,95,120	SY-1/1.2	SY-1/2.2	SY-1/3.2	SY-1/4.2	SY-1/5.2
	150,185,240	SY-1/1.3	SY-1/2.3	SY-1/3.3	SY-1/4.3	SY-1/5.3
	300,400	SY-1/1.4	SY-1/2.4	SY-1/3.4	SY-1/4.4	SY-1/5.4
Прямое сквозное соединение	10,16	JSY-1/1.0	JSY-1/2.0	JSY-1/3.0	JSY-1/4.0	JSY-1/5.0
	25,35,50	JSY-1/1.1	JSY-1/2.1	JSY-1/3.1	JSY-1/4.1	JSY-1/5.1
	70,95,120	JSY-1/1.2	JSY-1/2.2	JSY-1/3.2	JSY-1/4.2	JSY-1/5.2
	150,185,240	JSY-1/1.3	JSY-1/2.3	JSY-1/3.3	JSY-1/4.3	JSY-1/5.3
	300,400	JSY-1/1.4	JSY-1/2.4	JSY-1/3.4	JSY-1/4.4	JSY-1/5.4

C1-SP1

Блок Автоматического Управления

Основные Технические Характеристики

Номинальное входное напряжение: AC220В/50Гц, однофазный
Номинальная выходная мощность: 0.37кВт-2.2кВт (0.5-3HP)

Функция Защиты

- Защита от перегрузки
- Защита от пониженного/повышенного напряжения
- Защита от заклинивания двигателя
- Защита от сухого хода с датчиком

Основные Характеристики

- Характеристика управления: Электродный зонд/Поплавковый выключатель/Электроконтактный манометр/Реле давления
- Особенности дисплея: Hd LCD динамический дисплей на английском языке
- Режим управления: Ручной/автоматический
- Имеют полную функцию защиты в ручном/автоматическом состоянии
- Отображение последних пяти неисправностей насоса
- Отображение накопленного времени работы насоса
- Защита вала насоса от ржавчины
- Калибровка с помощью кнопки
- Мигающая инструкция при изменении направления движения зонда
- Сигнал тревоги о неисправности
- Быстрое заполнение водой при отключении или восстановлении питания
- Индикация состояния калибровки кнопки
- Сигнализация переполнения дренажа
- Расстояние передачи сигнала от датчика уровня≤200 м

Класс Защиты

IP22

C3-SP1

Блок Автоматического Управления

Основные Технические Характеристики

Номинальное входное напряжение: AC380В/50Гц, три фазы
Номинальная выходная мощность: 0.75кВт-4кВт (1 - 5.5HP) 5.5кВт-7.5кВт (7.5 - 10HP)

Функция Защиты

- Защита от перегрузки
- Защита от пониженного/повышенного напряжения
- Защита от остановки двигателя
- Защита от сухого хода без датчика
- Защита от обрыва фазы

Основные Характеристики

- Характеристика управления: Импульсный электродный зонд/Поплавковый выключатель/Электроконтактный манометр/Реле давления
- Особенности дисплея: Hd LCD динамический дисплей на английском языке
- Режим управления: Ручной/автоматический
- Имеют полную функцию защиты в ручном/автоматическом состоянии
- Отображение последних пяти неисправностей насоса
- Отображение накопленного времени работы насоса
- Защита вала насоса от ржавчины
- Калибровка с помощью кнопки
- Мигающая инструкция при изменении направления движения зонда
- Сигнал тревоги о неисправности
- Быстрое заполнение водой при отключении или восстановлении питания
- Индикация состояния калибровки кнопки
- Сигнализация переполнения дренажа
- Расстояние передачи сигнала от датчика уровня≤200 м

Класс Защиты

IP22

C3-W1

Блок Автоматического Управления

Основные Технические Характеристики

Номинальное входное напряжение: AC380В/50Гц, три фазы

Номинальная выходная мощность: 0,75кВт-4кВт(1 -5,5HP) 5,5кВт-7,5кВт (7,5 - 10HP) 11кВт (15HP) 15кВт (20HP)

Функция Защиты

- Защита от сухого хода без датчика
- Защита от перегрузки
- Защита от пониженного/повышенного напряжения
- Защита от обрыва фазы
- Защита от остановки двигателя
- Защита от утечки (на заказ)

Основные Характеристики

- Характеристика управления: Импульсный электродный зонд/Поплавковый выключатель/Электроконтакт/Манометр/Реле давления
- Особенности дисплея: Hd LCD динамический дисплей на английском языке
- Режим управления: Ручной/автоматический
- Имеют полную функцию защиты в ручном/автоматическом состоянии
- Насос последние пять неисправностей запись отображения
- Насос накопленного времени работы отображения
- Защита вала насоса от ржавчины
- Калибровка кнопкой
- Мигающая инструкция при изменении направления движения зонда
- Сигнал тревоги о неисправности
- Быстрое заполнение водой при отключении или восстановлении питания
- Индикация состояния калибровки кнопки
- Сигнализация переполнения дренажа
- Удаленный сетевой порт
- Удаленный монитор по выбору покупателя (SC1)
- Расстояние передачи сигнала от датчика уровня≤1000 м

Класс Защиты

IP54

LCB

Обычный Блок Ручного Управления

Модель	LCB-S03
Фаза	Однофазный
Напряжение	220В~240В/50Гц
Мощность	0.25~1.5кВт(0.34-2HP)

Модель	LCB-S04
Фаза	Однофазный
Напряжение	220В~240В/50Гц
Мощность	2.2кВт(3HP), 3кВт(4HP)

Модель	LCB-T01
Фаза	Три фазы
Напряжение	380В~415В/50Гц
Мощность	0.37~5.5кВт(0.5-7.5HP)

Модель	LCB-T06
Фаза	Три фазы
Напряжение	380В~415В/50Гц
Мощность	7кВт(9.4HP), 7.5кВт(10HP)

Модель	LCB-T08
Фаза	Три фазы
Напряжение	380В~415В/50Гц
Мощность	30кВт(40HP)

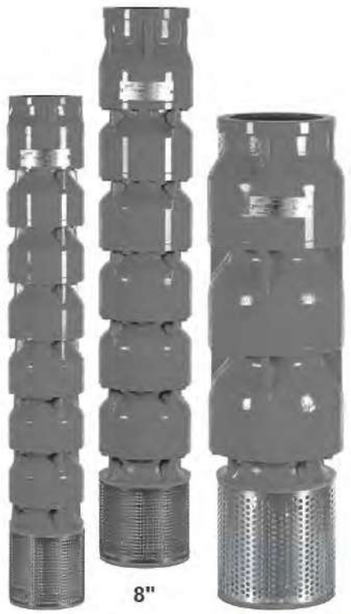

LC

Применение

- Подходит для чистой воды
- Для подачи воды из колодцев или водохранилищ
- Для бытового и промышленного использования
- Для использования в саду и орошения

Условия Эксплуатаци

- Макс. температура воды: 30°C
- Макс. содержание твердых частиц: 50 г/м³
- Вращение: CCW (против часовой стрелки)
- Скорость вращения: 2900 об/мин
- Макс. запуск/час: 20 раз
- Напряжение: Однофазное 220В/230В±10% 50Гц
  Трехфазное 380В/415В±10% 50Гц

Характеристики Насоса

- Размер насоса: 6«, 7», 8» (мин. диам. скважины).
- Длительный срок службы и высокая эффективность.
- Чугунные смачиваемые части
- Простая в обслуживании конструкция
- Подключение насоса по стандартам NEMA
- Встроенный обратный клапан для предотвращения повреждения насоса из-за обратного потока

Идентификационные Код

6 LC 25 / 16

- 16 — Ступень рабочего колеса
- 25 — Номинальный расход (м³/ч)
- LC — Чугун
- 6 — Насос 6"

Таблица Материало

Название детали	Материал
Промежуточная чаша	Чугун
Рабочее колесо	Чугун
Вал насоса	Нержавеющая сталь
Муфта	Нержавеющая сталь
Фильтр и защита кабеля	Нержавеющая сталь
Крышка клапана	Нержавеющая сталь

6LC 25

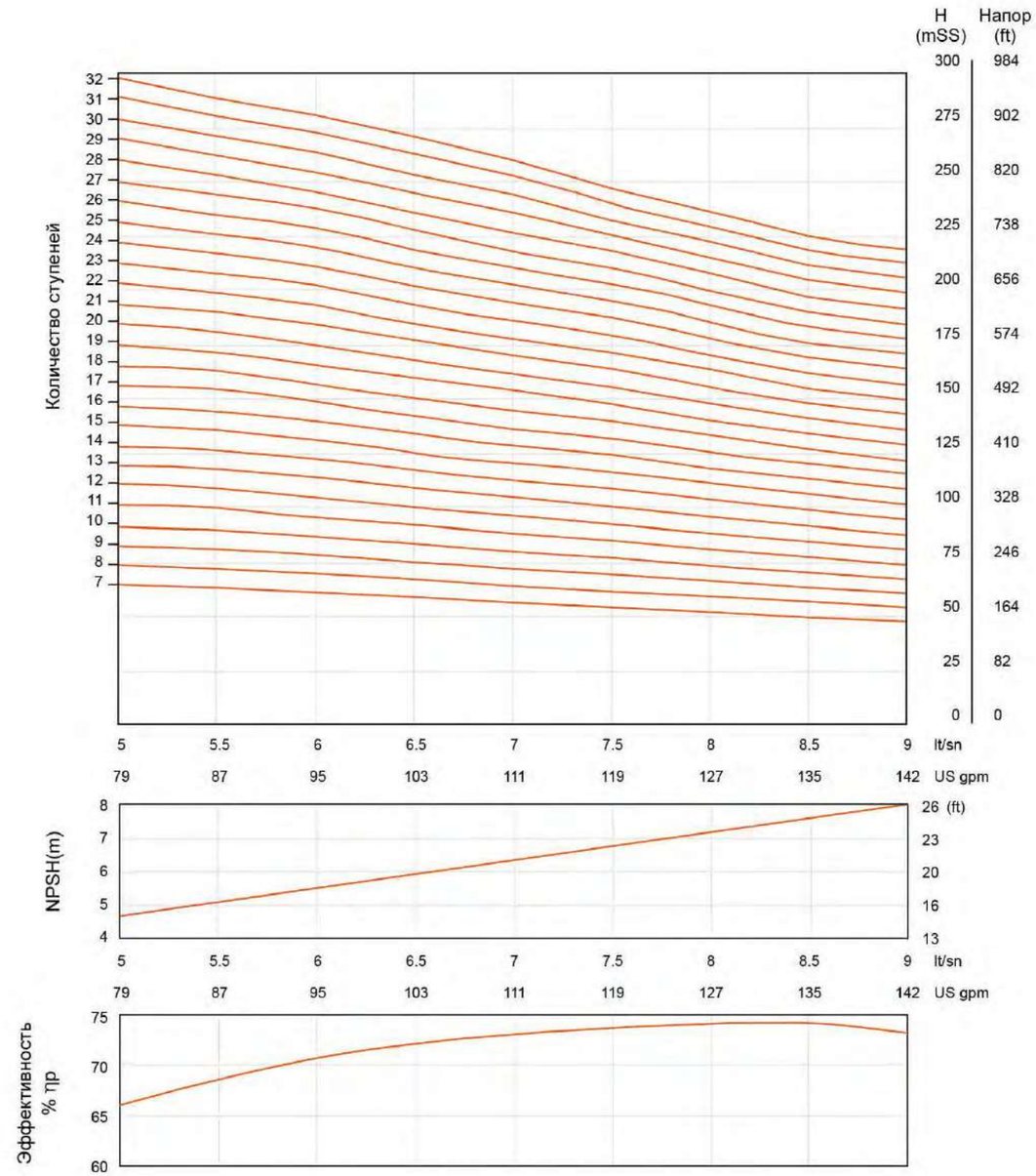

6LC 25

Технические параметры

Модель	Мощность		Производительность n≈2900 об/мин									
	кВт.	Л.с.	Q(м³/ч)	18.0	19.8	21.6	23.4	25.0	27.0	28.8	30.6	32.4
			Q(л/с)	5	5.5	6	6.5	7	7.5	8	8.5	9
6LC25/07	7.5	10	H (м)	64	63	61	59	56	55	52	50	48
6LC25/08	7.5	10		74	73	70	67	64	62	59	57	54
6LC25/09	9	12.5		83	82	79	76	72	70	67	64	61
6LC25/10	11	15		92	91	87	84	80	78	74	71	68
6LC25/11	11	15		101	100	96	93	88	86	82	78	75
6LC25/12	11	15		111	109	105	100	96	93	89	85	82
6LC25/13	13	17.5		119	118	114	109	104	101	96	92	88
6LC25/14	15	20		128	127	122	118	112	109	104	99	95
6LC25/15	15	20		138	136	131	126	120	117	111	106	102
6LC25/16	18.5	25		147	145	140	134	128	125	118	113	109
6LC25/17	18.5	25		156	154	149	143	136	132	126	120	116
6LC25/18	18.5	25		165	163	157	151	144	140	133	127	122
6LC25/19	18.5	25		175	172	166	160	153	148	141	134	129
6LC25/20	22	30		184	181	175	168	161	156	148	141	136
6LC25/21	22	30		194	190	184	177	170	164	156	148	143
6LC25/22	22	30		203	199	193	185	178	172	163	155	150
6LC25/23	22	30		213	208	202	194	186	180	171	162	157
6LC25/24	26	35		222	217	211	202	194	188	178	169	164
6LC25/25	26	35		232	226	220	211	202	196	186	176	171
6LC25/26	26	35		241	235	229	219	210	204	193	183	178
6LC25/27	26	35		251	244	238	228	218	211	201	190	185
6LC25/28	30	40		260	253	246	236	227	219	208	197	192
6LC25/29	30	40		270	262	255	245	236	226	216	204	199
6LC25/30	30	40		279	271	264	253	245	233	223	211	206
6LC25/31	30	40		289	280	273	263	254	240	231	218	213
6LC25/32	30	40		298	289	282	271	261	247	238	225	220

Размерный и Вес

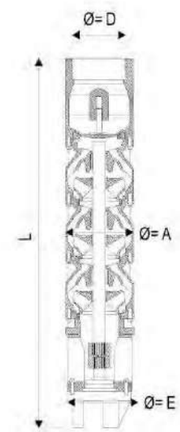

Модель	Мощность		Тип двигателя	Ф=D	Ф=A	Ф=E	L	Вес
	кВт.	Л.с.			мм	мм	мм	кг
6LC25/07	7.5	10	6"	2 1/2"	130	132	962	64
6LC25/08	7.5	10					1052	68
6LC25/09	9	12.5					1142	72
6LC25/10	11	15					1232	76
6LC25/11	11	15					1322	80
6LC25/12	11	15					1412	84
6LC25/13	13	17.5					1502	88
6LC25/14	15	20					1592	92
6LC25/15	15	20					1682	96
6LC25/16	18.5	25					1772	100
6LC25/17	18.5	25					1862	104
6LC25/18	18.5	25					1952	108
6LC25/19	18.5	25					2042	112
6LC25/20	22	30	6" 7"				2132	116
6LC25/21	22	30					2222	120
6LC25/22	22	30					2312	124
6LC25/23	22	30					2402	128
6LC25/24	26	35	6"				2492	132
6LC25/25	26	35					2582	136
6LC25/26	26	35					2672	140
6LC25/27	26	35					2762	144
6LC25/28	30	40	6" 7"				2852	148
6LC25/29	30	40					2942	152
6LC25/30	30	40					3032	156
6LC25/31	30	40					3122	160
6LC25/32	30	40					3212	164

6LC 30

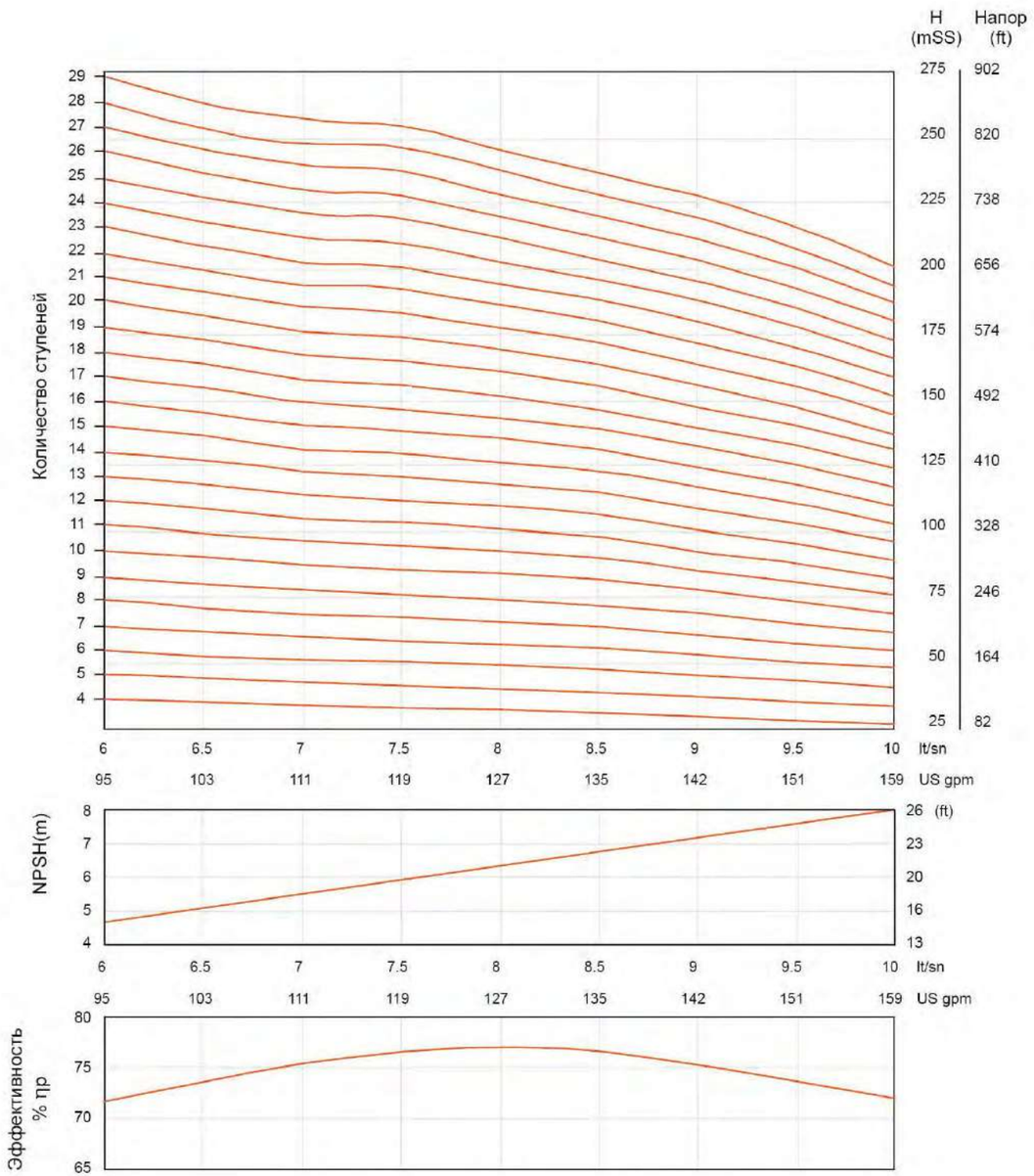

6LC 30

Технические параметры

Модель	Мощность		Производительность n≈2900 об/мин									
	кВт.	Л.с.	Q(м³/ч)	21.6	23.4	25.2	27.0	28.8	30.0	32.4	34.2	36
			Q(л/с)	6	6.5	7	7.5	8	8.3	9	9.5	10
6LC30/04	4.5	6	H (м)	37	36	35	34	33	32	31	29	28
6LC30/05	5.5	7.5		46	45	43	42	41	40	38	36	35
6LC30/06	7.5	10		55	53	52	51	50	48	46	44	42
6LC30/07	7.5	10		65	62	61	59	58	56	54	51	49
6LC30/08	9	12.5		74	71	70	72	66	64	62	58	55
6LC30/09	11	15		83	80	78	76	74	72	69	65	62
6LC30/10	11	15		93	91	88	86	85	82	78	74	69
6LC30/11	13	17.5		103	100	97	95	93	91	86	81	76
6LC30/12	15	20		112	109	105	104	101	99	93	89	83
6LC30/13	15	20		121	119	114	113	110	107	101	96	90
6LC30/14	18.5	25		131	128	123	121	118	115	109	104	97
6LC30/15	18.5	25		140	137	132	130	127	123	117	111	103
6LC30/16	18.5	25		150	146	141	139	135	132	125	118	110
6LC30/17	22	30		159	155	149	147	144	140	132	126	117
6LC30/18	22	30		166	164	158	156	152	148	140	133	124
6LC30/19	22	30		178	173	167	165	161	156	148	141	131
6LC30/20	22	30		187	182	176	174	169	164	156	148	138
6LC30/21	26	35		197	191	185	183	178	172	164	156	145
6LC30/22	26	35		206	200	194	192	186	180	172	163	152
6LC30/23	26	35		216	209	203	201	195	188	180	171	159
6LC30/24	30	40		225	218	212	210	203	196	188	178	166
6LC30/25	30	40		235	227	221	219	212	204	196	186	173
6LC30/26	30	40		244	236	230	228	220	212	204	193	180
6LC30/27	30	40		254	245	239	237	229	220	212	201	187
6LC30/28	30	40		263	254	248	246	237	228	220	208	194
6LC30/29	30	40		273	263	257	255	246	236	228	216	204

6LC 30

Размерный и Вес

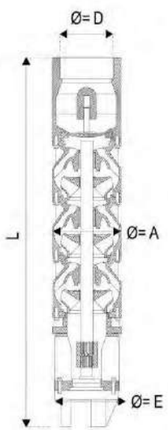

Модель	Мощность		Тип двигателя	Ф=D	Ф=A	Ф=E	L	Вес
	кВт.	Л.с.			мм	мм	мм	кг
6LC30/04	4.5	6	6"	2 ½"	130	132	692	52
6LC30/05	5.5	7.5					782	56
6LC30/06	7.5	10					872	60
6LC30/07	7.5	10					962	64
6LC30/08	9	12.5					1052	68
6LC30/09	11	15					1142	72
6LC30/10	11	15					1232	76
6LC30/11	13	17.5					1322	80
6LC30/12	15	20					1412	84
6LC30/13	15	20					1502	88
6LC30/14	18.5	25					1592	92
6LC30/15	18.5	25					1682	96
6LC30/16	18.5	25					1772	100
6LC30/17	22	30	6" 7"				1862	104
6LC30/18	22	30					1952	108
6LC30/19	22	30					2042	112
6LC30/20	22	30					2132	116
6LC30/21	26	35	6"				2222	120
6LC30/22	26	35					2312	124
6LC30/23	26	35					2402	128
6LC30/24	30	40	6" 7"				2492	132
6LC30/25	30	40					2582	136
6LC30/26	30	40					2672	140
6LC30/27	30	40					2762	144
6LC30/28	30	40					2852	148
6LC30/29	30	40					2942	152

6LC 43

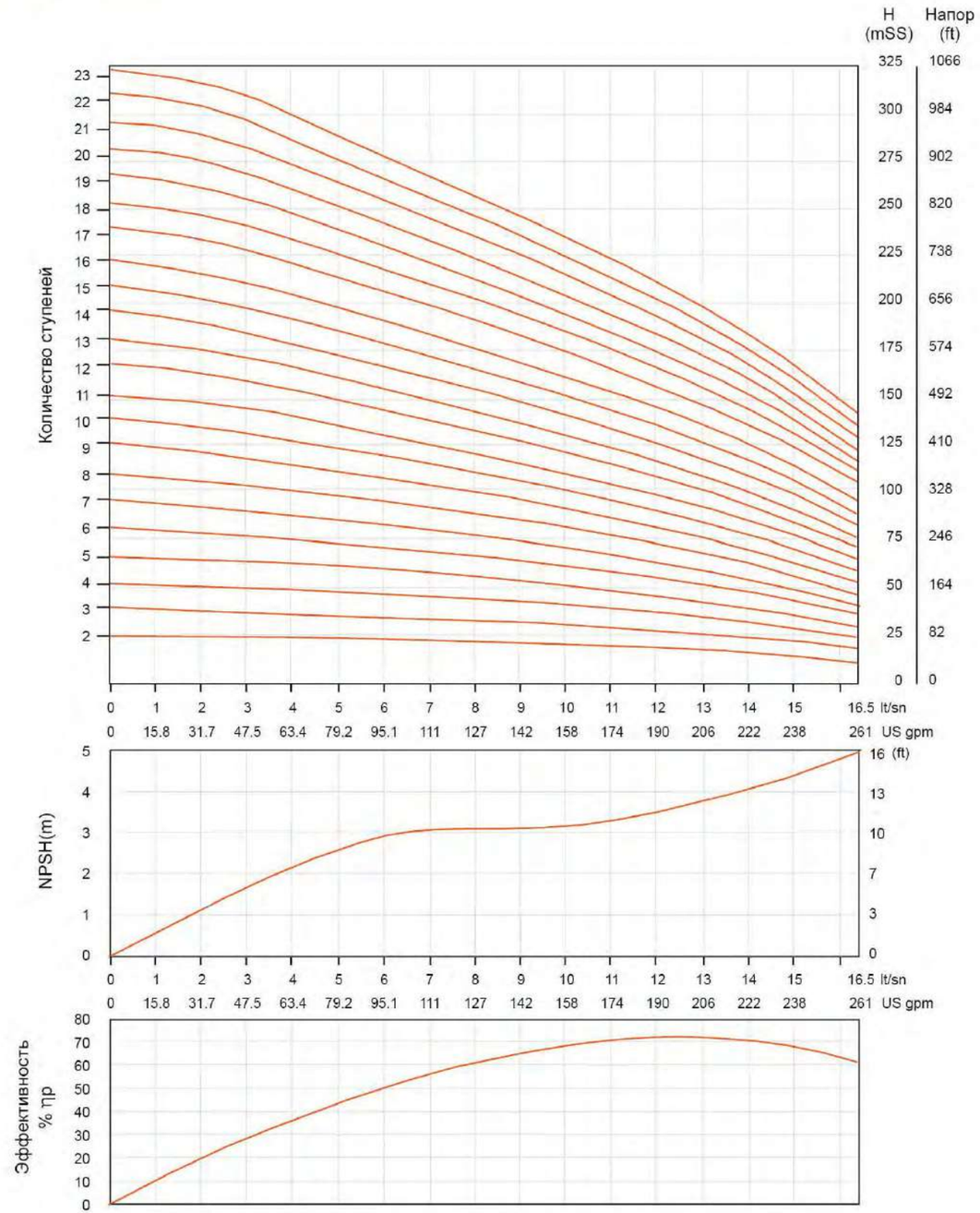

6LC 43

Технические параметры

Модель	Мощность		Производительность n≈2900 об/мин									
	кВт.	Л.с.	Q(м³/ч)	0	7.2	14.4	21.6	28.8	36.0	43.0	50.4	59.4
			Q(л/с)	0	2	4	6	8	10	12	14	16.5
6LC43/02	4.5	6		25	24	23	22	21	20	19	17	11
6LC43/03	5.5	7.5		39	38	36	35	34	31	28	25	18
6LC43/04	7.5	10		53	51	49	47	45	42	37	33	23
6LC43/05	9	12.5		68	65	62	59	56	52	46	40	29
6LC43/06	11	15		82	79	75	71	67	62	55	46	35
6LC43/07	13	17.5		96	93	88	83	78	72	64	56	41
6LC43/08	15	20		110	107	101	95	89	82	73	64	47
6LC43/09	18.5	25		124	121	114	107	100	92	82	72	53
6LC43/10	18.5	25		138	135	127	119	111	102	91	80	59
6LC43/11	22	30		152	149	140	131	122	112	100	88	65
6LC43/12	22	30		166	163	153	143	133	122	109	96	71
6LC43/13	26	35		180	177	166	155	144	132	118	104	77
6LC43/14	26	35		194	191	179	167	155	142	127	112	83
6LC43/15	30	40		208	205	192	179	166	152	136	120	89
6LC43/16	30	40		222	219	205	191	177	162	145	128	95
6LC43/17	37	50	H (м)	236	233	218	203	188	172	154	136	101
6LC43/18	37	50		250	247	231	215	199	182	163	144	107
6LC43/19	37	50		264	261	244	227	210	192	172	152	113
6LC43/20	37	50		278	275	257	239	221	202	181	160	119
6LC43/21	37	50		292	289	270	251	232	212	190	168	125
6LC43/22	45	60		306	303	283	263	243	222	199	176	131
6LC43/23	45	60		320	317	296	275	254	232	208	184	137
6LC43/24	45	60		334	331	309	287	265	242	217	192	143
6LC43/25	51	70		348	345	322	299	276	252	226	200	149
6LC43/26	51	70		362	359	335	311	287	262	235	208	155
6LC43/27	51	70		376	373	348	323	298	272	244	216	161
6LC43/28	51	70		390	387	361	335	309	282	253	224	167
6LC43/29	59	80		404	401	374	347	320	292	262	232	173
6LC43/30	59	80		418	415	387	359	331	302	271	240	179
6LC43/31	59	80		432	429	400	371	342	312	280	248	185
6LC43/32	59	80		446	443	413	383	353	322	289	256	191

Размерный и Вес

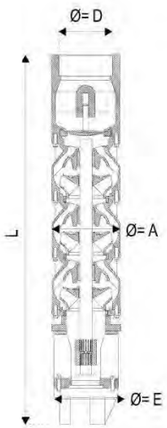

Модель	Мощность		Тип двигателя	Ф=D	Ф=A	Ф=E	L	Вес
	кВт.	Л.с.			мм	мм	мм	кг
6LC43/02	4.5	6					570	37
6LC43/03	5.5	7.5					685	43
6LC43/04	7.5	10					800	49
6LC43/05	9	12.5					915	55
6LC43/06	11	15	6"				1030	61
6LC43/07	13	17.5					1145	67
6LC43/08	15	20					1260	73
6LC43/09	18.5	25					1375	79
6LC43/10	18.5	25					1490	85
6LC43/11	22	30	6" 7"				1605	91
6LC43/12	22	30					1720	97
6LC43/13	26	35	6"				1835	103
6LC43/14	26	35					1950	109
6LC43/15	30	40					2065	115
6LC43/16	30	40					2180	121
6LC43/17	37	50		3" - 4"	150	152	2295	127
6LC43/18	37	50	6" 7"				2410	133
6LC43/19	37	50					2525	139
6LC43/20	37	50					2640	145
6LC43/21	37	50					2755	151
6LC43/22	45	60					2870	157
6LC43/23	45	60					2985	163
6LC43/24	45	60					3100	169
6LC43/25	51	70					3215	175
6LC43/26	51	70					3330	181
6LC43/27	51	70	7"				3445	187
6LC43/28	51	70					3560	193
6LC43/29	59	80					3675	199
6LC43/30	59	80					3790	205
6LC43/31	59	80					3905	211
6LC43/32	59	80					4020	217

6LC 65

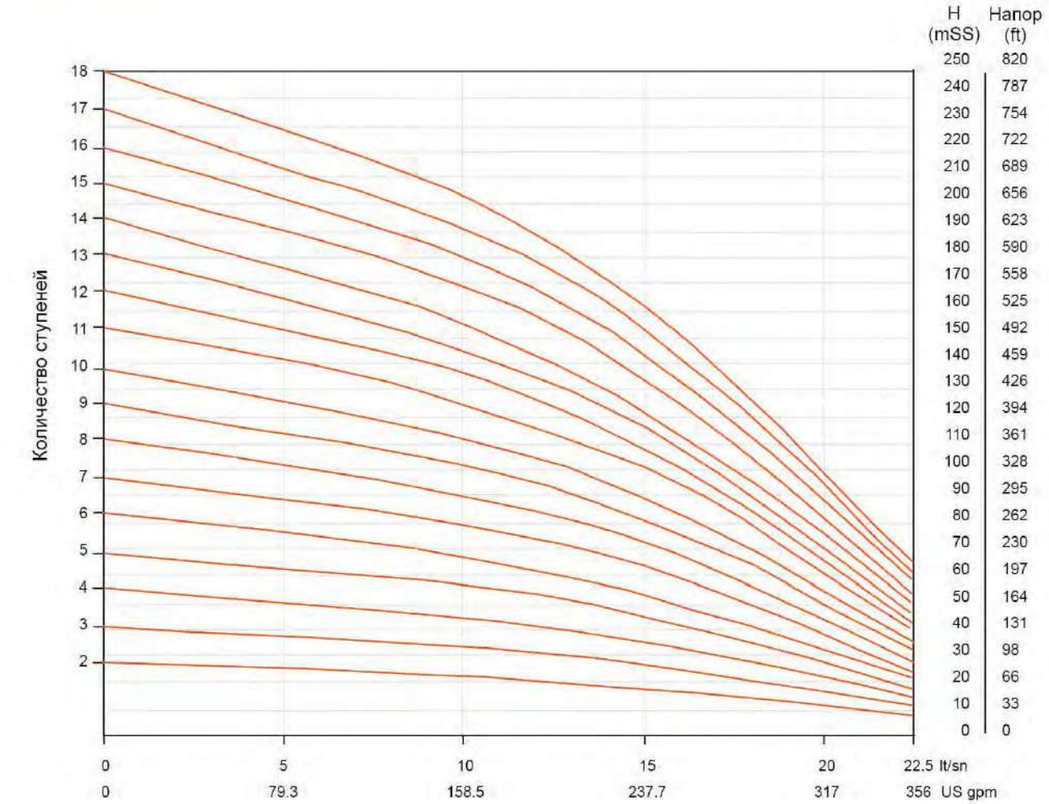

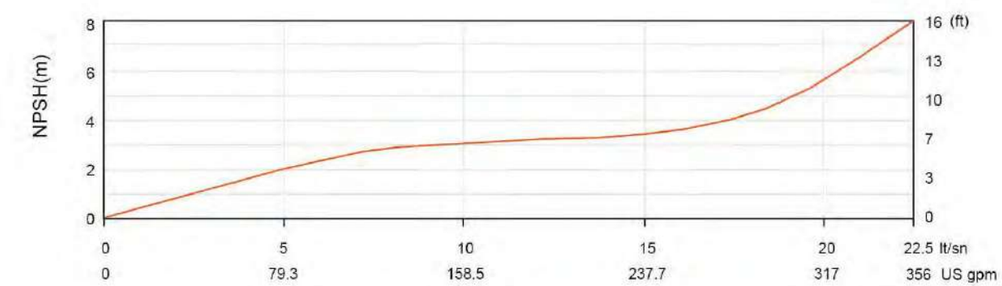

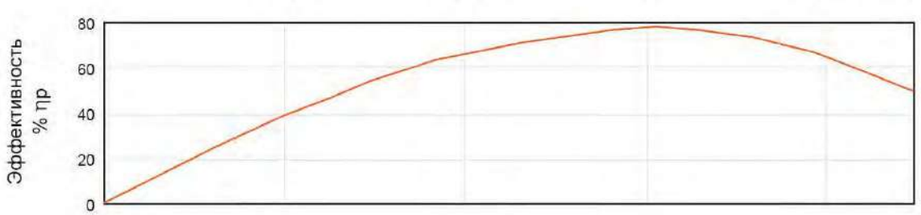

Технические параметры

Модель	Мощность		Производительность n≈2900 об/мин											
	кВт.	Л.с.	Q(м³/ч)	0	28.8	36.0	43.2	50.4	57.6	65.0	72.0	75.6	79.2	81.0
			Q(л/с)	0	8	10	12	14	16	18	20	21	22	22.5
6LC65/02	4.5	6		28	24	23	21	19	17	14	11	10	8	8
6LC65/03	5.5	7.5		42	35	34	32	29	25	21	17	14	12	11
6LC65/04	9	12.5		56	48	45	42	38	33	28	22	19	16	14
6LC65/05	11	15		69	60	57	53	48	43	36	28	24	20	18
6LC65/06	13	17.5		83	71	67	62	57	50	41	32	28	23	21
6LC65/07	15	20		97	83	79	74	68	59	50	39	33	27	25
6LC65/08	18.5	25		111	95	90	84	77	68	56	44	38	31	29
6LC65/09	18.5	25		125	107	101	95	86	76	64	50	43	35	31
6LC65/10	22	30		138	118	111	104	95	83	70	54	46	39	37
6LC65/11	22	30		153	133	126	115	107	95	80	62	53	44	40
6LC65/12	26	35		167	144	136	127	115	102	85	66	56	47	43
6LC65/13	26	35		181	153	145	135	123	108	90	70	58	49	44
6LC65/14	30	40		195	164	155	143	130	114	95	73	65	52	48
6LC65/15	30	40		208	183	172	160	145	128	107	83	70	59	52
6LC65/16	37	50	H (м)	222	190	180	168	153	134	112	88	75	62	58
6LC65/17	37	50		235	201	191	178	163	142	119	94	80	66	62
6LC65/18	37	50		250	214	203	189	172	151	126	99	84	70	65
6LC65/19	37	50		265	227	215	200	181	159	133	104	90	74	68
6LC65/20	45	60		280	240	227	211	190	167	140	109	95	78	71
6LC65/21	45	60		295	253	239	222	199	175	147	114	100	82	74
6LC65/22	45	60		310	266	251	233	208	183	154	119	105	86	77
6LC65/23	45	60		325	279	263	244	217	191	161	124	110	90	80
6LC65/24	51	70		340	292	275	255	226	199	168	129	115	94	83
6LC65/25	51	70		355	305	287	266	235	207	175	134	120	98	86
6LC65/26	51	70		370	318	299	277	244	215	182	139	125	102	89
6LC65/27	51	70		385	331	311	288	253	223	189	144	130	106	92
6LC65/28	59	80		400	344	323	299	262	231	196	149	135	110	95
6LC65/29	59	80		415	357	335	310	271	239	203	154	140	114	98
6LC65/30	59	80		430	370	347	321	280	247	210	159	145	118	101

6LC 65

Размерный и Вес

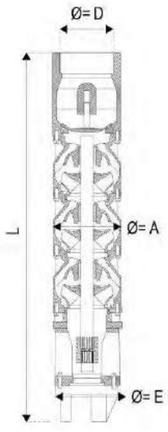

Модель	Мощность		Тип двигателя	Ф=D	Ф=A	Ф=E	L	Вес
	кВт.	Л.с.			мм	мм	мм	кг
6LC65/02	4.5	6	6"	3" - 4"	150	152	570	37
6LC65/03	5.5	7.5					685	43
6LC65/04	9	12.5					800	49
6LC65/05	11	15					915	55
6LC65/06	13	17.5					1030	61
6LC65/07	15	20					1145	67
6LC65/08	18.5	25					1260	73
6LC65/09	18.5	25					1375	79
6LC65/10	22	30	6" 7"				1490	85
6LC65/11	22	30					1605	91
6LC65/12	26	35	6"				1720	97
6LC65/13	26	35					1835	103
6LC65/14	30	40	6" 7"				1950	109
6LC65/15	30	40					2065	115
6LC65/16	37	50					2180	121
6LC65/17	37	50					2295	127
6LC65/18	37	50					2410	133
6LC65/19	37	50					2525	139
6LC65/20	45	60	7"				2640	145
6LC65/21	45	60					2655	151
6LC65/22	45	60					2870	157
6LC65/23	45	60					2985	163
6LC65/24	51	70					3100	169
6LC65/25	51	70					3215	175
6LC65/26	51	70					3330	181
6LC65/27	51	70					3445	187
6LC65/28	59	80					3560	193
6LC65/29	59	80					3675	199
6LC65/30	59	80					3790	205

6LC 90

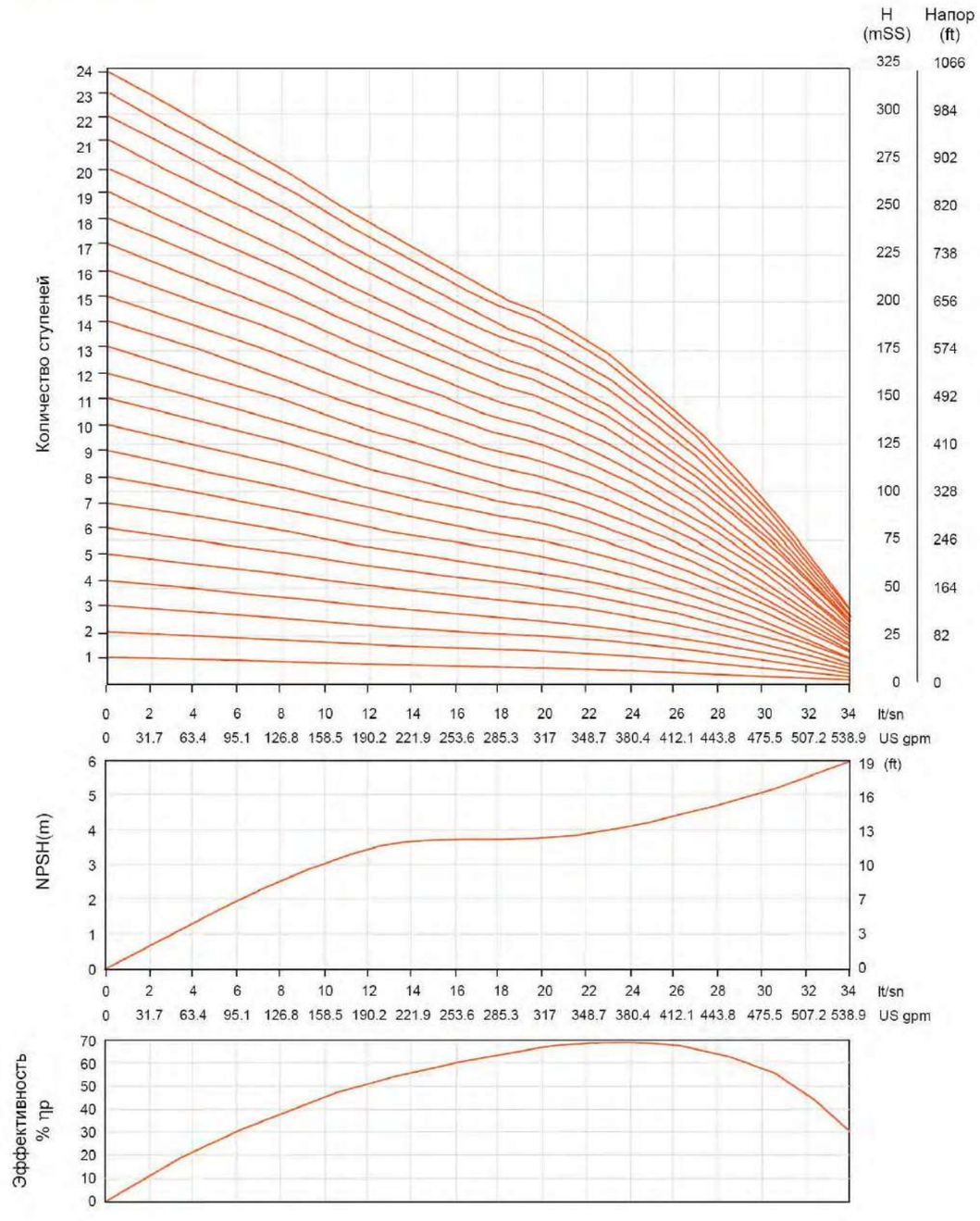

6LC 90

Технические параметры

Модель	Мощность		Производительность n≈2900 об/мин											
	кВт.	Л.с.	Q(м³/ч)	0	50.4	57.6	64.8	72.0	79.2	86	94	100	108	122
			Q(л/с)	0	14	16	18	20	22	24	26	28	30	34
6LC90/02	5.5	7.5	H (м)	27	19	18	17	16	15	14	13	10	8	5
6LC90/03	9.2	12.5		41	30	28	26	25	23	21	18	16	13	8
6LC90/04	11	15		54	39	37	35	34	31	28	24	21	17	10
6LC90/05	15	20		68	49	46	43	41	39	34	31	27	21	12
6LC90/06	18.5	25		81	59	55	51	49	46	42	36	30	25	14
6LC90/07	22	30		95	68	64	60	58	54	49	42	36	29	16
6LC90/08	22	30		109	78	73	68	65	62	56	49	42	33	18
6LC90/09	26	35		122	87	83	77	74	69	63	55	47	37	20
6LC90/10	30	40		136	97	92	85	82	77	70	61	52	41	22
6LC90/11	37	50		149	107	101	95	91	85	77	68	57	45	24
6LC90/12	37	50		163	116	110	103	99	93	84	74	62	49	26
6LC90/13	37	50		176	126	119	111	108	100	91	80	67	53	28
6LC90/14	45	60		190	135	129	120	116	108	98	87	72	57	30
6LC90/15	45	60		204	145	138	128	124	116	105	93	77	61	32
6LC90/16	45	60		217	155	147	137	133	123	112	99	82	65	34
6LC90/17	51	70		231	164	156	145	141	131	119	106	87	69	36
6LC90/18	51	70		244	174	165	154	150	139	126	112	92	73	38
6LC90/19	59	80		257	184	174	163	159	147	133	118	97	77	40
6LC90/20	59	80		270	194	183	172	168	155	140	124	102	81	42
6LC90/21	59	80		283	204	192	181	177	163	147	130	107	85	44
6LC90/22	66	90		296	214	201	190	186	171	154	136	112	89	46
6LC90/23	66	90		309	224	210	199	195	179	161	142	117	93	48
6LC90/24	66	90		322	234	219	208	204	187	168	148	122	97	50

Размерный и Вес

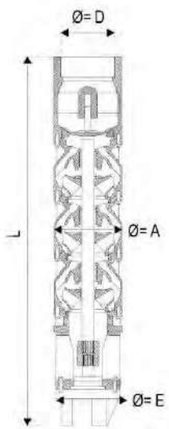

Модель	Мощность		Тип двигателя	Ф=D	Ф=A	Ф=E	L	Вес
	кВт.	Л.с.			мм	мм	мм	кг
6LC90/02	5.5	7.5	6"	4"	150	152	615	47
6LC90/03	9.2	12.5					759	56
6LC90/04	11	15					903	65
6LC90/05	15	20					1047	74
6LC90/06	18.5	25					1191	83
6LC90/07	22	30	6" 7"				1335	92
6LC90/08	22	30					1479	101
6LC90/09	26	35	6"				1623	110
6LC90/10	30	40	6" 7"				1767	119
6LC90/11	37	50					1911	128
6LC90/12	37	50					2055	137
6LC90/13	37	50					2199	146
6LC90/14	45	60	7"				2343	155
6LC90/15	45	60					2487	164
6LC90/16	45	60					2631	173
6LC90/17	51	70					2775	182
6LC90/18	51	70					2919	191
6LC90/19	59	80					3063	200
6LC90/20	59	80					3207	209
6LC90/21	59	80					3351	218
6LC90/22	66	90					3495	227
6LC90/23	66	90					3639	236
6LC90/24	66	90					3783	245

8LC 122

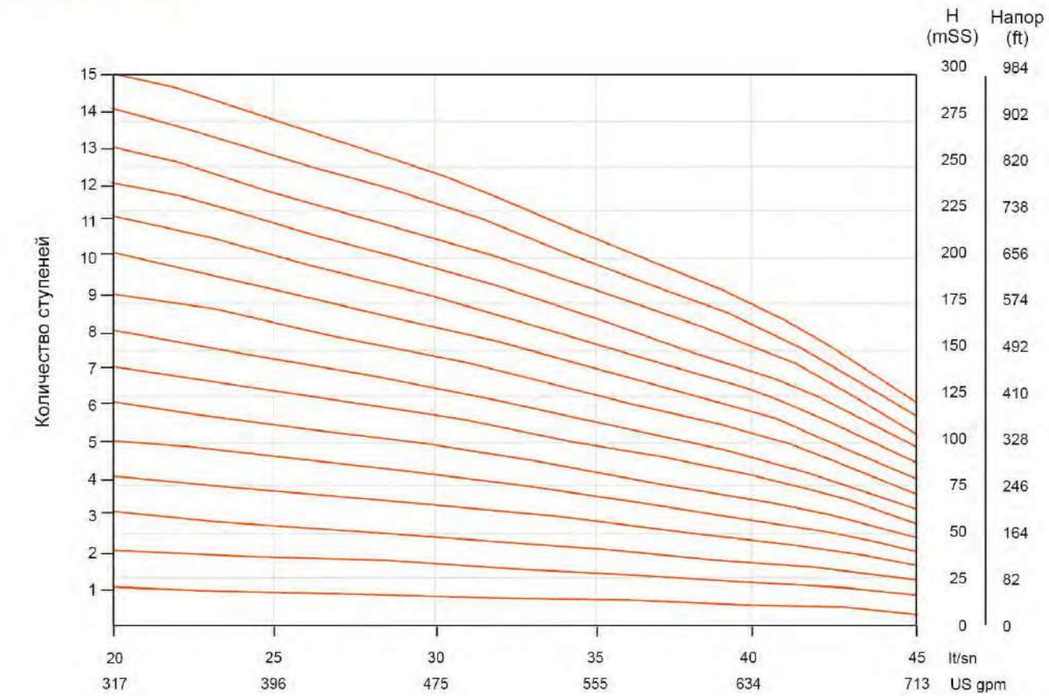

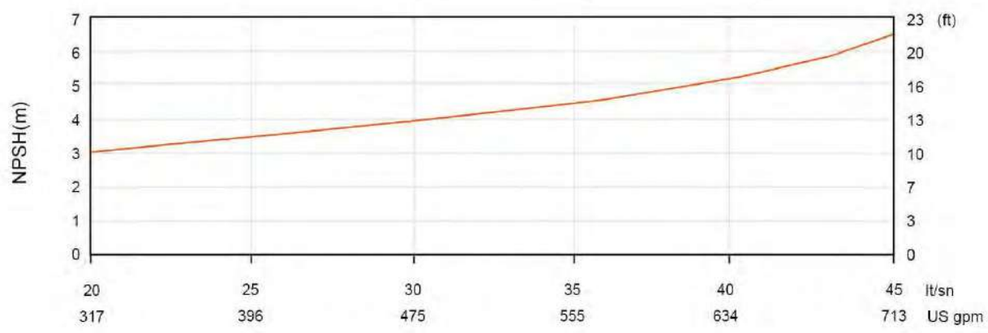

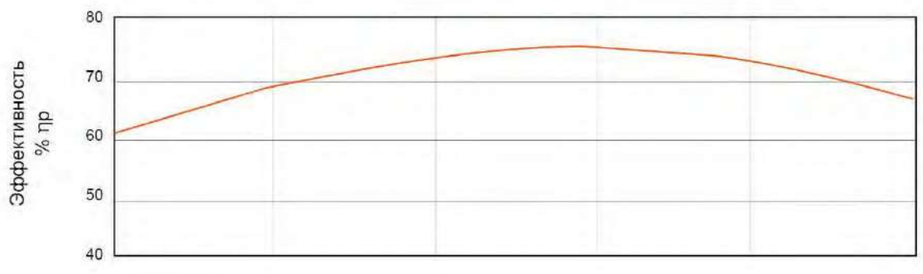

Технические параметры

Модель	Мощность		Производительность n≈2900 об/мин													
	кВт.	Л.с.	Q(м³/ч)	72	79	86	94	100	108	115	122	130	137	144	151	162
			Q(л/с)	20	22	24	26	28	30	32	34	36	38	40	42	45
8LC122/01	7.5	10	H (м)	20	20	19	18	17	16	15	14	14	12	11	10	8
8LC122/02	15	20		40	39	37	35	34	33	31	29	27	24	22	21	16
8LC122/03	22	30		60	59	56	53	51	49	46	43	41	36	33	31	24
8LC122/04	30	40		80	78	74	71	68	66	62	58	54	48	44	41	32
8LC122/05	37	50		100	98	93	89	86	82	77	72	68	60	55	52	40
8LC122/06	45	60		120	117	112	106	103	98	92	86	81	72	68	62	48
8LC122/07	55	75		140	137	130	124	120	115	108	101	95	88	82	72	56
8LC122/08	63	85		160	156	149	142	137	131	123	115	108	100	94	82	64
8LC122/09	70	95		180	176	167	159	154	148	139	130	122	112	106	93	72
8LC122/10	81	110		200	195	186	177	171	164	154	144	135	125	118	103	80
8LC122/11	92	125		220	215	205	195	186	180	169	156	149	136	129	113	86
8LC122/12	92	125		240	234	223	212	205	197	185	173	162	150	141	124	96
8LC122/13	110	150		260	254	242	230	222	213	200	187	176	160	153	134	104
8LC122/14	110	150		280	273	260	248	239	230	216	202	180	175	165	144	112
8LC122/15	110	150		300	293	279	266	257	246	236	216	203	185	175	155	120

Размерный и Вес

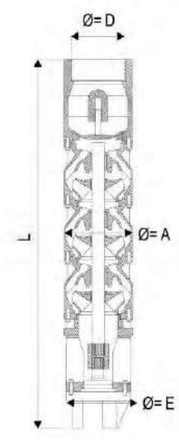

Модель	Мощность		Тип двигателя	Ф=D	Ф=A	Ф=E	L	Вес
	кВт.	Л.с.			мм	мм	мм	кг
8LC122/01	7.5	10	6"	5" - 6"	205	207	570	38
8LC122/02	15	20					710	51
8LC122/03	22	30	6" 7" 8"				850	64
8LC122/04	30	40					990	77
8LC122/05	37	50					1130	90
8LC122/06	45	60	7" 8"				1270	103
8LC122/07	55	75	8"				1410	116
8LC122/08	63	85					1550	129
8LC122/09	70	95					1690	142
8LC122/10	81	110	8" 10"				1830	155
8LC122/11	92	125					1970	168
8LC122/12	92	125					2110	181
8LC122/13	110	150	10"				2250	194
8LC122/14	110	150					2390	207
8LC122/15	110	150					2530	220

8LC 131

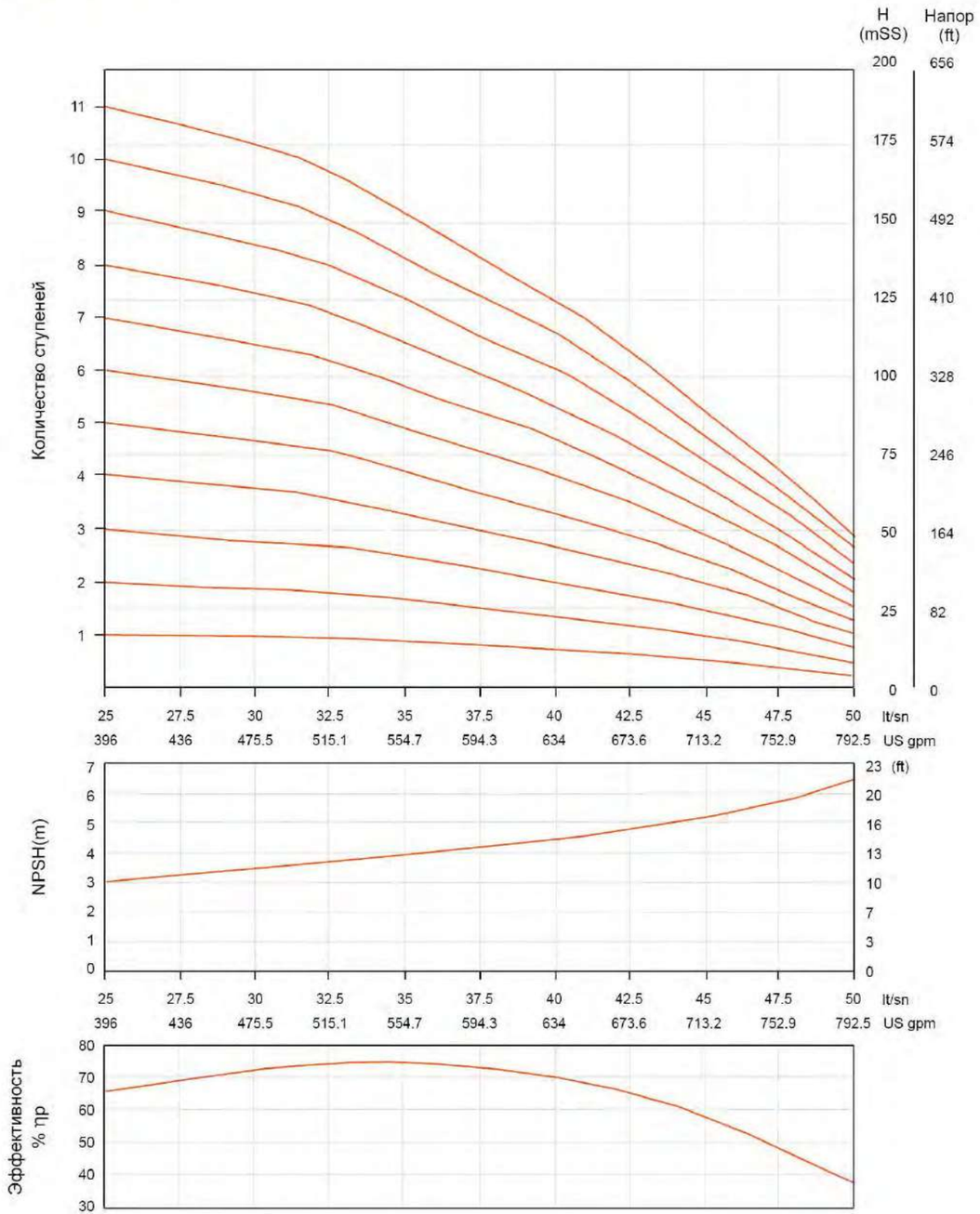

Технические параметры

Модель	Мощность		Производительность n≈2900 об/мин											
	кВт.	Л.с.	Q(м³/ч)	90	99	108	117	126	135	144	153	162	171	180
			Q(л/с)	25	28	30	33	35	38	40	43	45	48	50
8LC131/01	7.5	10	H (м)	17	16	15	15	13	13	11	9	9	6	4
8LC131/02	15	20		34	32	31	31	27	25	22	19	17	12	8
8LC131/03	22	30		51	49	47	46	41	38	34	29	25	19	13
8LC131/04	30	40		68	65	63	61	55	50	45	39	33	25	17
8LC131/05	37	50		85	82	79	76	69	63	57	49	41	32	22
8LC131/06	45	60		102	98	95	91	83	75	68	59	49	38	26
8LC131/07	53	70		119	115	111	106	97	88	80	69	57	45	31
8LC131/08	63	80		136	131	127	121	111	100	91	79	65	51	35
8LC131/09	70	90		153	148	143	136	125	113	103	89	73	58	40
8LC131/10	81	100		170	164	159	151	139	125	114	99	81	64	44
8LC131/11	92	110		187	181	175	166	153	138	126	109	89	71	49

Размерный и Вес

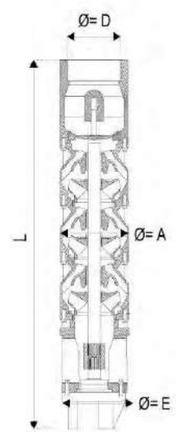

Модель	Мощность		Тип двигателя	Ф=D	Ф=A	Ф=E	L	Вес
	кВт.	Л.с.			мм	мм	мм	кг
8LC131/01	7.5	10	6"	5"	190	192	582	40
8LC131/02	15	20					728	52
8LC131/03	22	30	6" 7" 8"				874	63
8LC131/04	30	40					1020	75
8LC131/05	37	50					1166	86
8LC131/06	45	60	7" 8"				1312	98
8LC131/07	53	70					1458	109
8LC131/08	63	80					1604	121
8LC131/09	70	90					1750	132
8LC131/10	81	100	8" 10"				1896	144
8LC131/11	92	110					2042	155

8LC 140

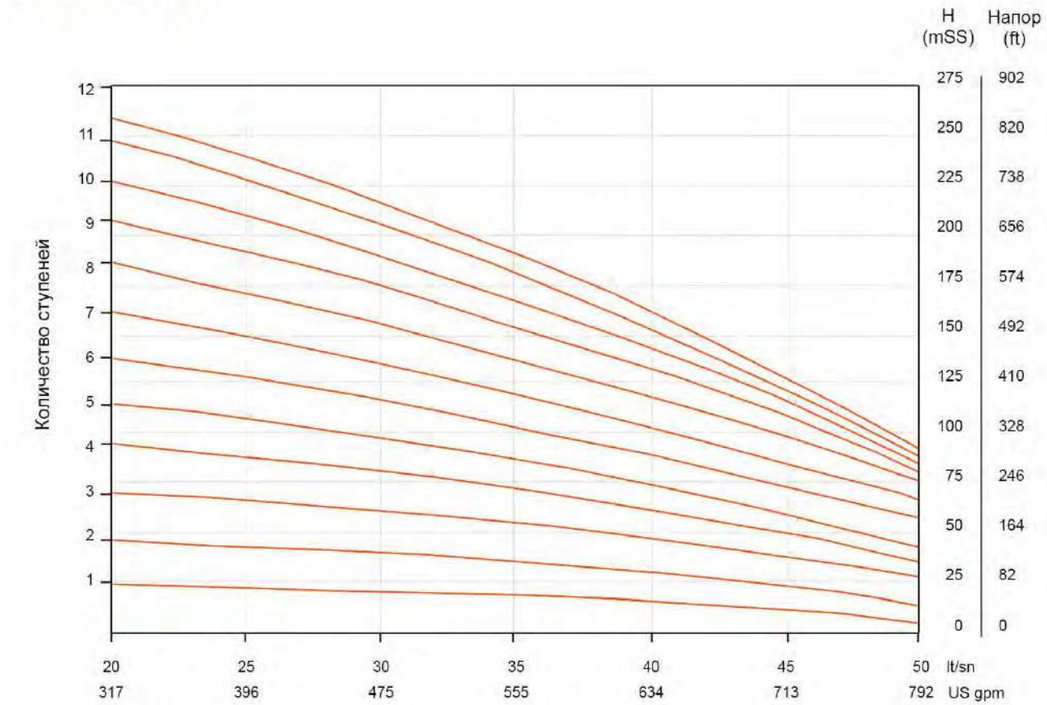

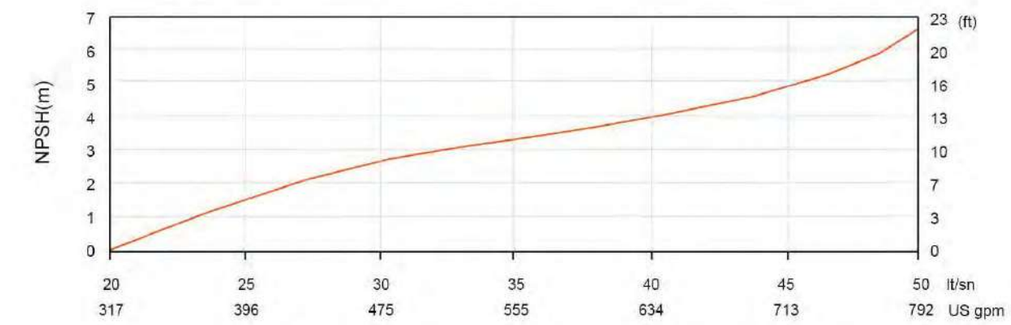

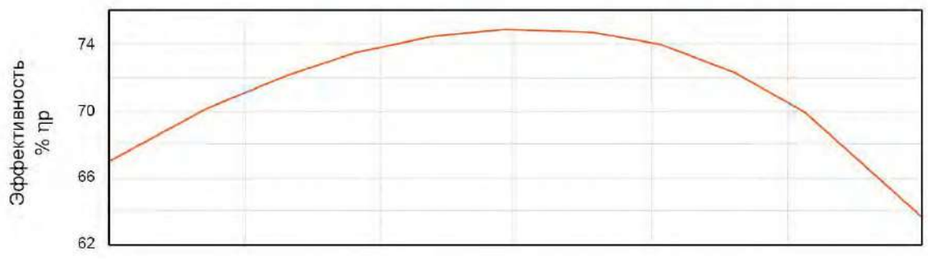

Технические параметры

Модель	Мощность		Производительность n≈2900 об/мин										
	кВт.	Л.с.	Q(м³/ч)	0	72	79	86	95	109	124	140	154	170	180
			Q(л/с)	0	20	22	23.9	26.4	30.3	34.5	38.8	42.8	47.2	50
8LC140/01	9	12.5	H (м)	28	23	23	22	21	19	18	16	14	10	6
8LC140/02	18.5	25		57	46	45	44	43	39	37	33	28	22	14
8LC140/03	30	40		88	71	69	68	66	61	56	51	43	36	26
8LC140/04	37	50		114	93	91	89	86	80	72	65	55	46	35
8LC140/05	55	75		140	114	112	109	105	97	88	78	67	54	44
8LC140/06	55	75		171	137	134	131	126	116	105	93	81	67	58
8LC140/07	70	95		203	160	156	152	147	136	121	109	95	80	67
8LC140/08	75	100		227	183	178	173	168	154	138	128	109	90	76
8LC140/09	81	110		251	205	201	195	189	172	155	147	124	100	80
8LC140/10	90	125		275	225	220	214	205	188	169	153	129	104	85
8LC140/11	110	150		298	245	238	233	221	203	182	158	137	112	90
8LC140/12	110	150		313	257	250	245	230	210	189	172	143	115	95

Размерный и Вес

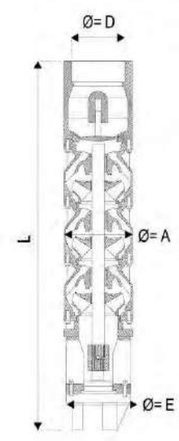

Модель	Мощность		Тип двигателя	Ф=D	Ф=A	Ф=E	L	Вес
	кВт.	Л.с.			мм	мм	мм	кг
8LC140/01	9	12.5	6"	5" - 6"	205	207	590	34
8LC140/02	18.5	25					730	46
8LC140/03	30	40	6" 7" 8"				870	58
8LC140/04	37	50					1010	70
8LC140/05	55	75	8"				1150	82
8LC140/06	55	75					1290	94
8LC140/07	70	95					1430	106
8LC140/08	75	100	8" 10"				1570	118
8LC140/09	81	110					1710	130
8LC140/10	90	125					1850	142
8LC140/11	110	150	10"				1990	154
8LC140/12	110	150					2130	166

8LC 180

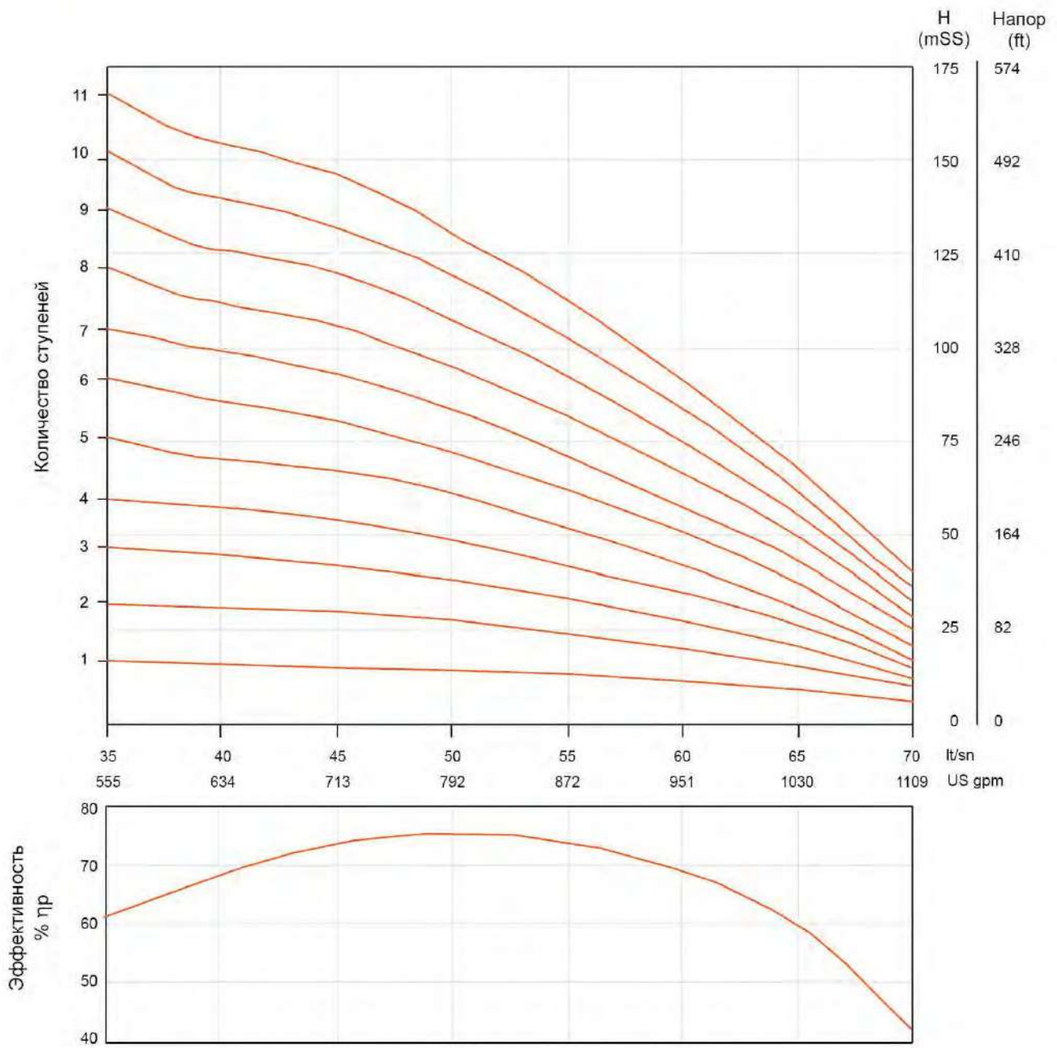

Технические параметры

Модель	Мощность		Производительность n≈2900 об/мин									
	кВт.	Л.с.	Q(м³/ч)	0	126	140	155	170	180	200	230	245	252
			Q(л/с)	0	35	38.8	43	47.2	50	55.5	63.9	68	70
8LC180/01	9	12.5	H (м)	29	17	16	15	14	14	13	10	7	6
8LC180/02	18.5	25		53	32	31	30	29	26	23	16	12	9
8LC180/03	30	40		76	47	45	43	41	39	33	23	15	11
8LC180/04	37	50		97	60	57	55	52	49	41	29	18	13
8LC180/05	55	75		123	76	71	68	65	61	51	34	21	15
8LC180/06	55	75		147	92	87	83	77	72	61	41	24	18
8LC180/07	70	95		169	106	100	95	89	84	70	47	30	21
8LC180/08	75	100		193	122	113	108	102	95	81	54	35	25
8LC180/09	92	125		217	138	127	122	115	107	91	61	39	29
8LC180/10	92	125		241	153	141	135	127	119	101	68	43	32
8LC180/11	110	150		265	168	156	149	140	130	111	74	48	35

Размерный и Вес

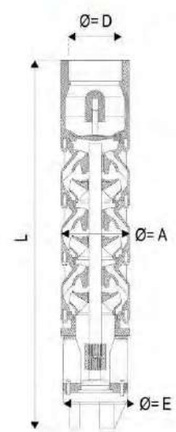

Модель	Мощность		Тип двигателя	Ф=D	Ф=A	Ф=E	L	Вес
	кВт.	Л.с.			мм	мм	мм	кг
8LC180/01	9	12.5	6"	5" - 6"	205	207	720	44
8LC180/02	18.5	25					905	60
8LC180/03	30	40	6" 7" 8"				1090	76
8LC180/04	37	50					1275	92
8LC180/05	55	75	8"				1460	108
8LC180/06	55	75					1645	124
8LC180/07	70	95					1830	140
8LC180/08	75	100	8" 10"				2015	156
8LC180/09	92	125					2200	172
8LC180/10	92	125					2385	188
8LC180/11	110	150	10"				2570	204

8LC 220

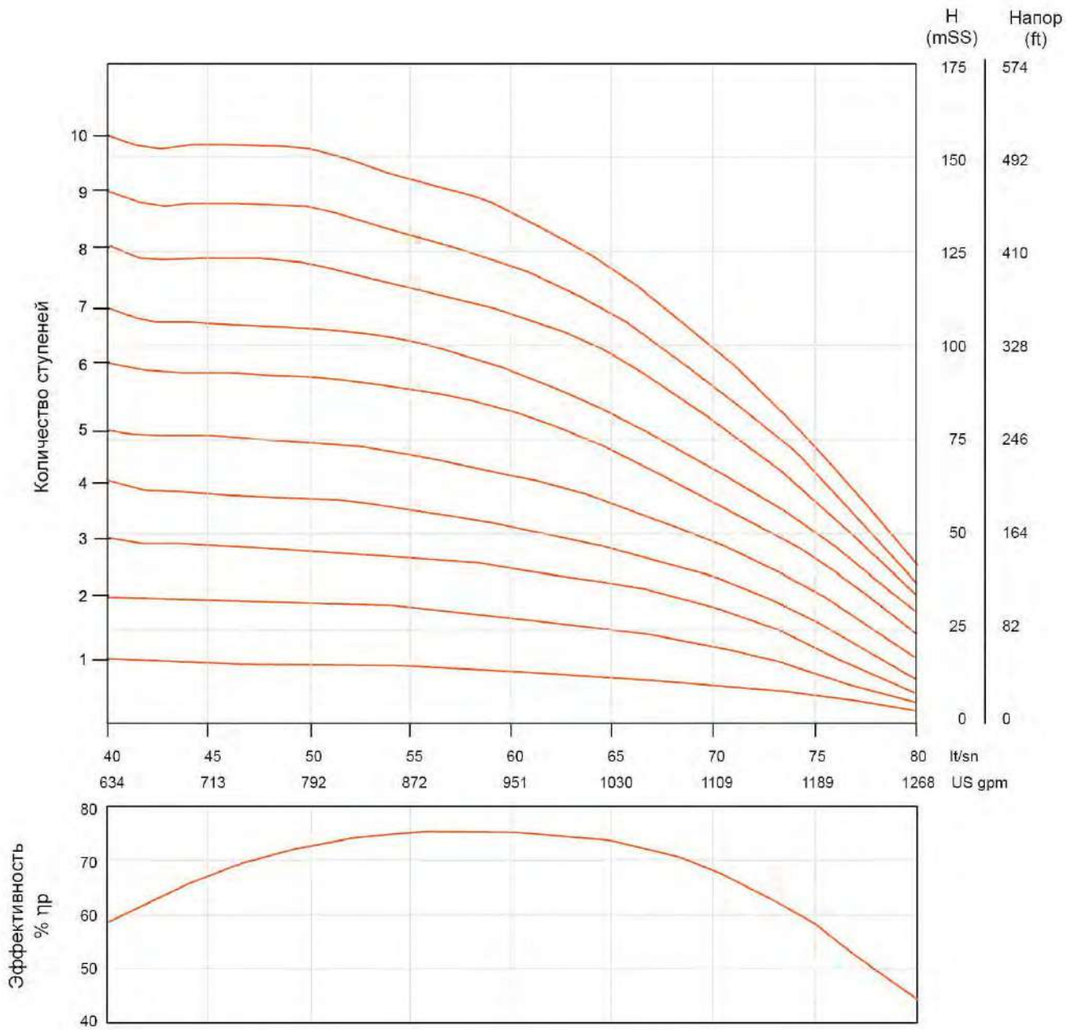

Технические параметры

Модель	Мощность		Производительность n≈2900 об/мин													
	кВт.	Л.с.	Q(м³/ч)	0	144	160	170	180	200	210	220	230	245	260	270	288
			Q(л/с)	0	40	44.4	47.2	50	55.5	58.3	61	63.8	68	72.2	75	80
8LC220/01	13	17.5	H (м)	25	16	16	15	15	14	13	12	12	10	8	6	4
8LC220/02	22	30		50	33	32	32	31	30	29	23	25	21	16	12	5
8LC220/03	37	50		72	47	46	46	45	43	42	34	38	32	25	19	8
8LC220/04	45	60		95	62	61	60	59	56	54	45	48	41	32	24	12
8LC220/05	55	75		119	76	76	75	74	71	68	56	61	51	41	34	17
8LC220/06	75	100		145	93	93	92	91	88	85	67	75	63	50	43	24
8LC220/07	81	110		167	107	106	105	104	100	96	78	85	71	57	49	30
8LC220/08	92	125		189	123	122	122	121	114	111	89	100	85	67	57	35
8LC220/09	110	150		212	138	138	137	137	128	125	100	112	95	76	64	38
8LC220/10	110	150		236	153	153	152	152	143	139	111	125	106	84	71	40

Размерный и Вес

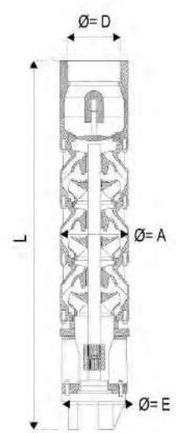

Модель	Мощность		Тип двигателя	Ф=D	Ф=A	Ф=E	L	Вес
	кВт.	Л.с.			мм	мм	мм	кг
8LC220/01	13	17.5	6"	5" - 6"	205	207	720	46
8LC220/02	22	30	6" 7" 8"				905	61
8LC220/03	37	50					1090	76
8LC220/04	45	60	7" 8"				1275	91
8LC220/05	55	75	8"				1460	106
8LC220/06	75	100	8" 10"				1645	121
8LC220/07	81	110					1830	136
8LC220/08	92	125					2015	151
8LC220/09	110	150					2200	166
8LC220/10	110	150	10"				2385	181

10LC 250

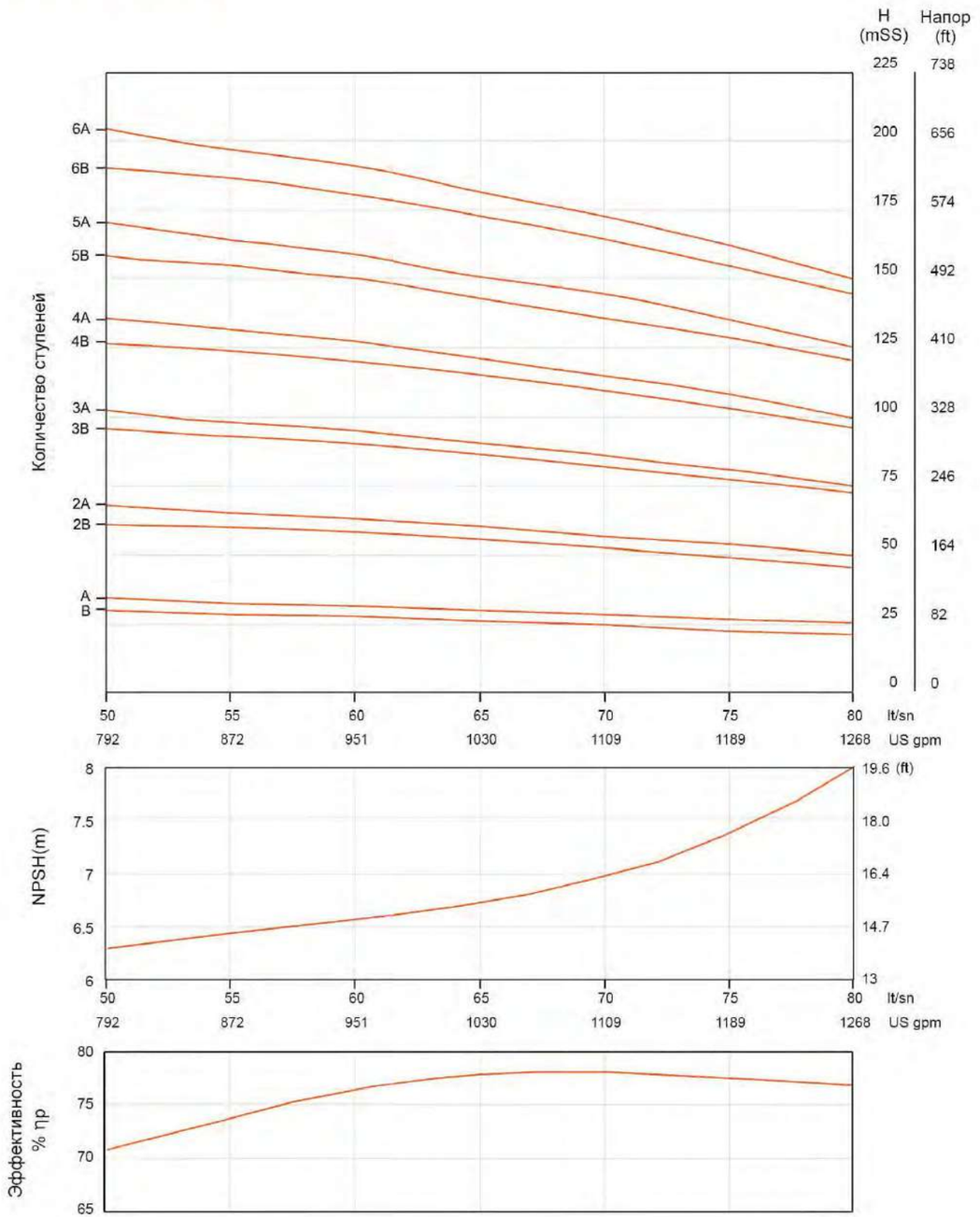

Технические параметры

Модель	Мощность		Производительность n≈2900 об/мин							
	кВт.	Л.с.	Q(м³/ч)	180	198	216	234	250	270	288
			Q(л/с)	50	55	60	65	70	75	80
10LC250/01B	30	40	H (м)	32	31	30	28	27	25	24
10LC250/01A	37	50		34	33	32	30	29	27	25
10LC250/02B	55	75		63	62	60	58	54	52	48
10LC250/02A	70	95		68	65	63	60	57	54	50
10LC250/03B	81	110		95	93	90	87	82	77	72
10LC250/03A	92	125		102	98	95	91	86	81	75
10LC250/04B	110	150		126	124	120	115	109	103	96
10LC250/04A	147	200		136	131	127	122	115	108	100
10LC250/05B	147	200		158	155	150	144	136	129	120
10LC250/05A	165	225		170	164	159	151	144	135	125
10LC250/06B	165	225		190	186	180	173	164	155	144
10LC250/06A	185	250		204	197	191	182	173	162	150

Размерный и Вес

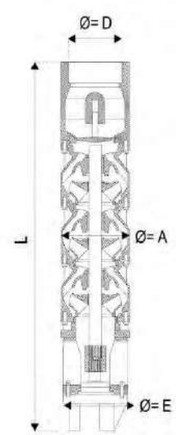

Модель	Мощность		Тип двигателя	Ф=D	Ф=A	Ф=E	L	Вес
	кВт.	Л.с.			мм	мм	мм	кг
10LC250/01B	30	40	8"	6"	257	259	678	83
10LC250/01A	37	50					678	83
10LC250/02B	55	75					863	112
10LC250/02A	70	95					863	112
10LC250/03B	81	110	8" 10"				1048	141
10LC250/03A	92	125					1048	131
10LC250/04B	110	150	10"				1233	170
10LC250/04A	147	200					1233	170
10LC250/05B	147	200					1418	199
10LC250/05A	165	225					1418	199
10LC250/06B	165	225					1603	228
10LC250/06A	185	250					1603	228

10LC 300

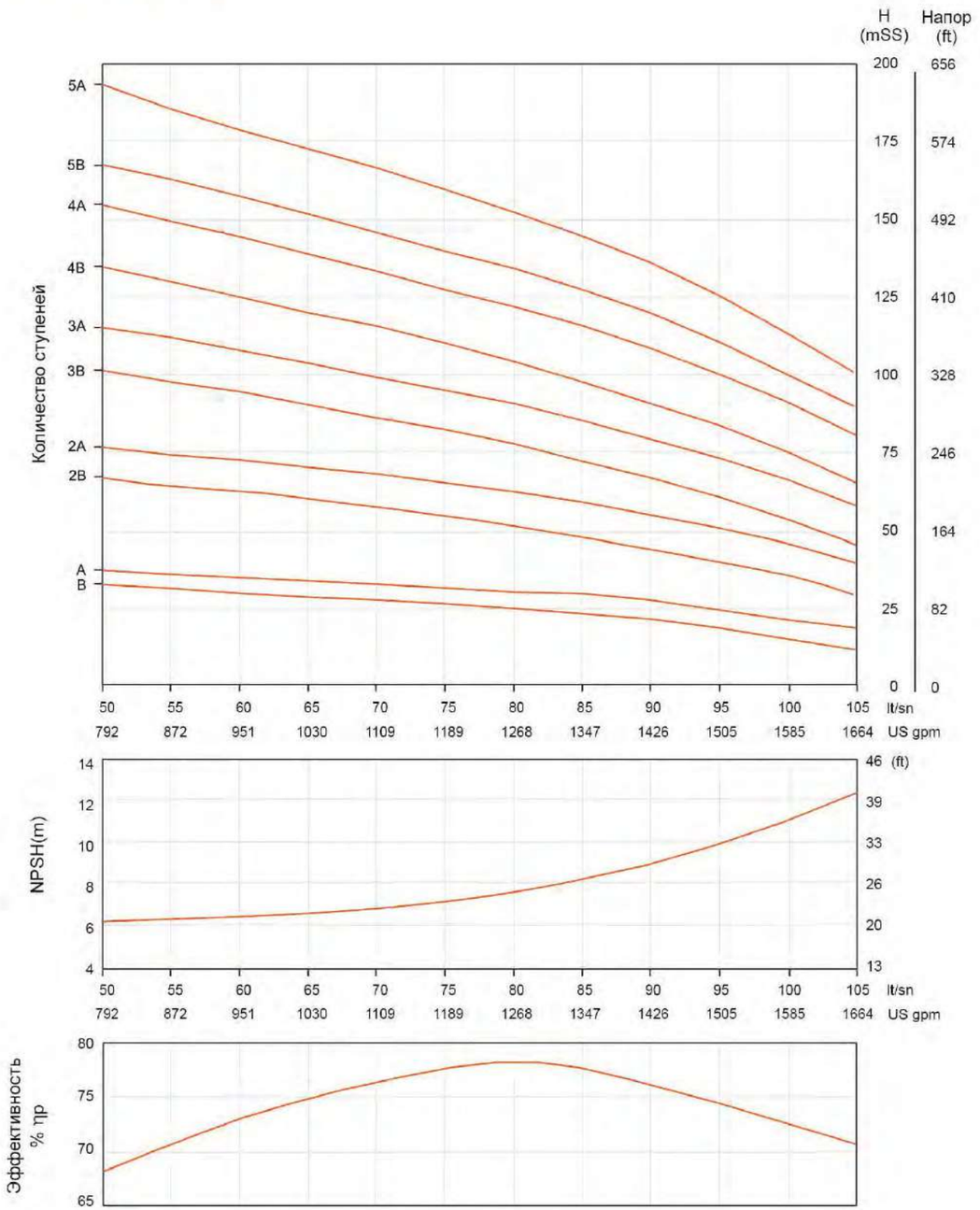

Технические параметры

Модель	Мощность		Производительность n≈2900 об/мин												
	кВт.	Л.с.	Q(м³/ч)	180	198	216	234	250	270	288	306	324	342	360	378
			Q(л/с)	50	55	60	65	70	75	80	85	90	95	100	105
10LC300/01B	30	40	H (м)	33	32	31	29	28	27	25	23	22	19	15	12
10LC300/01A	37	50		36	35	34	33	32	31	30	29	28	25	23	20
10LC300/02B	63	85		67	64	63	60	58	55	52	48	44	40	36	29
10LC300/02A	75	100		76	73	72	68	67	64	62	58	55	50	46	40
10LC300/03B	92	125		101	98	94	90	86	83	78	72	67	61	54	45
10LC300/03A	110	150		116	111	108	103	100	96	93	87	83	75	69	60
10LC300/04B	129	175		134	130	125	120	115	110	104	97	91	84	76	65
10LC300/04A	147	200		154	148	144	138	133	128	124	116	110	100	92	80
10LC300/05B	147	200		167	162	157	150	145	139	134	127	120	111	100	90
10LC300/05A	185	250		192	185	178	172	167	160	153	145	138	127	113	100

Размерный и Вес

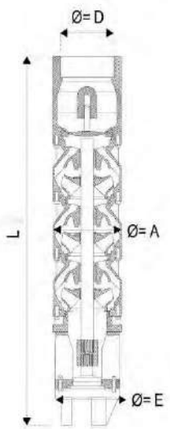

Модель	Мощность		Тип двигателя	Ф=D	Ф=A	Ф=E	L	Вес
	кВт.	Л.с.			мм	мм	мм	кг
10LC300/01B	30	40	8"	6"	257	259	678	83
10LC300/01A	37	50					678	83
10LC300/02B	63	85					863	112
10LC300/02A	75	100	8" 10"				863	112
10LC300/03B	92	125					1048	141
10LC300/03A	110	150	10"				1048	141
10LC300/04B	129	175					1233	170
10LC300/04A	147	200					1233	170
10LC300/05B	147	200					1418	199
10LC300/05A	185	250					1418	199

6"~10" Двигатель | 5" Двигатель | 4" Двигатель

LS

Характеристик

- Перематываемый. Смазываемый и охлождаемый водой
- Шлицевой вал из нержавеющей стали
- Вал и фланец подключения двигателя соответствуют стандарту NEMA
- Резиновые мембраны внутри, защищают двигатель от высокого давления и расширения масла, вызванного изменением объема
- Сверхмощные подшипники с высокой нагрузочной способностью
- Мембрана минимизирует давление расширения, вызванное нагревом охлаждающей воды внутри двигателя
- Съемный кабель питания для удобства обслуживания

Общие Характеристики

- Неограниченная глубина погружения
- Макс. температура воды: +30°C
- Минимальный поток охлаждения: 0,1 м/с
- Класс защиты: IP 68
- Класс изоляции: F
- Напряжение: Однофазное 220В/230В±10% 50Гц,
  Трехфазное 380В/415В±10% 50Гц
  (возможно другое напряжение)

Идентификационные Коды

4 LS m 0.37

- 0.37 — Мощность двигателя
- m — Однофазный (Трехфазный без m)
- LS — Двигатель водяного охлаждения LEO
- 4 — Двигатель насоса 4"

Таблица Материалов

Артикул	Название детали	Материал
1	Штифт насоса	AISI304
2	Отражатель песка	ПЛАСТИК
3	Механическое уплотнение	SIC/SIC/V
4	Зажим кабеля	СИЛИКОН
5	Втулка вала	ST37-CrNi с покрытием
6	Радиальный подшипник	Углерод
7	Верхняя крышка	GG20
8	Водяная пробка	Бронза
9	Ротор	
10	Статор	
11	Держатель упорного подшипника	Углерод
12	Крышка миделя	GG20
13	Регулировочная крышка	GG20
14	Нижняя крышка	GG20
15	Ограничительный подшипник	
16	Компонент упорного подшипника	
17	Регулировочный винт	Inox
18	Мембрана	NBR EPDM

4LS

4 "Погружные моторы с водяным охлаждением										
Модель	Мощность		Эффективность	Фактор мощности	Ток	Скорость	Начинаем	Нагрузка тяги	Кабель	Длина кабеля
	кВт.	Л.с.	η	CosФ	I(n)	Об/мин	h	kN	D.O.L.	m
			4/4	4/4					мм²	
4LSm0.37	0.37	0.5	52	0.88	3.5	2860	30	2	4x1.5	1.7
4LSm0.55	0.55	0.75	57	0.88	4.8	2855	30	2	4x1.5	1.7
4LSm0.75	0.75	1	63	0.91	5.7	2840	30	2	4x1.5	1.7
4LSm1.1	1.1	1.5	64	0.91	8.2	2845	30	2	4x1.5	1.7
4LSm1.5	1.5	2	68	0.92	10.5	2840	30	3	4x1.5	1.7
4LSm2.2	2.2	3	69	0.91	15.2	2840	30	3	4x1.5	1.7
4LSm3.7	3.7	5	68	0.95	25	2845	30	6.5	4x2.0	2.7
4LS0.37	0.37	0.5	69	0.54	1.4	2850	30	2	4x1.5	1.7
4LS0.55	0.55	0.75	72	0.62	1.7	2855	30	2	4x1.5	1.7
4LS0.75	0.75	1	73	0.76	2.1	2825	30	2	4x1.5	1.7
4LS1.1	1.1	1.5	73	0.68	3.2	2825	30	2	4x1.5	1.7
4LS1.5	1.5	2	71	0.75	4.1	2840	30	3	4x1.5	1.7
4LS2.2	2.2	3	73	0.78	5.9	2830	30	3	4x1.5	1.7
4LS3	3	4	73	0.79	13	2855	30	6.5	4x2.0	2.7
4LS3	3	4	72	0.76	7.9	2850	30	6.5	4x2.0	2.7
4LS4	4	5.5	77	0.74	10.1	2850	30	6.5	4x2.0	2.7
4LS5.5	5.5	7.5	78	0.77	13.9	2850	30	6.5	4x2.0	2.7
4LS7.5	7.5	10	79	0.76	16.9	2845	30	6.5	4x2.0	2.7

5LS

5" Motor Features																
Модель	Мощность		Эффективность			Фактор мощности			Ток	Скорость	Начинаем	Нагрузка тяги	Кабель		Длина кабеля	
	кВт.	Л.с.	η			Cos Ф			I(n)	Об/мин	h	kN	D.O.L.	S/D	D.O.L.	S/D
			4/4	3/4	2/4	4/4	3/4	2/4					мм²	мм²	мм²	мм²
5LS3	3	4	77	78	74	0.8	0.72	0.63	7.5	2870	20	12	3x4	-	4	-
5LS4	4	5.5	78	77	74	0.79	0.72	0.64	10.05	2860	20	12	3x4	-	4	-
5LS5.5	5.5	7.5	80	82	73	0.8	0.72	0.64	13.5	2850	20	12	3x4	-	4	-
5LS7.5	7.5	10	82	83	74	0.82	0.74	0.65	17.5	2850	20	12	3x4	-	4	-
5LS9	9	12.5	82	83	76	0.81	0.73	0.6	21.5	2850	20	18	3x4	-	4	-
5LS11	11	15	82	84	77	0.83	0.78	0.78	25	2840	20	18	3x4	-	4	-

6LS

6 "Особенности двигателя														
Модель	Мощность		Эффективность			Фактор мощности			Ток	Скорость	Начинаем	Нагрузка тяги	Кабель	
	кВт.	Л.с.	η			Cos Φ			I(n)	Об/мин	h	kN	D.O.L.	S/D
			4/4	3/4	2/4	4/4	3/4	2/4					мм²	мм²
6LS4	4	5.5	77	78	76	0.79	0.72	0.6	10.5	2900	20	22	3x2.5	-
6LS5.5	5.5	7.5	78	80	78	0.79	0.7	0.6	13	2865	20	22	3x2.5	3x2.5
6LS7.5	7.5	10	78	80	81	0.82	0.76	0.63	17.5	2890	20	22	3x2.5	3x2.5
6LS9	9	12.5	79	80	76	0.83	0.77	0.65	21.5	2885	20	25	3x2.5	3x2.5
6LS11	11	15	81	82	80	0.83	0.77	0.65	25.5	2880	20	25	3x2.5	3x2.5
6LS13	13	17.5	80	81	79	0.82	0.75	0.63	30	2880	20	25	3x2.5	3x2.5
6LS15	15	20	82	83	82	0.83	0.76	0.64	34	2880	20	25	3x2.5	3x2.5
6LS18.5	18.5	25	82	83	81	0.81	0.73	0.61	42.5	2880	20	25	3x4	3x2.5
6LS22	22	30	82	84	83	0.82	0.75	0.63	49.5	2875	20	28	3x6	3x2.5
6LS26	26	35	84	85	84	0.81	0.74	0.61	58.5	2870	20	28	3x6	3x4
6LS30	30	40	84	85	83	0.8	0.72	0.6	68.5	2875	20	28	3x10	3x4
6LS37	37	50	83	85	84	0.81	0.74	0.6	84	2865	20	28	3x10	3x6

7LS

7 "Особенности двигателя														
Модель	Мощность		Эффективность			Фактор мощности			Ток	Скорость	Начинаем	Нагрузка тяги	Кабель	
	кВт.	Л.с.	η			CosΦ			I(n)	Об/мин	h	kN	D.O.L.	S/D
			4/4	3/4	2/4	4/4	3/4	2/4					мм²	мм²
7LS22	22	30	84	85	84	0.85	0.85	0.84	48	2890	17	35	3x6	3x6
7LS30	30	40	85	86	85	0.86	0.82	0.75	62	2875	17	35	3x10	3x6
7LS37	37	50	86	87	85	0.86	0.82	0.75	77	2875	17	35	3x16	3x6
7LS45	45	60	86	87	85	0.86	0.82	0.75	91	2885	17	35	3x16	3x10
7LS51	51	70	86	87	86	0.85	0.8	0.73	107	2890	17	35	3x16	3x10
7LS59	59	80	88	89	84	0.86	0.81	0.72	119	2890	15	35	3x10	3x10
7LS66	66	90	88	89	85	0.86	0.81	0.72	133	2890	15	35	3x10	3x10

8LS

6 "Особенности двигателя														
Модель	Мощность		Эффективность			Фактор мощности			Ток	Скорость	Начинаем	Нагрузка тяги	Кабель	
	кВт.	Л.с.	η			Cos Φ			I(n)	Об/мин	h	kN	D.O.L.	S/D
			4/4	3/4	2/4	4/4	3/4	2/4					мм²	мм²
8LS22	22	30	82	81	79	0.85	0.84	0.77	50	2880	15	40	3x10	3x6
8LS30	30	40	83	82	81	0.87	0.82	0.8	62	2880	15	40	3x10	3x10
8LS37	37	50	85	84	82	0.87	0.84	0.8	76	2885	15	40	3x10	3x10
8LS45	45	60	86	85	82	0.87	0.84	0.8	90	2885	15	40	3x16	3x10
8LS55	55	75	86	85	84	0.87	0.85	0.81	112	2885	15	40	3x16	3x10
8LS59	59	80	88	89	85	0.87	0.85	0.8	117	2870	15	40	3x16	3x10
8LS63	63	85	87	85	84	0.87	0.85	0.8	126	2875	15	40	3x25	3x10
8LS66	66	90	88	89	86	0.87	0.84	0.8	131	2885	15	40	3x25	3x10
8LS70	70	95	87	88	85	0.87	0.85	0.8	141	2890	15	40	3x25	3x10
8LS75	75	100	88	89	86	0.87	0.84	0.81	147	2890	15	40	3x25	3x16
8LS81	81	110	88	89	85	0.87	0.84	0.81	161	2900	10	40	3x25	3x16
8LS92	92	125	88	89	86	0.87	0.85	0.81	182	2900	10	55	3x16	3x16

10LS

7 "Особенности двигателя														
Модель	Мощность		Эффективность			Фактор мощности			Ток	Скорость	Начинаем	Нагрузка тяги	Кабель	
	кВт.	Л.с.	η			Cos Φ			I(n)	Об/мин	h	kN	D.O.L.	S/D
			4/4	3/4	2/4	4/4	3/4	2/4					мм²	мм²
10LS75	75	100	86	88	85	0.87	0.84	0.81	150	2910	10	65	3x25	3x16
10LS81	81	110	86	88	85	0.87	0.84	0.8	166	2915	10	65	3x25	3x16
10LS92	92	125	87	88	86	0.89	0.85	0.8	181	2910	10	65	3x35	3x16
10LS110	110	150	87	88	84	0.89	0.84	0.8	220	2915	10	65	3x25	3x25
10LS129	129	175	87	89	83	0.89	0.85	0.8	255	2920	10	65	3x25	3x25
10LS147	147	200	88	89	86	0.89	0.84	0.8	290	2925	10	65	3x25	3x25
10LS165	165	225	88	89	85	0.89	0.86	0.81	325	2930	10	65	3x35	3x35
10LS185	185	250	89	90	84	0.9	0.85	0.81	355	2930	10	65	3x35	3x35

Размерный и Вес

4LS

Модель	Мощность		ФD	L	Вес
	кВт.	Л.с.	мм	мм	кг
4LSm0.37	0.37	0.5	92	237	6.8
4LSm0.55	0.55	0.75	92	257	7.9
4LSm0.75	0.75	1	92	272	9.1
4LSm1.1	1.1	1.5	92	297	11.2
4LSm1.5	1.5	2	92	332	13.4
4LSm2.2	2.2	3	92	387	14.2
4LSm3.7	3.7	5	92	634	27.8
4LS0.37	0.37	0.5	92	212	5.8
4LS0.55	0.55	0.75	92	237	6.8
4LS0.75	0.75	1	92	257	7.9
4LS1.1	1.1	1.5	92	272	9.1
4LS1.5	1.5	2	92	297	11.2
4LS2.2	2.2	3	92	332	13.4
4LS3	3	4	92	469	19.8
4LS3	3	4	92	469	19.8
4LS4	4	5.5	92	574	23.4
4LS5.5	5.5	7.5	92	634	27.8
4LS7.5	7.5	10	92	734	31.4

5LS

Модель	Мощность		ФD	L	Вес
	кВт.	Л.с.	мм	мм	кг
5LS3	3	4	123	312	6.45
5LS4	4	5.5	123	332	7.2
5LS5.5	5.5	7.5	123	357	8.45
5LS7.5	7.5	10	123	387	10.2
5LS9	9	12.5	123	437	11.65
5LS11	11	15	123	505	15.1

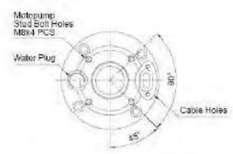

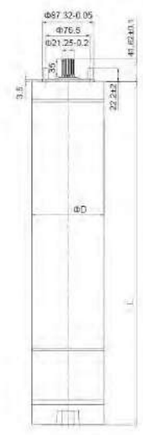

6LS

Модель	Мощность		ФD	L	Вес
	кВт.	Л.с.	мм	мм	кг
6LS4	4	5.5	143	690	42
6LS5.5	5.5	7.5	143	735	46.2
6LS7.5	7.5	10	143	780	51.2
6LS9	9	12.5	143	810	54.6
6LS11	11	15	143	840	56.8
6LS13	13	17.5	143	890	63
6LS15	15	20	143	930	67.2
6LS18.5	18.5	25	143	1015	76
6LS22	22	30	143	1060	80.9
6LS26	26	35	143	1165	91.6
6LS30	30	40	143	1275	103
6LS37	37	50	143	1365	113

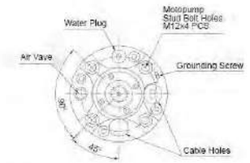

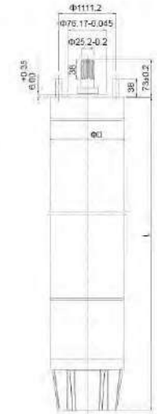

7LS

Модель	Мощность		ФD	L	Вес
	кВт.	Л.с.	мм	мм	кг
7LS22	22	30	170	873	91
7LS30	30	40	170	933	104
7LS37	37	50	170	1023	118
7LS45	45	60	170	1103	133
7LS51	51	70	170	1203	148
7LS59	59	80	170	1273	165
7LS66	66	90	170	1383	176

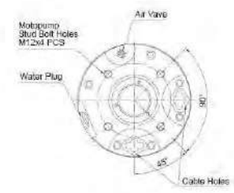

8LS

Модель	Мощность		ФD	L	Вес
	кВт.	Л.с.	мм	мм	кг
8LS22	22	30	191	896	128
8LS30	30	40	191	956	129
8LS37	37	50	191	1026	139
8LS45	45	60	191	1076	147
8LS55	55	75	191	1156	163
8LS59	59	80	191	1166	163.5
8LS63	63	85	191	1196	173.5
8LS66	66	90	191	1266	186.5
8LS70	70	95	191	1296	192.5
8LS75	75	100	191	1336	201.5
8LS81	81	110	191	1426	220
8LS92	92	125	191	1536	242

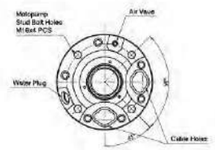

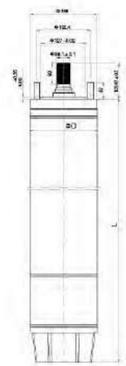

10LS

Модель	Мощность		ФD	L	Вес
	кВт.	Л.с.	мм	мм	кг
10LS75	75	100	236	1226	247
10LS81	81	110	236	1266	260
10LS92	92	125	236	1316	274
10LS110	110	150	236	1446	313
10LS129	129	175	236	1546	341
10LS147	147	200	236	1736	377
10LS165	165	225	236	1856	398
10LS185	185	250	236	1956	428

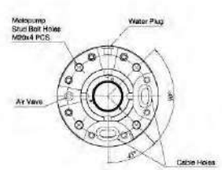

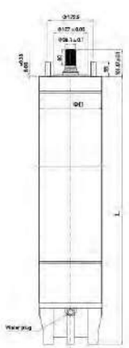

6LS 8LS 10LS

LS

Применение

- Подходит для чистой воды
- Для подачи воды из колодцев или резервуаров
- Для бытового и промышленного использования
- Для использования в саду и орошения

Условия Эксплуатации

- Макс. температура воды: 30°C
- Макс. содержание твердых частиц: 50 г/м³
- Вращение: CCW (против часовой стрелки)
- Скорость вращения: 2900 об/мин
- Макс. запуск/час: 20 раз
- Напряжение: Однофазное 220В/230В±10% 50Гц
  Трехфазный 380В/415В±10% 50Гц

Характеристики Насоса

- Размер насоса: 6", 7", 8" (мин. диам. скважины).
- Длительный срок службы и высокая эффективность.
- Смачиваемые части AISI304
- Простая в обслуживании конструкция
- Подключение насоса по стандартам NEMA
- Встроенный обратный клапан для предотвращения повреждения насоса из-за обратного потока

Идентификационные Коды

6 LS 10 / 16

- 16 — Ступень рабочего колеса
- 10 — Номинальный расход (м³/ч)
- LS — Смачиваемые детали из нержавеющей стали
- 6 — Насос 6"

Таблица Материалов

Артикул	Название детали	Материал
1	Вал насоса	AISI 431
2	Корпус на выходе	AISI 304
3	Впускной корпус	AISI 304
4	Промежуточная чаша	AISI 304
5	Рабочее колесо	AISI 304
6	Муфта (NEMA Standarts)	AISI 431
7	Цанга фиксации рабочего колеса	AISI 304
8	Фильтр	AISI 304
9	Крышка клапана	AISI 304
10	Износостойкое кольцо - рабочее колесо	AISI 304
11	Износостойкое кольцо - диффузор	Резина / NBR
12	Защита кабеля	AISI 304

6LS 06

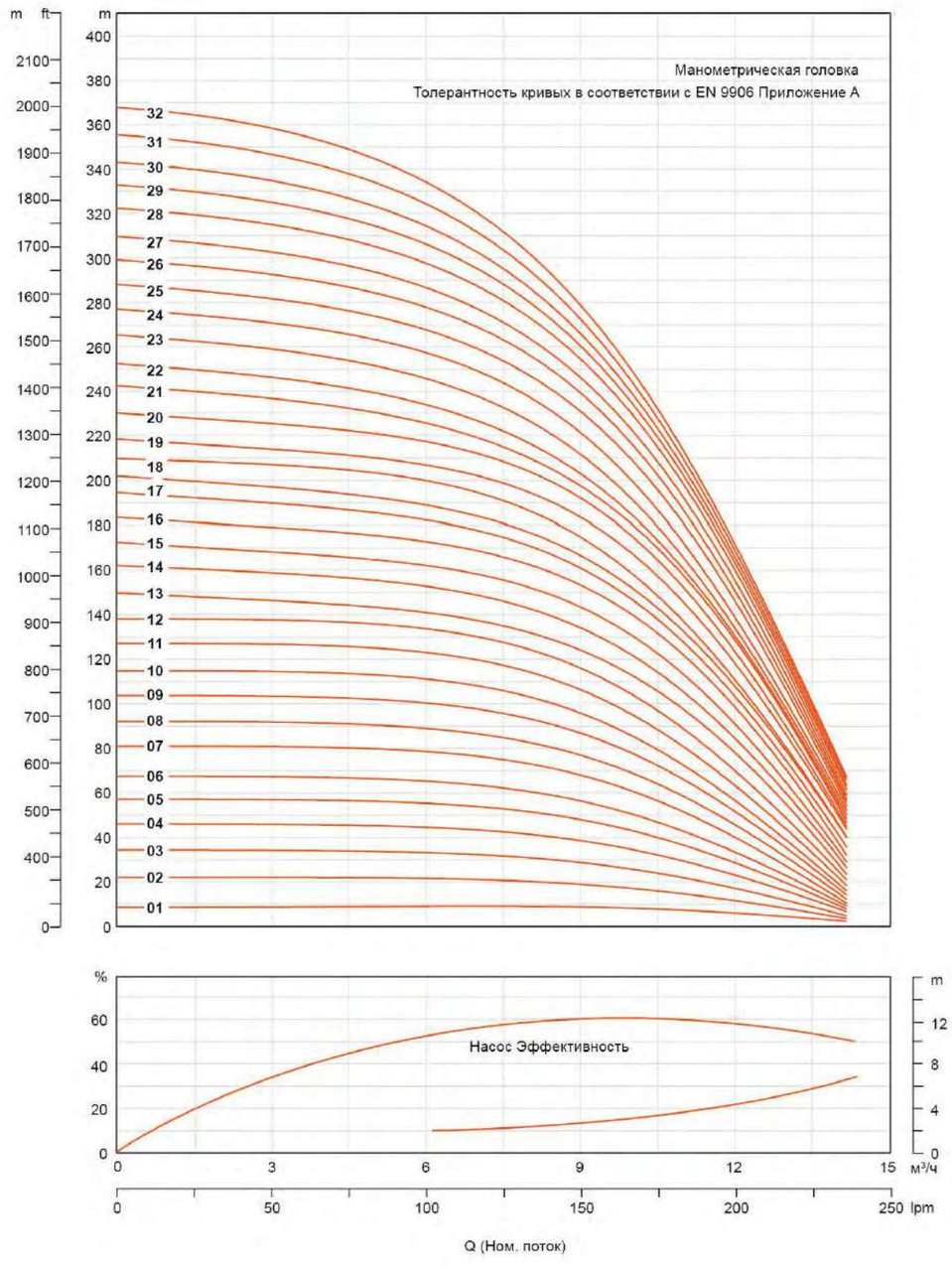
Манометрическая головка
Толерантность кривых в соответствии с EN 9906 Приложение A
Насос Эффективность
Q (Ном. поток)

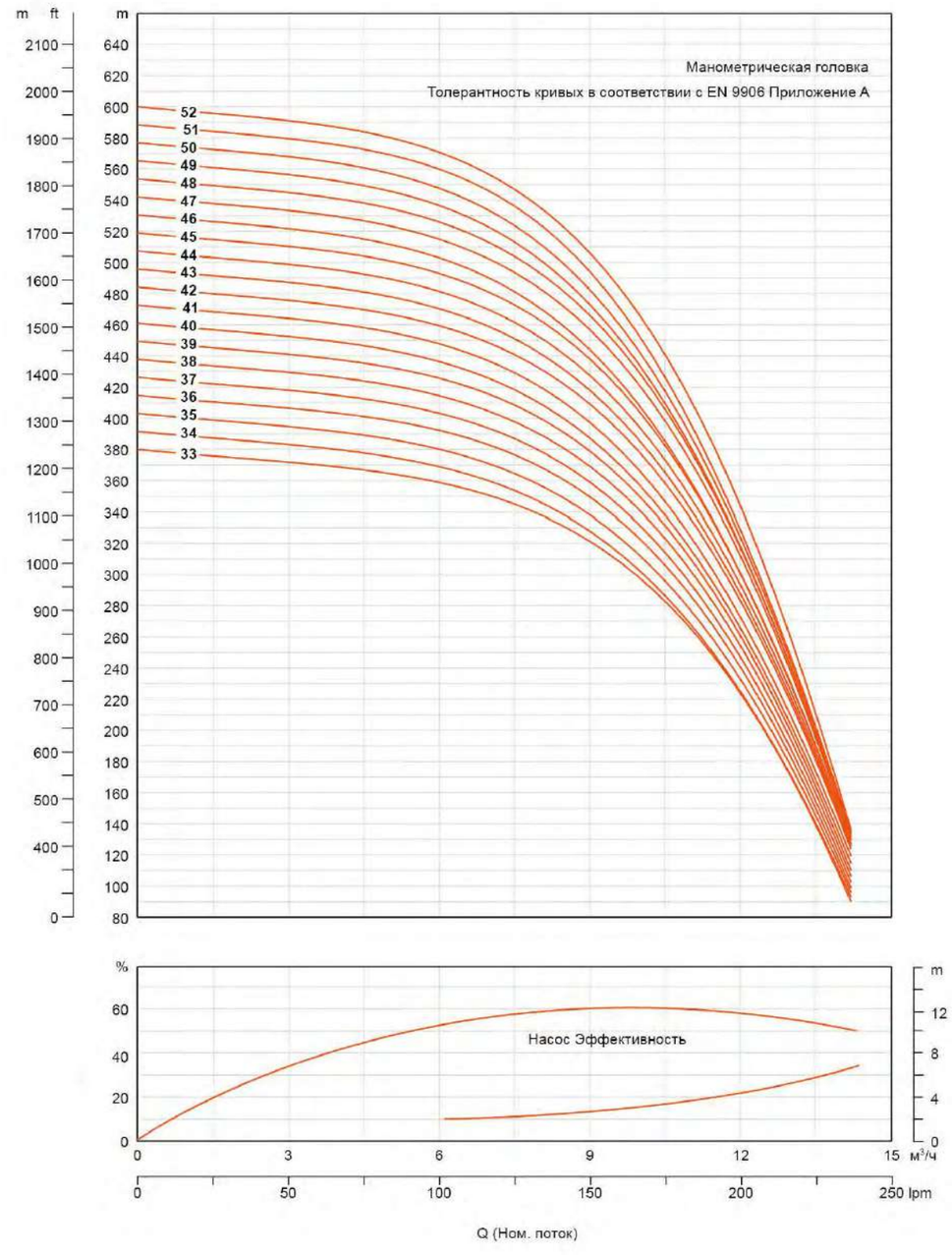
Манометрическая головка
Толерантность кривых в соответствии с EN 9906 Приложение A
Насос Эффективность
Q (Ном. поток)

6LS 06

Технические параметры

Модель	Мощность		Производительность n≈2900 об/мин						
	кВт.	Л.с.	Q(м³/ч)	0	3	4	5	6	7
			Q(л/с)	0	0.83	1.11	1.39	1.67	1.94
6LS06/01	0.6	0.75	H (м)	11	11	10	10	9	9
6LS06/02	0.7	1		23	21	20	20	19	18
6LS06/03	1.1	1.5		34	32	30	29	28	27
6LS06/04	1.5	2		46	42	41	39	37	36
6LS06/05	2.2	3		57	53	51	49	47	44
6LS06/06	2.2	3		68	63	61	59	56	53
6LS06/07	3	4		80	74	71	69	66	62
6LS06/08	3	4		91	84	81	79	75	71
6LS06/09	4.1	5.5		103	95	91	88	84	80
6LS06/10	4.1	5.5		114	105	102	98	94	89
6LS06/11	4.1	5.5		126	116	112	108	103	98
6LS06/12	5.6	7.5		137	126	122	118	112	107
6LS06/13	5.6	7.5		148	137	132	128	122	116
6LS06/14	5.6	7.5		160	147	142	138	131	124
6LS06/15	5.6	7.5		171	158	152	147	140	133
6LS06/16	7.5	10		183	168	163	157	150	142
6LS06/17	7.5	10		194	179	173	167	159	151
6LS06/18	7.5	10		205	189	183	177	168	160
6LS06/19	7.5	10		217	200	193	187	178	169
6LS06/20	7.5	10		228	210	203	197	187	178
6LS06/21	7.5	10		240	221	213	206	197	187
6LS06/22	7.5	10		251	231	224	216	206	196
6LS06/23	9.4	12.5		263	242	234	226	215	204
6LS06/24	9.4	12.5		274	252	244	236	225	213
6LS06/25	9.4	12.5		285	263	254	246	234	222
6LS06/26	9.4	12.5		297	273	264	256	243	231
6LS06/27	9.4	12.5		308	284	274	265	253	240
6LS06/28	11.2	15		320	294	285	275	262	249
6LS06/29	11.2	15		331	305	295	285	271	258
6LS06/30	11.2	15		342	316	305	295	281	267
6LS06/31	11.2	15		354	326	315	305	290	276
6LS06/32	11.2	15		365	337	325	315	300	284
6LS06/33	13.1	17.5		377	347	335	324	309	293
6LS06/34	13.1	17.5		388	358	346	334	318	302
6LS06/35	13.1	17.5		399	368	356	344	328	311
6LS06/36	13.1	17.5		411	379	366	354	337	320
6LS06/37	13.1	17.5		422	389	376	364	346	329
6LS06/38	15	20		434	400	386	374	356	338

Размерный и Вес

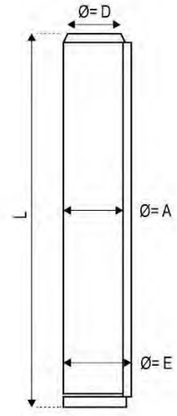

Модель	Мощность		Тип двигателя	Ф=D	Ф=A	Ф=E	L	Вес
	кВт.	Л.с.			мм	мм	мм	кг
6LS06/01	0.6	0.75	4"	2"	145	147	417	6.5
6LS06/02	0.7	1					472	8.0
6LS06/03	1.1	1.5					527	9.5
6LS06/04	1.5	2					582	11.0
6LS06/05	2.2	3					637	12.5
6LS06/06	2.2	3					692	14.0
6LS06/07	3	4	4" 5"				747	15.5
6LS06/08	3	4					802	17.0
6LS06/09	4.1	5.5	4" 5" 6"				857	18.5
6LS06/10	4.1	5.5					912	20.0
6LS06/11	4.1	5.5					967	21.5
6LS06/12	5.6	7.5					1.022	23.0
6LS06/13	5.6	7.5					1.077	24.5
6LS06/14	5.6	7.5					1.132	26.0
6LS06/15	5.6	7.5					1.187	27.5
6LS06/16	7.5	10					1.287	29.0
6LS06/17	7.5	10					1.342	30.5
6LS06/18	7.5	10					1.397	32.0
6LS06/19	7.5	10					1.452	33.5
6LS06/20	7.5	10					1.507	35.0
6LS06/21	7.5	10					1.562	36.5
6LS06/22	7.5	10					1.617	38.0
6LS06/23	9.4	12.5	5" 6"				1.672	39.5
6LS06/24	9.4	12.5					1.727	41.0
6LS06/25	9.4	12.5					1.782	42.5
6LS06/26	9.4	12.5					1.837	44.0
6LS06/27	9.4	12.5					1.892	45.5
6LS06/28	11.2	15					1.947	47.0
6LS06/29	11.2	15					2.002	48.5
6LS06/30	11.2	15					2.057	50.0
6LS06/31	11.2	15					2.157	51.5
6LS06/32	11.2	15					2.212	53.0
6LS06/33	13.1	17.5	6"				2.267	54.5
6LS06/34	13.1	17.5					2.322	56.0
6LS06/35	13.1	17.5					2.377	57.5
6LS06/36	13.1	17.5					2.432	59.0
6LS06/37	13.1	17.5					2.487	60.5
6LS06/38	15	20					2.542	62.0

6LS 10

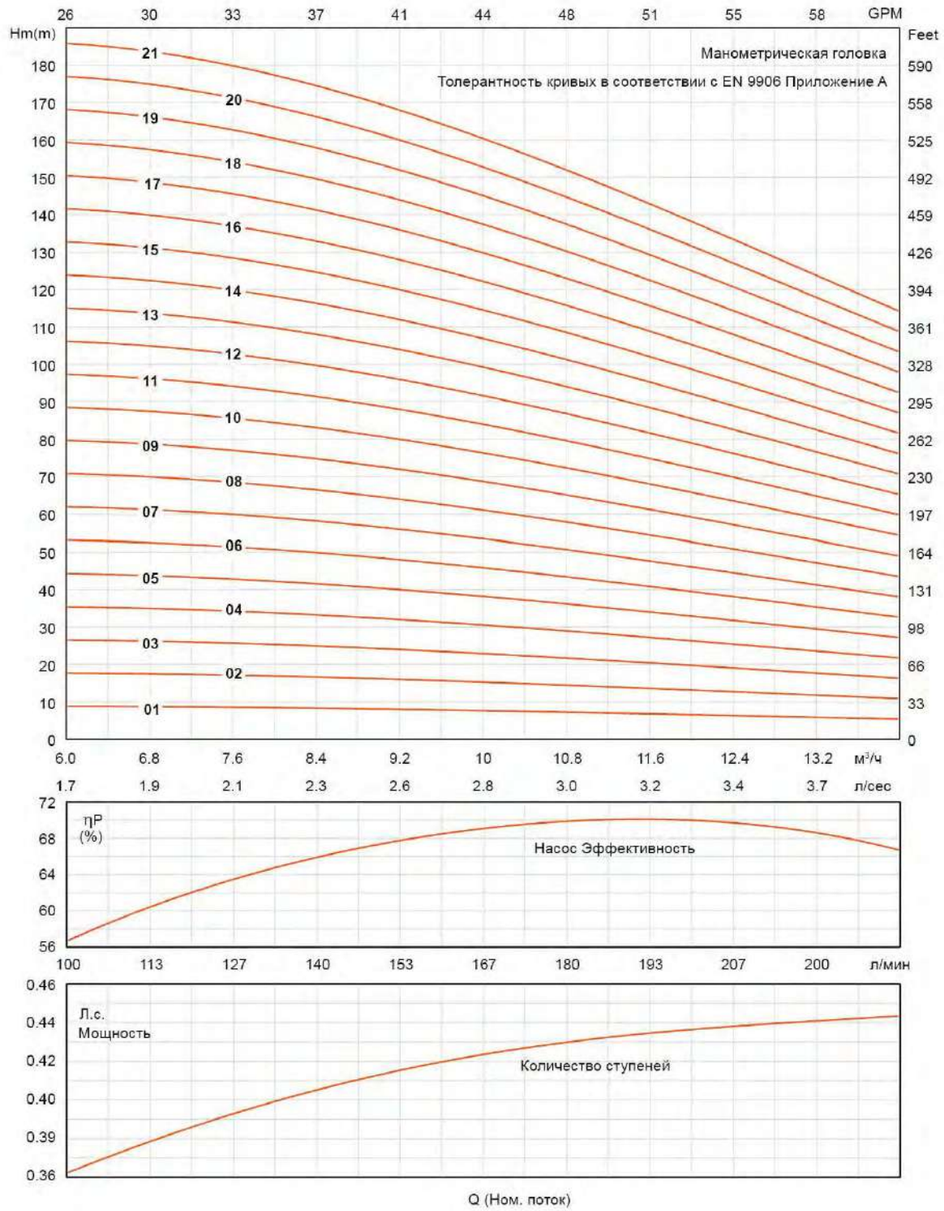

Гидравлические рабочие характеристики были рассчитаны с водой при 15°C при атмосферном давлении 1 бар.
Кривые производительности основаны на кинематической вязкости v = 1 мм²/с и плотности p = 1000 кг/м³

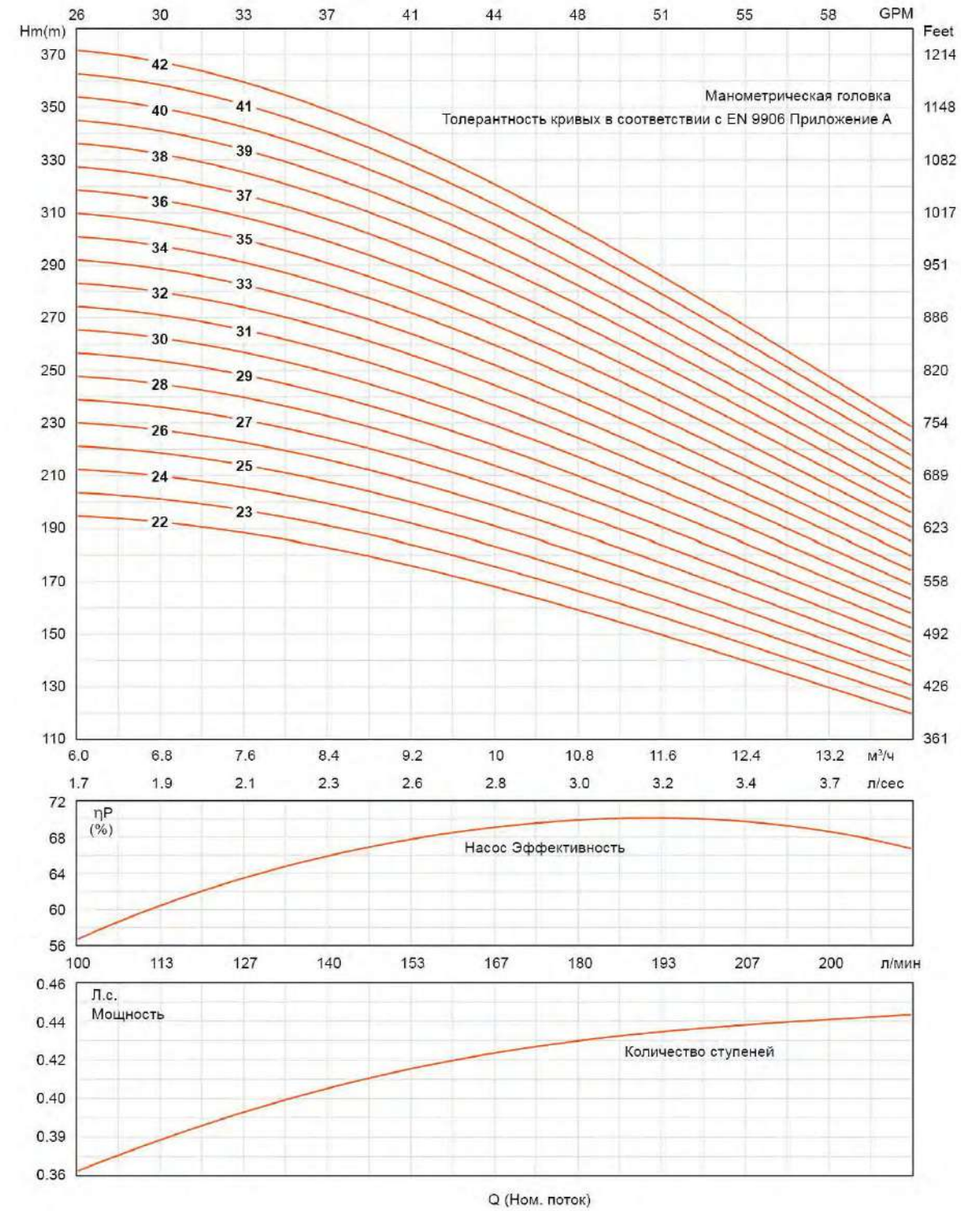

Гидравлические рабочие характеристики были рассчитаны с водой при 15°C при атмосферном давлении 1 бар.
Кривые производительности основаны на кинематической вязкости v = 1 мм²/с и плотности p = 1000 кг/м³

6LS 10

Технические параметры

Модель	Мощность		Производительность n≈2900 об/мин										
	кВт.	Л.с.	Q(м³/ч)	0	6	7	8	9	10	11	12	13	14
			Q(л/с)	0	1.67	1.94	2.22	2.50	2.78	3.06	3.33	3.61	3.89
6LS10/01	0.55	0.75		9	9	9	8	8	8	7	7	6	5
6LS10/02	0.75	1		19	18	17	17	16	15	14	13	12	11
6LS10/03	1.1	1.5		28	27	26	25	24	23	21	20	18	16
6LS10/04	1.5	2		38	35	35	34	32	31	28	26	24	22
6LS10/05	1.5	2		47	44	43	42	41	38	35	33	30	27
6LS10/06	2.2	3		57	53	52	51	49	46	43	40	36	33
6LS10/07	2.2	3		66	62	61	59	57	53	50	46	42	38
6LS10/08	3	4		75	71	69	68	65	61	57	53	48	43
6LS10/09	3	4		85	80	78	76	73	69	64	59	54	49
6LS10/10	4	5.5		94	89	87	85	81	76	71	66	60	54
6LS10/11	4	5.5		104	97	95	93	89	84	78	73	66	60
6LS10/12	4	5.5		113	106	104	102	97	92	85	79	72	65
6LS10/13	4	5.5		122	115	113	110	105	99	92	86	78	71
6LS10/14	5.5	7.5		132	124	121	118	114	107	99	92	84	76
6LS10/15	5.5	7.5		141	133	130	127	122	115	106	99	90	81
6LS10/16	5.5	7.5		151	142	139	135	130	122	113	106	96	87
6LS10/17	5.5	7.5		160	151	147	144	138	130	120	112	102	92
6LS10/18	5.5	7.5		170	160	156	152	146	137	128	119	108	98
6LS10/19	7.5	10		179	168	165	161	154	145	135	125	115	103
6LS10/20	7.5	10		188	177	173	169	162	153	142	132	121	109
6LS10/21	7.5	10	H	198	186	182	178	170	160	149	139	127	114
6LS10/22	7.5	10	(M)	207	195	191	186	178	168	156	145	133	119
6LS10/23	7.5	10		217	204	199	195	186	176	163	152	139	125
6LS10/24	7.5	10		226	213	208	203	195	183	170	158	145	130
6LS10/25	9	12.5		235	222	217	212	203	191	177	165	151	136
6LS10/26	9	12.5		245	230	225	220	211	199	184	172	157	141
6LS10/27	9	12.5		254	239	234	228	219	206	191	178	163	147
6LS10/28	9	12.5		264	248	243	237	227	214	198	185	169	152
6LS10/29	11	15		273	257	251	245	235	221	206	191	175	157
6LS10/30	11	15		283	266	260	254	243	229	213	198	181	163
6LS10/31	11	15		292	275	269	262	251	237	220	205	187	168
6LS10/32	11	15		301	284	277	271	259	244	227	211	193	174
6LS10/33	11	15		311	292	286	279	268	252	234	218	199	179
6LS10/34	11	15		320	301	295	288	276	260	241	224	205	185
6LS10/35	11	15		330	310	303	296	284	267	248	231	211	190
6LS10/36	13	17.5		339	319	312	305	292	275	255	237	217	195
6LS10/37	13	17.5		349	328	321	313	300	283	262	244	223	201
6LS10/38	13	17.5		358	337	329	322	308	290	269	251	229	206
6LS10/39	15	20		367	346	338	330	316	298	276	257	235	212
6LS10/40	15	20		377	354	347	338	324	306	284	264	241	217
6LS10/41	15	20		386	363	355	347	332	313	291	270	247	223
6LS10/42	15	20		396	372	364	355	341	321	298	277	253	228

Размерный и Вес

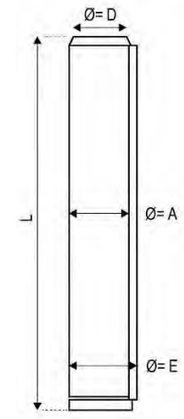

Модель	Мощность		Тип двигателя	Ф=D	Ф=A	Ф=E	L	Вес
	кВт.	Л.с.			мм	мм	мм	кг
6LS10/01	0.55	0.75					330	6
6LS10/02	0.75	1					391	8
6LS10/03	1.1	1.5					451	9
6LS10/04	1.5	2	4"				512	10
6LS10/05	1.5	2					572	11
6LS10/06	2.2	3					633	12
6LS10/07	2.2	3					693	14
6LS10/08	3	4	4" 5"				754	15
6LS10/09	3	4					814	16
6LS10/10	4	5.5					875	19
6LS10/11	4	5.5					935	20
6LS10/12	4	5.5					996	21
6LS10/13	4	5.5					1056	22
6LS10/14	5.5	7.5					1117	23
6LS10/15	5.5	7.5					1177	25
6LS10/16	5.5	7.5					1238	26
6LS10/17	5.5	7.5	4" 5" 6"				1298	27
6LS10/18	5.5	7.5					1359	28
6LS10/19	7.5	10					1419	29
6LS10/20	7.5	10					1480	30
6LS10/21	7.5	10					1540	32
6LS10/22	7.5	10		2 1/2"	145	147	1617	34
6LS10/23	7.5	10					1677	35
6LS10/24	7.5	10					1738	36
6LS10/25	9	12.5					1798	37
6LS10/26	9	12.5					1859	39
6LS10/27	9	12.5					1919	40
6LS10/28	9	12.5					1980	41
6LS10/29	11	15					2040	42
6LS10/30	11	15	5" 6"				2101	43
6LS10/31	11	15					2161	45
6LS10/32	11	15					2222	46
6LS10/33	11	15					2282	47
6LS10/34	11	15					2343	48
6LS10/35	11	15					2403	49
6LS10/36	13	17.5					2464	51
6LS10/37	13	17.5					2524	52
6LS10/38	13	17.5					2585	53
6LS10/39	15	20	6"				2645	54
6LS10/40	15	20					2706	55
6LS10/41	15	20					2766	57
6LS10/42	15	20					2827	58

6LS 12

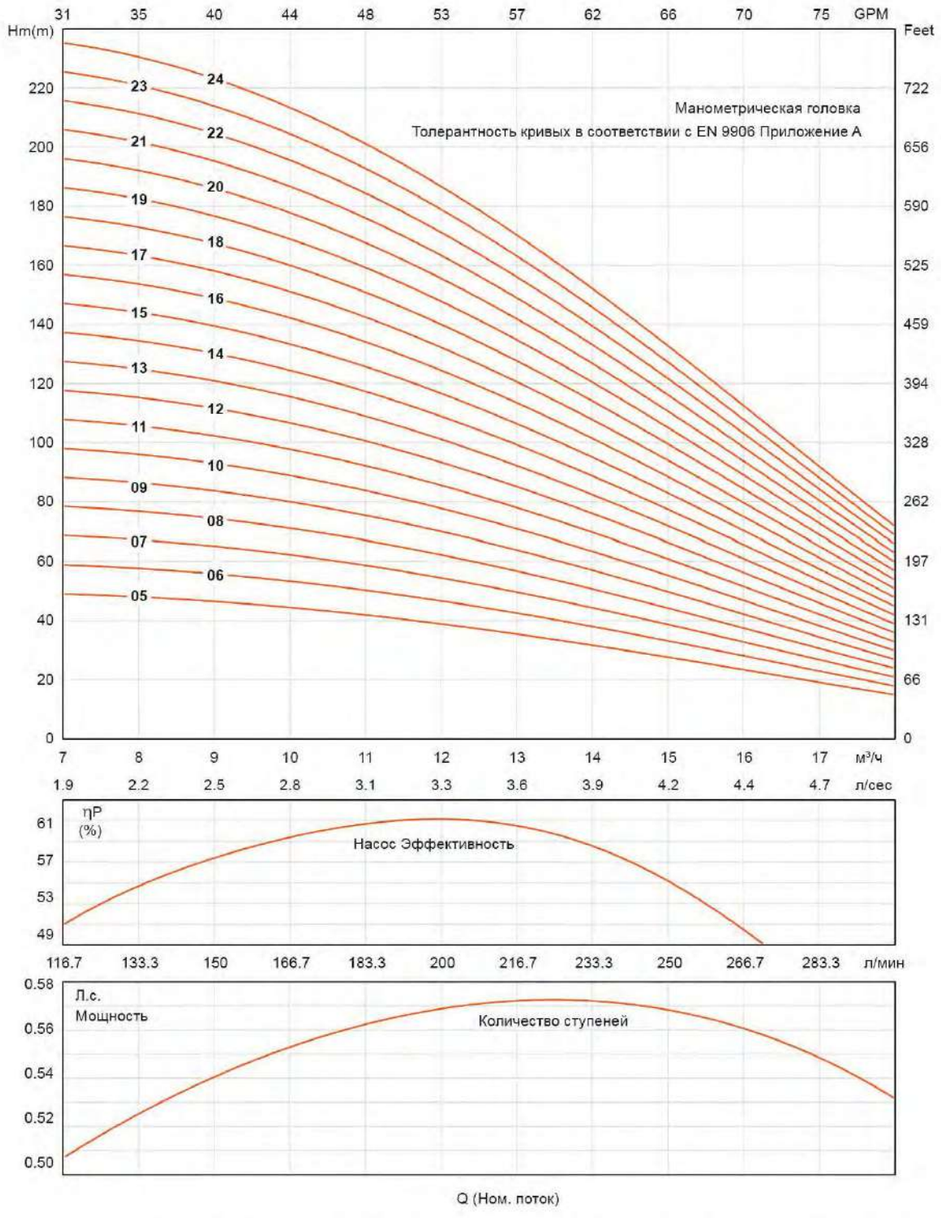

Гидравлические рабочие характеристики были рассчитаны с водой при 15°C при атмосферном давлении 1 бар.
Кривые производительности основаны на кинематической вязкости v = 1 мм²/с и плотности p = 1000 кг/м³

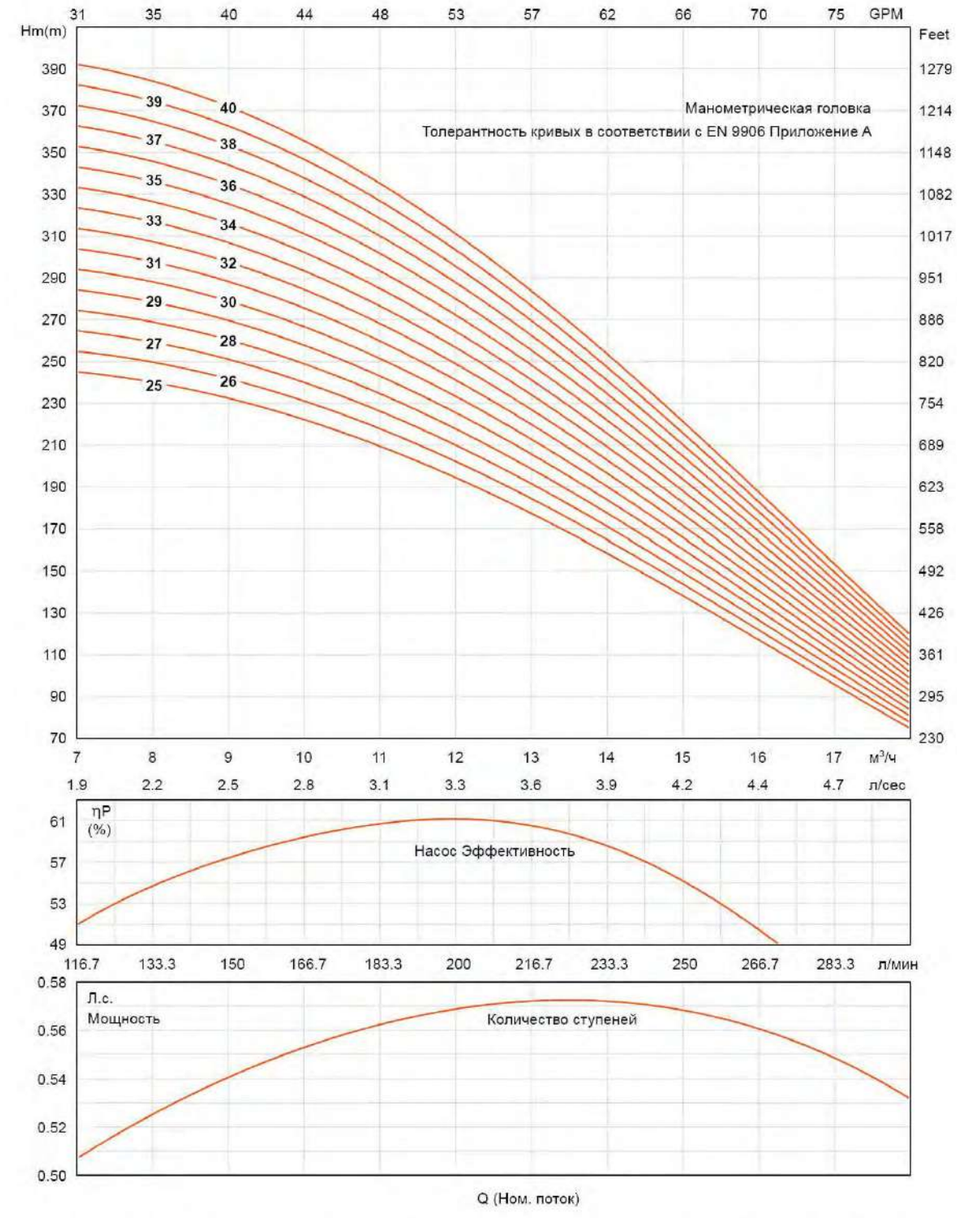

Гидравлические рабочие характеристики были рассчитаны с водой при 15°C при атмосферном давлении 1 бар.
Кривые производительности основаны на кинематической вязкости v = 1 мм²/с и плотности p = 1000 кг/м³

6LS 12

Технические параметры

Модель	Мощность		Производительность n≈2900 об/мин											
	кВт.	Л.с.	Q(м³/ч)	0	7	8	9	10	11	12	13	14	16	18
			Q(л/с)	0	1.94	2.22	2.50	2.78	3.06	3.33	3.61	3.89	4.44	5.00
6LS12/05	3	4	H (M)	55	49	48	47	45	42	39	36	32	24	15
6LS12/06	3	4		65	59	58	56	53	50	46	43	38	28	18
6LS12/07	4	5.5		76	69	67	65	62	59	54	50	45	33	21
6LS12/08	4	5.5		87	78	77	74	71	67	62	57	51	38	24
6LS12/09	4	5.5		98	88	86	84	80	76	69	64	58	42	27
6LS12/10	5.5	7.5		109	98	96	93	89	84	77	71	64	47	30
6LS12/11	5.5	7.5		120	108	106	102	98	92	85	78	70	52	33
6LS12/12	5.5	7.5		131	118	115	112	107	101	92	85	77	56	36
6LS12/13	5.5	7.5		142	127	125	121	116	109	100	92	83	61	39
6LS12/14	7.5	10		153	137	134	130	125	118	108	99	90	66	42
6LS12/15	7.5	10		164	147	144	140	134	126	116	107	96	71	45
6LS12/16	7.5	10		174	157	154	149	142	134	123	114	102	75	48
6LS12/17	7.5	10		185	167	163	158	151	143	131	121	109	80	51
6LS12/18	9.3	12.5		196	176	173	167	160	151	139	128	115	85	54
6LS12/19	9.3	12.5		207	186	182	177	169	160	146	135	122	89	57
6LS12/20	9.3	12.5		218	196	192	186	178	168	154	142	128	94	60
6LS12/21	9.3	12.5		229	206	202	195	187	176	162	149	134	99	63
6LS12/22	9.3	12.5		240	216	211	205	196	185	169	156	141	103	66
6LS12/23	11	15		251	225	221	214	205	193	177	163	147	108	69
6LS12/24	11	15		262	235	230	223	214	202	185	170	154	113	72
6LS12/25	11	15		273	245	240	233	223	210	193	178	160	118	75
6LS12/26	11	15		283	255	250	242	231	218	200	185	166	122	78
6LS12/27	13	17.5		294	265	259	251	240	227	208	192	173	127	81
6LS12/28	13	17.5		305	274	269	260	249	235	216	199	179	132	84
6LS12/29	13	17.5		316	284	278	270	258	244	223	206	186	136	87
6LS12/30	13	17.5		327	294	288	279	267	252	231	213	192	141	90
6LS12/31	15	20		338	304	298	288	276	260	239	220	198	146	93
6LS12/32	15	20		349	314	307	298	285	269	246	227	205	150	96
6LS12/33	15	20		360	323	317	307	294	277	254	234	211	155	99
6LS12/34	15	20		371	333	326	316	303	286	262	241	218	160	102
6LS12/35	15	20		382	343	336	326	312	294	270	249	224	165	105
6LS12/36	15	20		392	353	346	335	320	302	277	256	230	169	108
6LS12/37	18.5	25		403	363	355	344	329	311	285	263	237	174	111
6LS12/38	18.5	25		414	372	365	353	338	319	293	270	243	179	114
6LS12/39	18.5	25		425	382	374	363	347	328	300	277	250	183	117
6LS12/40	18.5	25		436	392	384	372	356	336	308	284	256	188	120

Размерный и Вес

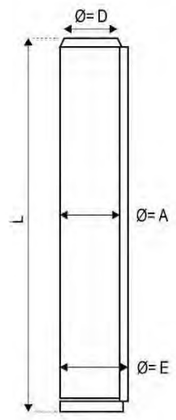

Модель	Мощность		Тип двигателя	Ф=D	Ф=A	Ф=E	L	Вес
	кВт.	Л.с.			мм	мм	мм	кг
6LS12/05	3	4	4" 5"	$2^1/_2$"	145	147	498	11.5
6LS12/06	3	4					528	12.2
6LS12/07	4	5.5	4" 5" 6"				558	13.1
6LS12/08	4	5.5					589	14.0
6LS12/09	4	5.5					619	14.9
6LS12/10	5.5	7.5					649	15.7
6LS12/11	5.5	7.5					679	16.6
6LS12/12	5.5	7.5					709	17.4
6LS12/13	5.5	7.5					740	18.3
6LS12/14	7.5	10					770	19.1
6LS12/15	7.5	10					800	20.0
6LS12/16	7.5	10					830	20.9
6LS12/17	7.5	10					860	21.7
6LS12/18	9.3	12.5	5" 6"				891	22.6
6LS12/19	9.3	12.5					921	23.4
6LS12/20	9.3	12.5					951	24.3
6LS12/21	9.3	12.5					981	25.1
6LS12/22	9.3	12.5					1011	26.0
6LS12/23	11	15					1042	26.9
6LS12/24	11	15					1072	27.7
6LS12/25	11	15					1102	28.6
6LS12/26	11	15					1132	29.4
6LS12/27	13	17.5	6"				1162	30.3
6LS12/28	13	17.5					1193	31.1
6LS12/29	13	17.5					1223	32.0
6LS12/30	13	17.5					1253	32.9
6LS12/31	15	20					1283	33.7
6LS12/32	15	20					1313	34.6
6LS12/33	15	20					1344	35.4
6LS12/34	15	20					1374	36.3
6LS12/35	15	20					1404	37.1
6LS12/36	15	20					1434	38.0
6LS12/37	18.5	25					1464	38.9
6LS12/38	18.5	25					1495	39.7
6LS12/39	18.5	25					1525	40.6
6LS12/40	18.5	25					1555	41.4

6LS 17

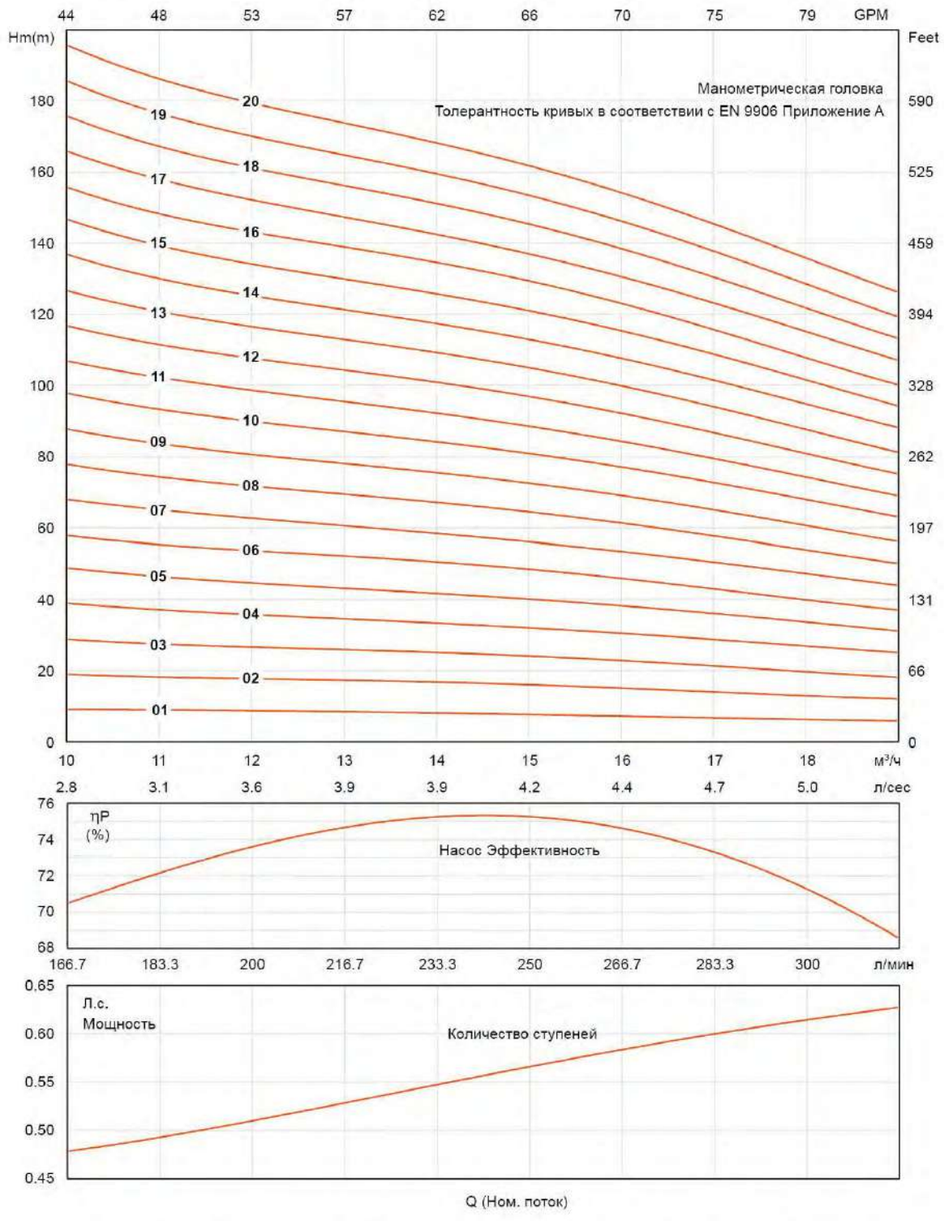

Гидравлические рабочие характеристики были рассчитаны с водой при 15°C при атмосферном давлении 1 бар.
Кривые производительности основаны на кинематической вязкости v = 1 мм²/с и плотности p = 1000 кг/м³

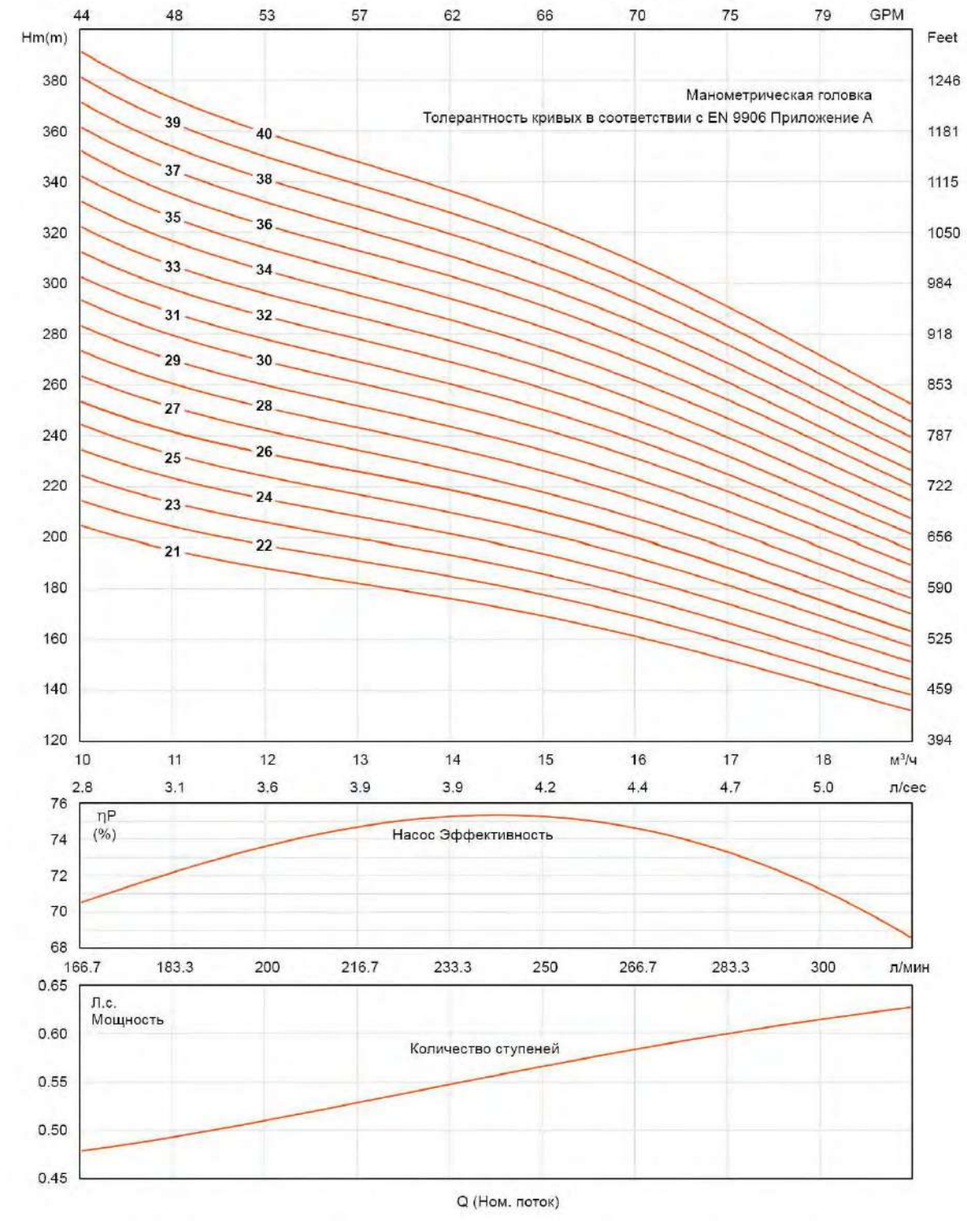

Гидравлические рабочие характеристики были рассчитаны с водой при 15°C при атмосферном давлении 1 бар.
Кривые производительности основаны на кинематической вязкости v = 1 мм²/с и плотности p = 1000 кг/м³

6LS 17

Технические параметры

Модель	Мощность		Производительность n≈2900 об/мин											
	кВт.	Л.с.	Q(м³/ч)	0	10	11	12	13	14	15	16	17	18	19
			Q(л/с)	0	2.78	3.06	3.33	3.61	3.89	4.17	4.44	4.72	5.00	5.28
6LS17/01	0.55	0.75	H (м)	12	9	9	9	8	8	8	7	7	6	6
6LS17/02	1.1	1.5		24	19	18	18	17	17	16	15	14	13	12
6LS17/03	1.5	2		36	29	27	27	26	25	24	23	21	20	18
6LS17/04	2.2	3		48	39	37	36	34	34	32	30	29	27	25
6LS17/05	2.2	3		60	49	46	45	43	42	40	38	36	34	31
6LS17/06	3	4		72	58	55	54	52	51	48	46	43	40	37
6LS17/07	4	5.5		84	68	65	63	60	59	56	53	51	47	44
6LS17/08	4	5.5		96	78	74	72	69	68	64	61	58	54	50
6LS17/09	4	5.5		108	88	83	81	78	76	72	69	65	61	56
6LS17/10	5.5	7.5		120	98	93	90	87	85	80	77	73	68	63
6LS17/11	5.5	7.5		132	107	102	99	95	93	88	84	80	74	69
6LS17/12	5.5	7.5		144	117	111	108	104	102	96	92	87	81	75
6LS17/13	7.5	10		156	127	120	117	113	110	104	100	94	88	81
6LS17/14	7.5	10		168	137	130	125	121	119	112	107	102	95	88
6LS17/15	7.5	10		180	147	139	134	130	127	120	115	109	102	94
6LS17/16	7.5	10		192	156	148	143	139	136	128	123	116	108	100
6LS17/17	9.3	12.5		204	166	158	152	147	144	136	130	124	115	107
6LS17/18	9.3	12.5		216	176	167	161	156	153	144	138	131	122	113
6LS17/19	9.3	12.5		228	186	176	170	165	161	152	146	138	129	119
6LS17/20	9.3	12.5		240	196	186	179	174	170	160	154	146	136	126
6LS17/21	11	15		252	205	195	188	182	178	168	161	153	142	132
6LS17/22	11	15		264	215	204	197	191	187	176	169	160	149	138
6LS17/23	11	15		276	225	213	206	200	195	184	177	167	156	144
6LS17/24	11	15		288	235	223	215	208	204	192	184	175	163	151
6LS17/25	11	15		300	245	232	224	217	212	200	192	182	170	157
6LS17/26	13	17.5		312	254	241	233	226	221	208	200	189	176	163
6LS17/27	13	17.5		324	264	251	242	234	229	216	207	197	183	170
6LS17/28	13	17.5		336	274	260	251	243	238	224	215	204	190	176
6LS17/29	13	17.5		348	284	269	260	252	246	232	223	211	197	182
6LS17/30	15	20		360	294	279	269	261	255	240	231	219	204	189
6LS17/31	15	20		372	303	288	278	269	263	248	238	226	210	195
6LS17/32	15	20		384	313	297	287	278	272	256	246	233	217	201
6LS17/33	15	20		396	323	306	296	287	280	264	254	240	224	207
6LS17/34	18.5	25		408	333	316	305	295	289	272	261	248	231	214
6LS17/35	18.5	25		420	343	325	314	304	297	280	269	255	238	220
6LS17/36	18.5	25		432	353	334	323	313	306	288	277	262	244	226
6LS17/37	18.5	25		444	362	344	332	321	314	296	284	270	251	233
6LS17/38	18.5	25		456	372	353	341	330	323	304	292	277	258	239
6LS17/39	18.5	25		468	382	362	350	339	331	312	300	284	265	245
6LS17/40	18.5	25		480	392	372	359	348	340	320	308	292	272	252

Размерный и Вес

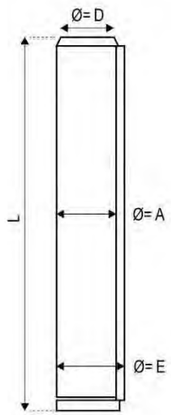

Модель	Мощность		Тип двигателя	Ф=D	Ф=A	Ф=E	L	Вес
	кВт.	Л.с.			мм	мм	мм	кг
6LS17/01	0.55	0.75	4"	2 1/2"	145	147	330	6.3
6LS17/02	1.1	1.5					391	7.5
6LS17/03	1.5	2					451	8.8
6LS17/04	2.2	3					512	10.0
6LS17/05	2.2	3					572	11.2
6LS17/06	3	4	4" 5"				633	12.5
6LS17/07	4	5.5	4" 5" 6"				693	15.0
6LS17/08	4	5.5					754	16.2
6LS17/09	4	5.5					814	17.4
6LS17/10	5.5	7.5					875	18.6
6LS17/11	5.5	7.5					935	19.8
6LS17/12	5.5	7.5					996	21.0
6LS17/13	7.5	10					1056	22.2
6LS17/14	7.5	10					1117	23.3
6LS17/15	7.5	10					1177	24.5
6LS17/16	7.5	10					1238	25.7
6LS17/17	9.3	12.5	5" 6"				1298	26.9
6LS17/18	9.3	12.5					1359	28.1
6LS17/19	9.3	12.5					1419	29.3
6LS17/20	9.3	12.5					1480	20.5
6LS17/21	11	15					1540	31.7
6LS17/22	11	15					1617	33.9
6LS17/23	11	15					1677	35.1
6LS17/24	11	15					1738	36.3
6LS17/25	11	15					1798	37.4
6LS17/26	13	17.5	6"				1859	38.6
6LS17/27	13	17.5					1919	39.8
6LS17/28	13	17.5					1980	41.0
6LS17/29	13	17.5					2040	42.2
6LS17/30	15	20					2101	43.4
6LS17/31	15	20					2161	44.6
6LS17/32	15	20					2222	45.8
6LS17/33	15	20					2282	47.0
6LS17/34	18.5	25					2343	48.2
6LS17/35	18.5	25					2403	49.4
6LS17/36	18.5	25					2464	50.6
6LS17/37	18.5	25					2524	51.8
6LS17/38	18.5	25					2585	52.9
6LS17/39	18.5	25					2645	54.1
6LS17/40	18.5	25					2706	55.3

6LS 24

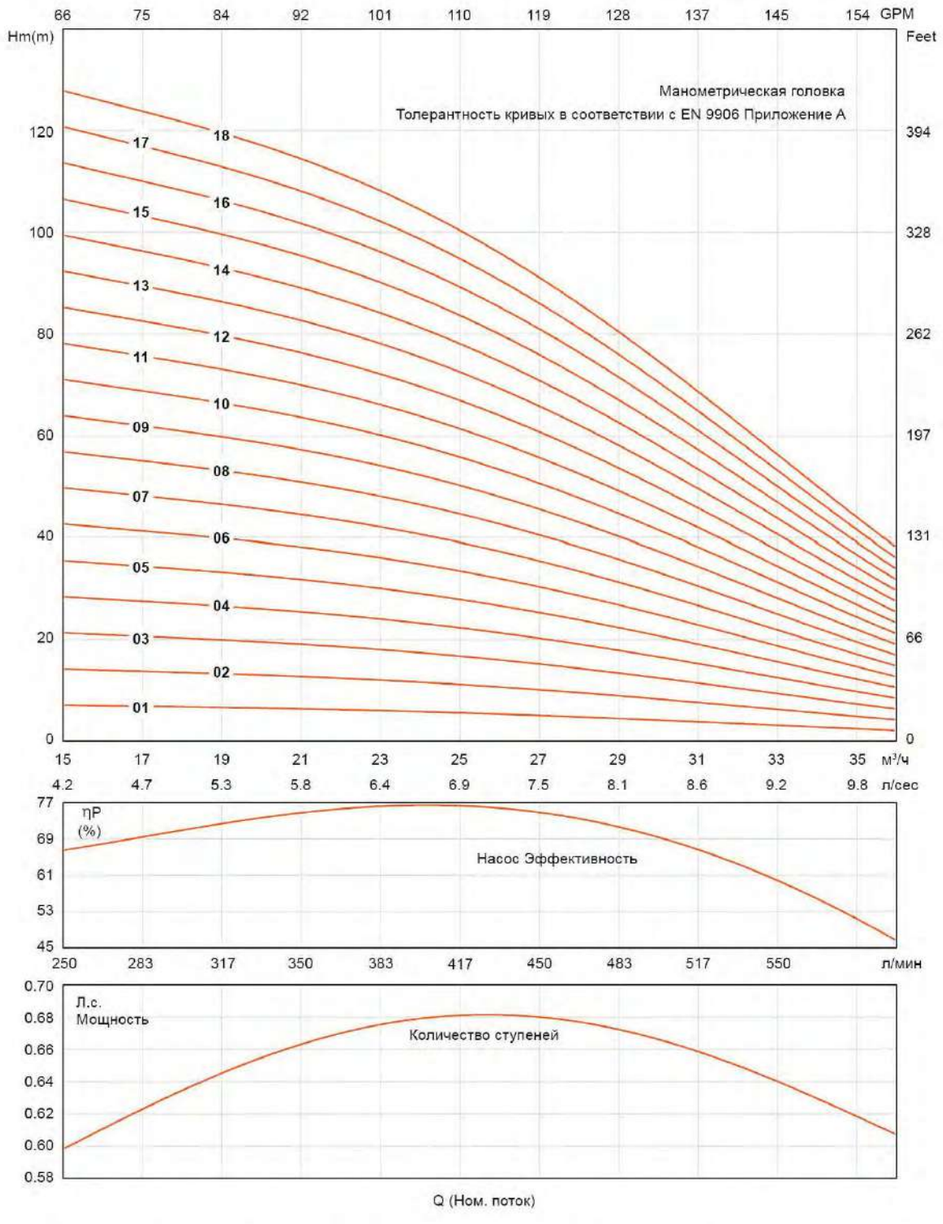

Гидравлические рабочие характеристики были рассчитаны с водой при 15°C при атмосферном давлении 1 бар.
Кривые производительности основаны на кинематической вязкости v = 1 мм²/с и плотности p = 1000 кг/м³

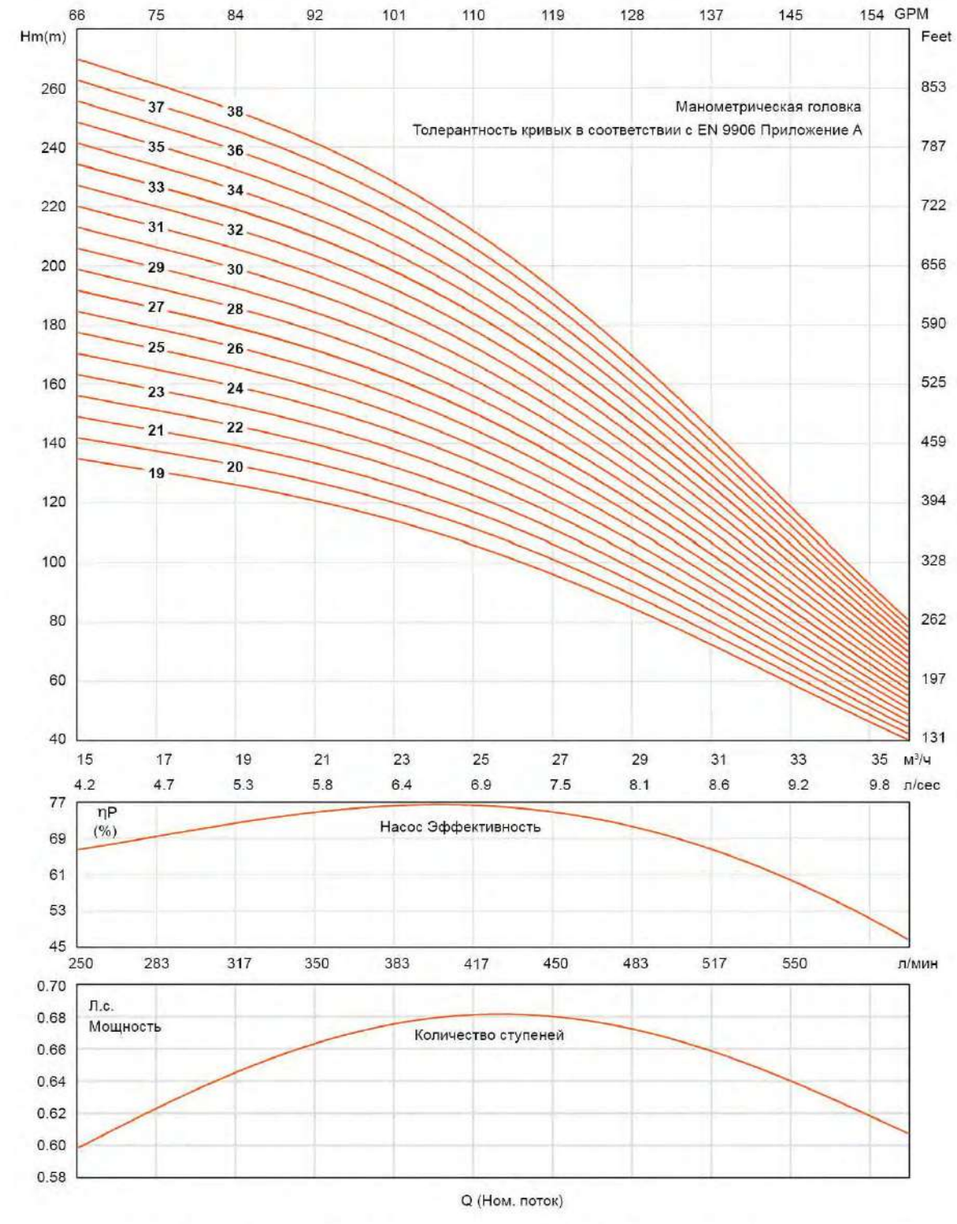

Гидравлические рабочие характеристики были рассчитаны с водой при 15°C при атмосферном давлении 1 бар.
Кривые производительности основаны на кинематической вязкости v = 1 мм²/с и плотности p = 1000 кг/м³

6LS 24

Технические параметры

Модель	Мощность		Производительность n≈2900 об/мин									
	кВт.	Л.с.	Q(м³/ч)	0	15	18	21	24	27	30	33	36
			Q(л/с)	0	4.17	5.00	5.83	6.67	7.50	8.33	9.17	10.0
6LS24/01	0.55	0.75	H (м)	8	7	7	6	6	5	4	3	2
6LS24/02	1.1	1.5		16	14	14	13	12	10	8	6	4
6LS24/03	1.5	2		23	21	20	19	17	15	12	9	6
6LS24/04	2.2	3		31	28	27	25	23	20	17	12	8
6LS24/05	3	4		39	36	34	32	29	25	21	16	11
6LS24/06	3	4		47	43	41	38	35	30	25	19	13
6LS24/07	4	5.5		55	50	47	45	41	35	29	22	15
6LS24/08	4	5.5		62	57	54	51	46	40	33	25	17
6LS24/09	5.5	7.5		70	64	61	57	52	46	37	28	19
6LS24/10	5.5	7.5		78	71	68	64	58	51	41	31	21
6LS24/11	5.5	7.5		86	78	74	70	64	56	46	34	23
6LS24/12	7.5	10		94	85	81	76	70	61	50	37	25
6LS24/13	7.5	10		101	92	88	83	75	66	54	41	27
6LS24/14	7.5	10		109	99	95	89	81	71	58	44	30
6LS24/15	7.5	10		117	107	101	95	87	76	62	47	32
6LS24/16	9.3	12.5		125	114	108	102	93	81	66	50	34
6LS24/17	9.3	12.5		133	121	115	108	99	86	70	53	36
6LS24/18	9.3	12.5		140	128	122	114	104	91	75	56	38
6LS24/19	11	15		148	135	128	121	110	96	79	59	40
6LS24/20	11	15		156	142	135	127	116	101	83	62	42
6LS24/21	11	15		164	149	142	134	122	106	87	66	44
6LS24/22	11	15		172	156	149	140	127	111	91	69	47
6LS24/23	13	17.5		179	163	156	146	133	116	95	72	49
6LS24/24	13	17.5		187	170	162	153	139	121	100	75	51
6LS24/25	13	17.5		195	178	169	159	145	127	104	78	53
6LS24/26	15	20		203	185	176	165	151	132	108	81	55
6LS24/27	15	20		211	192	183	172	156	137	112	84	57
6LS24/28	15	20		218	199	189	178	162	142	116	87	59
6LS24/29	15	20		226	206	196	184	168	147	120	91	61
6LS24/30	18.5	25		234	213	203	191	174	152	124	94	63
6LS24/31	18.5	25		242	220	210	197	180	157	129	97	66
6LS24/32	18.5	25		249	227	216	203	185	162	133	100	68
6LS24/33	18.5	25		257	234	223	210	191	167	137	103	70
6LS24/34	18.5	25		265	241	230	216	197	172	141	106	72
6LS24/35	18.5	25		273	249	237	223	203	177	145	109	74
6LS24/36	18.5	25		281	256	243	229	209	182	149	112	76
6LS24/37	22	30		288	263	250	235	214	187	153	116	78
6LS24/38	22	30		296	270	257	242	220	192	158	119	80

Размерный и Вес

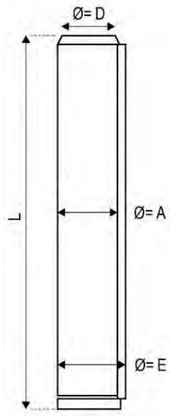

Модель	Мощность		Тип двигателя	Ф=D	Ф=A	Ф=E	L	Вес
	кВт.	Л.с.			мм	мм	мм	кг
6LS24/01	0.55	0.75	4"	2"	145	147	364	7
6LS24/02	1.1	1.5					460	8
6LS24/03	1.5	2					556	10
6LS24/04	2.2	3					652	12
6LS24/05	3	4	4" 5"				748	14
6LS24/06	3	4					844	16
6LS24/07	4	5.5	4" 5" 6"				940	19
6LS24/08	4	5.5					1036	21
6LS24/09	5.5	7.5					1132	22
6LS24/10	5.5	7.5					1228	24
6LS24/11	5.5	7.5					1324	25
6LS24/12	7.5	10					1420	27
6LS24/13	7.5	10					1516	28
6LS24/14	7.5	10					1612	30
6LS24/15	7.5	10					1708	31
6LS24/16	9.3	12.5	5" 6"				1804	33
6LS24/17	9.3	12.5					1900	34
6LS24/18	9.3	12.5					1996	36
6LS24/19	11	15					2092	37
6LS24/20	11	15					2188	39
6LS24/21	11	15					2300	41
6LS24/22	11	15					2396	42
6LS24/23	13	17.5	6"				2492	44
6LS24/24	13	17.5					2588	45
6LS24/25	13	17.5					2684	47
6LS24/26	15	20					2780	48
6LS24/27	15	20					2876	50
6LS24/28	15	20					2972	51
6LS24/29	15	20					3068	53
6LS24/30	18.5	25					3164	54
6LS24/31	18.5	25					3260	56
6LS24/32	18.5	25					3356	57
6LS24/33	18.5	25					3452	59
6LS24/34	18.5	25					3548	60
6LS24/35	18.5	25					3644	62
6LS24/36	18.5	25					3740	63
6LS24/37	22	30	6" 7" 8"				3836	65
6LS24/38	22	30					3932	66

6LS 30

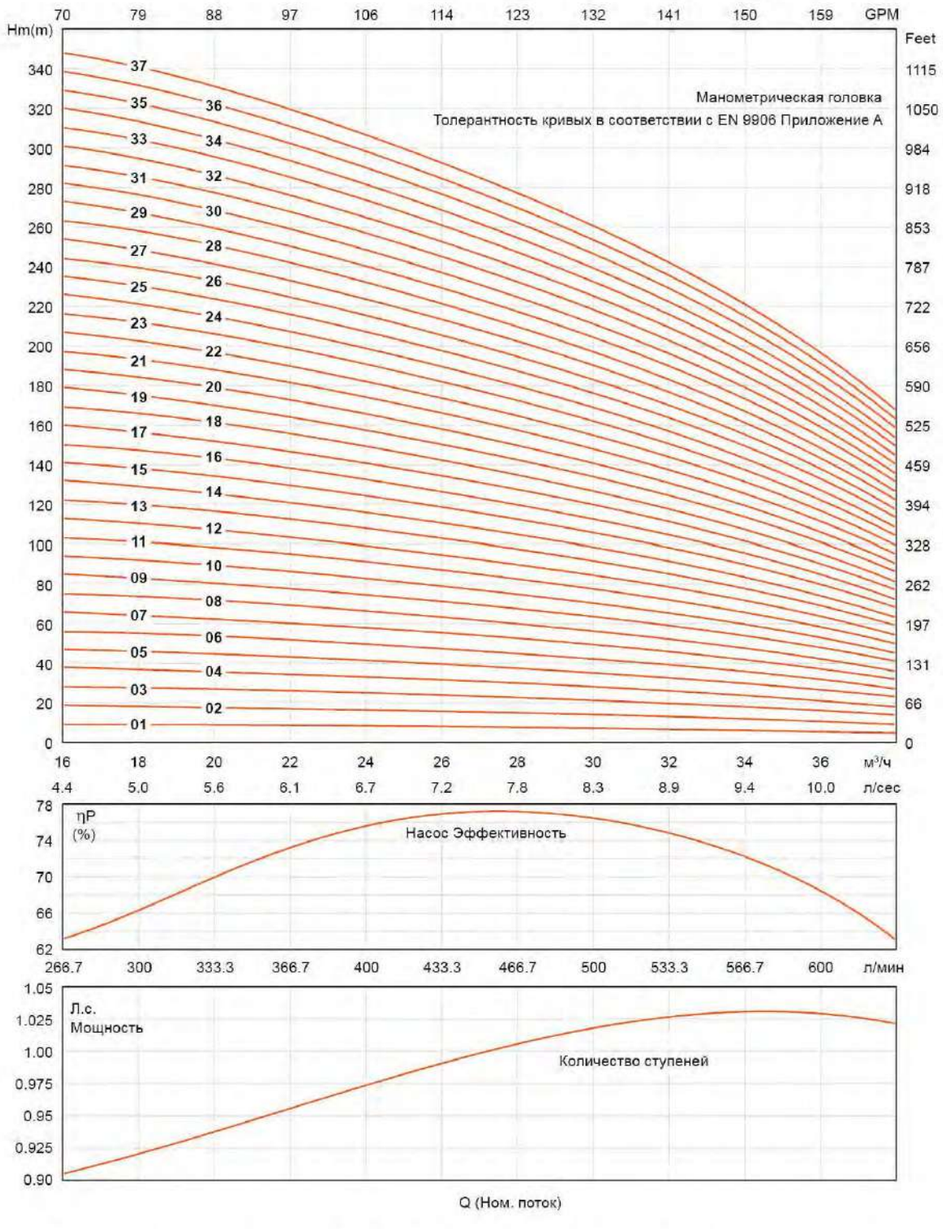

Гидравлические рабочие характеристики были рассчитаны с водой при 15°C при атмосферном давлении 1 бар.
Кривые производительности основаны на кинематической вязкости v = 1 мм²/с и плотности p = 1000 кг/м³

Технические параметры

Модель	Мощность		Производительность n≈2900 об/мин											
	кВт.	Л.с.	Q(м³/ч)	0	16	18	22	24	26	28	30	32	36	38
			Q(л/с)	0	4.44	5.00	6.11	6.67	7.22	7.78	8.33	8.89	10.0	10.56
6LS30/01	0.75	1		10	9	9	9	8	8	8	7	7	5	5
6LS30/02	1.5	2		19	19	18	17	16	16	15	14	13	11	9
6LS30/03	2.2	3		29	28	28	26	25	24	23	21	20	16	14
6LS30/04	3	4		39	38	37	34	33	32	30	28	26	21	18
6LS30/05	4	5.5		49	47	46	43	41	40	38	35	32	27	23
6LS30/06	5.5	7.5		59	56	55	52	49	48	45	42	39	32	27
6LS30/07	5.5	7.5		68	66	64	60	57	56	53	49	46	37	32
6LS30/08	7.5	10		78	75	74	69	66	64	60	56	52	42	36
6LS30/09	7.5	10		88	85	83	77	74	72	68	63	59	48	41
6LS30/10	7.5	10		98	94	92	86	82	80	75	70	65	53	45
6LS30/11	9	12.5		108	103	101	95	90	88	83	77	72	58	50
6LS30/12	9	12.5		117	113	110	103	98	96	90	84	78	64	54
6LS30/13	11	15		127	122	120	112	107	104	98	91	85	69	59
6LS30/14	11	15		137	132	129	120	115	112	105	98	91	74	63
6LS30/15	11	15		147	141	138	129	123	120	113	105	98	80	68
6LS30/16	13	17.5		157	150	147	138	131	128	120	112	104	85	72
6LS30/17	13	17.5		166	160	156	146	139	136	128	119	111	90	77
6LS30/18	15	20		173	169	166	155	148	144	135	126	117	95	81
6LS30/19	15	20	H (м)	182	179	175	163	156	152	143	133	124	101	86
6LS30/20	15	20		191	188	184	172	164	160	150	140	130	106	90
6LS30/21	18.5	25		200	197	193	181	172	168	158	147	137	111	95
6LS30/22	18.5	25		210	207	202	189	180	176	165	154	143	117	99
6LS30/23	18.5	25		218	216	212	198	189	184	173	161	150	122	104
6LS30/24	18.5	25		228	226	221	206	197	192	180	168	156	127	108
6LS30/25	18.5	25		236	235	230	215	205	200	188	175	163	133	113
6LS30/26	22	30		246	244	239	224	213	208	195	182	169	138	117
6LS30/27	22	30		254	254	248	232	221	216	203	189	176	143	122
6LS30/28	22	30		264	263	258	241	230	224	210	196	182	148	126
6LS30/29	22	30		273	273	267	249	238	232	218	203	189	154	131
6LS30/30	22	30		284	282	276	258	246	240	225	210	195	159	135
6LS30/31	22	35		294	291	285	267	254	248	233	217	202	164	140
6LS30/32	22	35		303	301	294	275	262	256	240	224	208	170	144
6LS30/33	22	35		313	310	304	284	271	264	248	231	215	175	149
6LS30/34	22	35		323	320	313	292	279	272	255	238	221	180	153
6LS30/35	22	35		333	329	322	301	287	280	263	245	228	186	158
6LS30/36	30	40		343	338	331	310	295	288	271	252	235	191	163
6LS30/37	30	40		352	348	340	318	303	296	278	259	241	197	167

6LS 30

Размерный и Вес

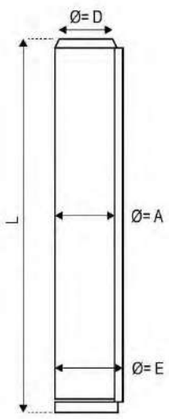

Модель	Мощность		Тип двигателя	Ф=D	Ф=A	Ф=E	L	Вес
	кВт.	Л.с.			мм	мм	мм	кг
6LS30/01	0.75	1	4"	3"	145	147	364	7.4
6LS30/02	1.5	2					460	8.5
6LS30/03	2.2	3					556	10.3
6LS30/04	3	4	4" 5"				652	12.1
6LS30/05	4	5.5	4" 5" 6"				748	16.0
6LS30/06	5.5	7.5					844	17.5
6LS30/07	5.5	7.5					940	19.0
6LS30/08	7.5	10					1036	20.5
6LS30/09	7.5	10					1132	22.0
6LS30/10	7.5	10					1228	23.5
6LS30/11	9	12.5	5" 6"				1324	25.0
6LS30/12	9	12.5					1420	26.5
6LS30/13	11	15					1516	28.0
6LS30/14	11	15					1612	29.5
6LS30/15	11	15					1708	31.0
6LS30/16	13	17.5	6"				1804	32.5
6LS30/17	13	17.5					1900	34.0
6LS30/18	15	20					1996	35.5
6LS30/19	15	20					2092	37.0
6LS30/20	15	20					2188	38.5
6LS30/21	18.5	25					2300	40.9
6LS30/22	18.5	25					2396	42.4
6LS30/23	18.5	25					2492	43.9
6LS30/24	18.5	25					2588	45.4
6LS30/25	18.5	25					2684	46.9
6LS30/26	22	30	6" 7" 8"				2780	48.4
6LS30/27	22	30					2876	49.9
6LS30/28	22	30					2972	51.4
6LS30/29	22	30					3068	52.9
6LS30/30	22	30					3164	54.4
6LS30/31	22	35	6"				3260	55.9
6LS30/32	22	35					3356	57.4
6LS30/33	22	35					3452	58.9
6LS30/34	22	35					3548	60.4
6LS30/35	22	35					3644	61.9
6LS30/36	30	40	6" 7" 8"				3740	63.0
6LS30/37	30	40					3836	65.0

6LS 36

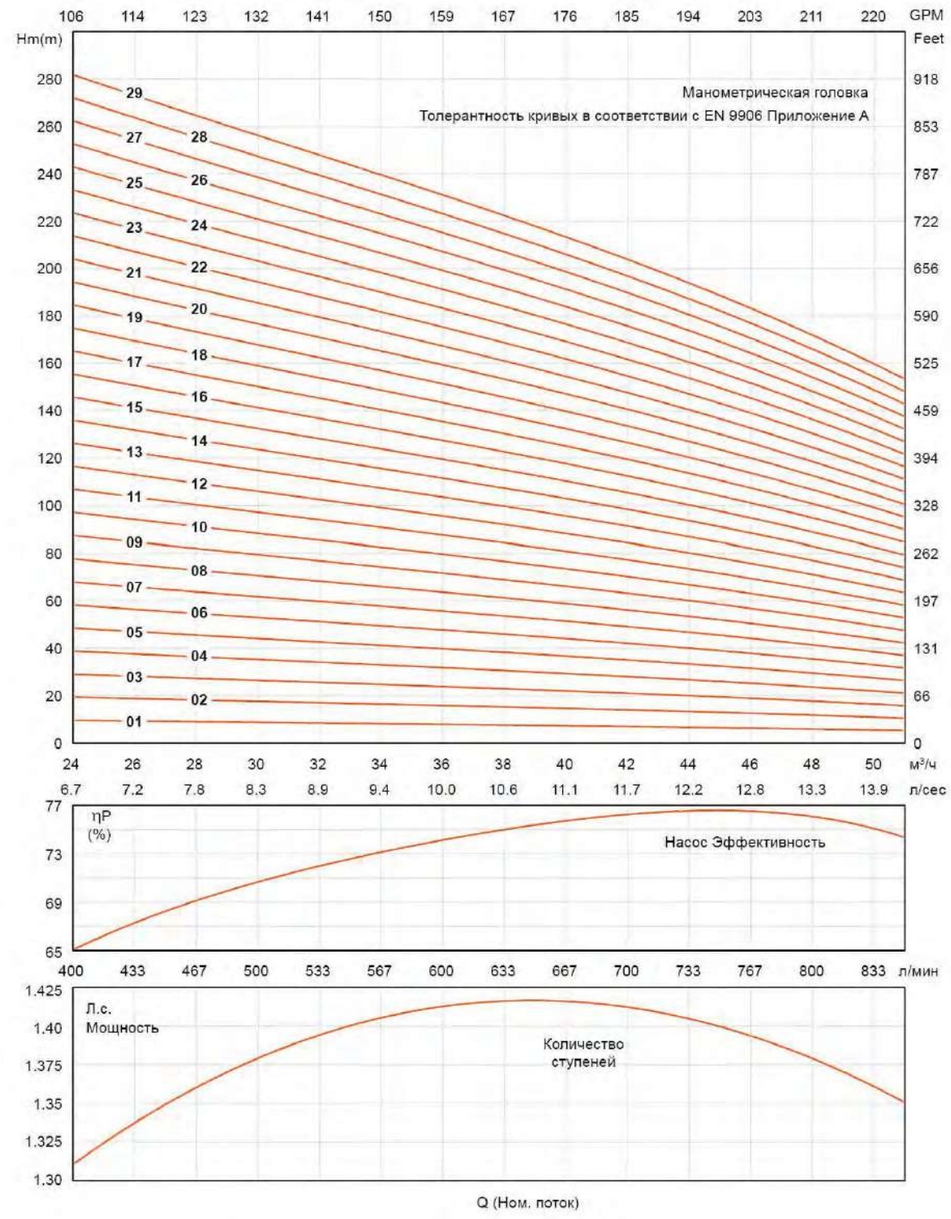

Гидравлические рабочие характеристики были рассчитаны с водой при 15°C при атмосферном давлении 1 бар.
Кривые производительности основаны на кинематической вязкости ν = 1 мм²/с и плотности ρ = 1000 кг/м³

6LS 36

Технические параметры

Модель	Мощность		Производительность n≈2900 об/мин											
	кВт.	Л.с.	Q(м³/ч)	0	24	27	30	33	36	39	42	45	48	51
			Q(л/с)	0	6.67	7.50	8.33	9.17	10.00	10.83	11.67	12.50	13.33	14.17
6LS36/01	1.1	1.5	H (м)	11	10	9	9	8	8	8	7	6	6	5
6LS36/02	2.2	3		23	19	19	18	17	16	15	14	13	12	11
6LS36/03	4	5.5		34	29	28	26	25	24	23	21	19	18	16
6LS36/04	4	5.5		46	39	37	35	34	32	30	28	26	24	21
6LS36/05	5.5	7.5		57	49	46	44	42	40	38	35	32	30	26
6LS36/06	7.5	10		68	58	56	53	51	48	45	42	39	36	32
6LS36/07	7.5	10		80	68	65	61	59	56	53	49	45	41	37
6LS36/08	9	12.5		91	78	74	70	68	64	60	56	52	47	42
6LS36/09	11	15		103	87	84	79	76	71	68	63	58	53	48
6LS36/10	11	15		114	97	93	88	84	79	75	70	65	59	53
6LS36/11	13	17.5		126	107	102	97	93	87	83	77	71	65	58
6LS36/12	13	17.5		137	116	112	105	101	95	90	84	78	71	63
6LS36/13	15	20		148	126	121	114	110	103	98	91	84	77	69
6LS36/14	15	20		160	136	130	123	118	111	105	99	91	83	74
6LS36/15	18.5	25		171	146	139	132	127	119	113	106	97	89	79
6LS36/16	18.5	25		183	155	149	140	135	127	120	113	104	95	85
6LS36/17	18.5	25		194	165	158	149	144	135	128	120	110	101	90
6LS36/18	18.5	25		205	175	167	158	152	143	135	127	117	107	95
6LS36/19	22	30		217	184	177	167	161	151	143	134	123	113	100
6LS36/20	22	30		228	194	186	176	169	159	150	141	130	119	106
6LS36/21	22	30		240	204	195	184	177	167	158	148	136	124	111
6LS36/22	26	35		251	214	205	193	186	175	165	155	143	130	116
6LS36/23	26	35		262	223	214	202	194	183	173	162	149	136	122
6LS36/24	26	35		274	233	223	211	203	191	180	169	156	142	127
6LS36/25	26	35		285	243	232	219	211	199	188	176	162	148	132
6LS36/26	30	40		297	252	242	228	220	206	195	183	169	154	137
6LS36/27	30	40		308	262	251	237	228	214	203	190	175	160	143
6LS36/28	30	40		320	272	260	246	237	222	210	197	182	166	148
6LS36/29	30	40		331	282	270	255	245	230	218	204	188	172	153

Размерный и Вес

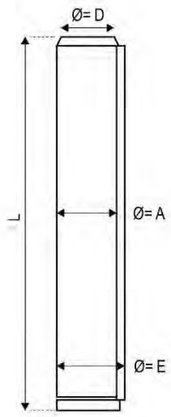

Модель	Мощность		Тип двигателя	Ф=D	Ф=A	Ф=E	L	Вес
	кВт.	Л.с.			мм	мм	мм	кг
6LS36/01	1.1	1.5	4"	2"	145	147	385	7
6LS36/02	2.2	3					498	9
6LS36/03	4	5.5	4" 5" 6"				611	11
6LS36/04	4	5.5					724	14
6LS36/05	5.5	7.5					837	16
6LS36/06	7.5	10					950	18
6LS36/07	7.5	10					1063	20
6LS36/08	9	12.5	5" 6"				1176	22
6LS36/09	11	15					1289	24
6LS36/10	11	15					1402	26
6LS36/11	13	17.5	6"				1515	29
6LS36/12	13	17.5					1628	31
6LS36/13	15	20					1741	33
6LS36/14	15	20					1854	35
6LS36/15	18.5	25					1967	37
6LS36/16	18.5	25					2080	39
6LS36/17	18.5	25					2193	41
6LS36/18	18.5	25					2306	43
6LS36/19	22	30	6" 7" 8"				2419	45
6LS36/20	22	30					2548	48
6LS36/21	22	30					2661	50
6LS36/22	26	35	6"				2774	53
6LS36/23	26	35					2887	55
6LS36/24	26	35					3000	57
6LS36/25	26	35					3113	59
6LS36/26	30	40	6" 7" 8"				3226	61
6LS36/27	30	40					3339	63
6LS36/28	30	40					3452	65
6LS36/29	30	40					3565	67

6LS 46

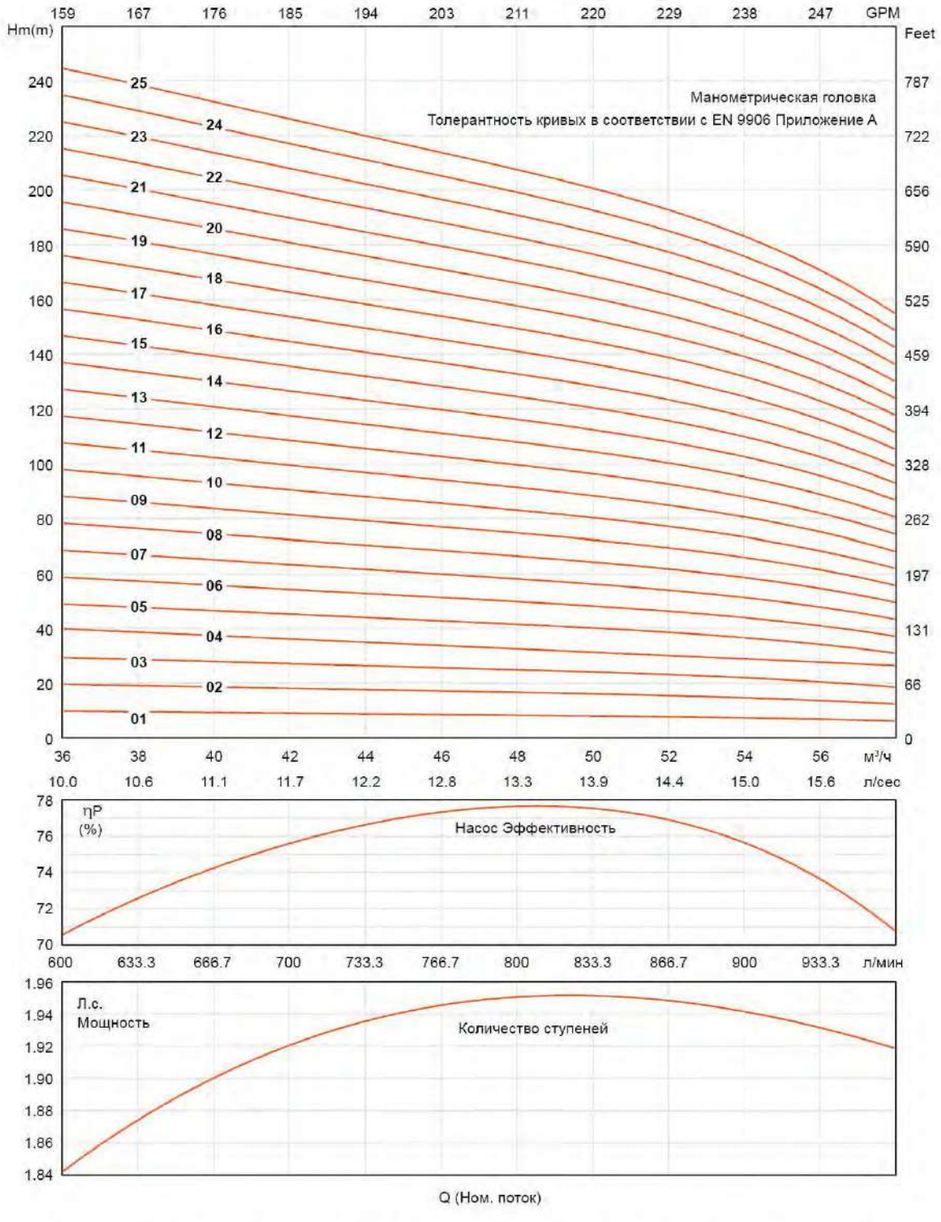

Гидравлические рабочие характеристики были рассчитаны с водой при 15°C при атмосферном давлении 1 бар.
Кривые производительности основаны на кинематической вязкости ν = 1 мм²/с и плотности ρ = 1000 кг/м³

Технические параметры

Модель	Мощность		Производительность n≈2900 об/мин											
	кВт.	Л.с.	Q(м³/ч)	0	36	38	40	42	44	46	48	50	54	58
			Q(л/с)	0	10.00	10.56	11.11	11.67	12.12	12.78	13.33	13.89	15.00	16.11
6LS46/01	1.5	2	H (м)	13	10	10	9	9	9	9	8	8	7	6
6LS46/02	3	4		26	20	19	19	18	18	17	17	16	15	12
6LS46/03	5.5	7.5		39	29	29	28	27	26	26	25	24	22	19
6LS46/04	7.5	10		52	39	38	37	36	35	34	33	32	29	25
6LS46/05	7.5	10		65	49	48	47	46	44	43	42	40	37	31
6LS46/06	9	12.5		78	59	57	56	55	53	51	50	48	44	37
6LS46/07	11	15		91	69	67	65	64	62	60	58	56	51	43
6LS46/08	13	17.5		104	78	76	74	73	70	68	66	64	58	50
6LS46/09	15	20		117	88	86	84	82	79	77	75	72	66	56
6LS46/10	15	20		130	98	95	93	91	88	85	83	80	73	62
6LS46/11	18.5	25		143	108	105	102	100	97	94	91	88	80	68
6LS46/12	18.5	25		156	118	114	112	109	106	102	100	96	88	74
6LS46/13	22	30		169	127	124	121	118	114	111	108	104	95	81
6LS46/14	22	30		182	137	133	130	127	123	119	116	112	102	87
6LS46/15	22	30		195	147	143	140	137	132	128	125	120	110	93
6LS46/16	26	35		208	157	152	149	146	141	136	133	128	117	99
6LS46/17	26	35		221	167	162	158	155	150	145	141	136	124	105
6LS46/18	30	40		234	176	171	167	164	158	153	149	144	131	112
6LS46/19	30	40		247	186	181	177	173	167	162	158	152	139	118
6LS46/20	30	40		260	196	190	186	182	176	170	166	160	146	124
6LS46/21	37	50		273	206	200	195	191	185	179	174	168	153	130
6LS46/22	37	50		286	216	209	205	200	194	187	183	176	161	136
6LS46/23	37	50		299	225	219	214	209	202	196	191	184	168	143
6LS46/24	37	50		312	235	228	223	218	211	204	199	192	175	149
6LS46/25	37	50		325	245	238	233	228	220	213	208	200	183	155

6LS 46

Размерный и Вес

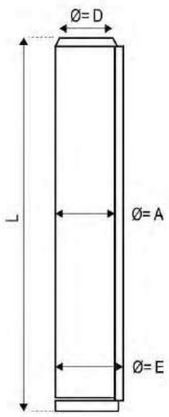

Модель	Мощность		Тип двигателя	Ф=D	Ф=A	Ф=E	L	Вес
	кВт.	Л.с.			мм	мм	мм	кг
6LS46/01	1.5	2	4"				385	6.6
6LS46/02	3	4	5" 6"				498	9.4
6LS46/03	5.5	7.5					611	12.0
6LS46/04	7.5	10	4" 5" 6"				724	13.6
6LS46/05	7.5	10					837	15.7
6LS46/06	9	12.5	5" 6"				950	17.9
6LS46/07	11	15					1063	20.0
6LS46/08	13	17.5					1176	22.2
6LS46/09	15	20					1289	24.3
6LS46/10	15	20	6"				1402	26.4
6LS46/11	18.5	25					1515	28.5
6LS46/12	18.5	25					1628	30.7
6LS46/13	22	30		3"	145	147	1741	32.8
6LS46/14	22	30	6" 7" 8"				1854	34.9
6LS46/15	22	30					1967	37.0
6LS46/16	26	35	6"				2080	39.1
6LS46/17	26	35					2193	41.3
6LS46/18	30	40					2306	43.4
6LS46/19	30	40					2419	45.5
6LS46/20	30	40					2548	48.3
6LS46/21	37	50	6" 7" 8"				2661	50.5
6LS46/22	37	50					2774	52.6
6LS46/23	37	50					2887	54.7
6LS46/24	37	50					3000	56.8
6LS46/25	37	50					3113	58.9

6LS 60

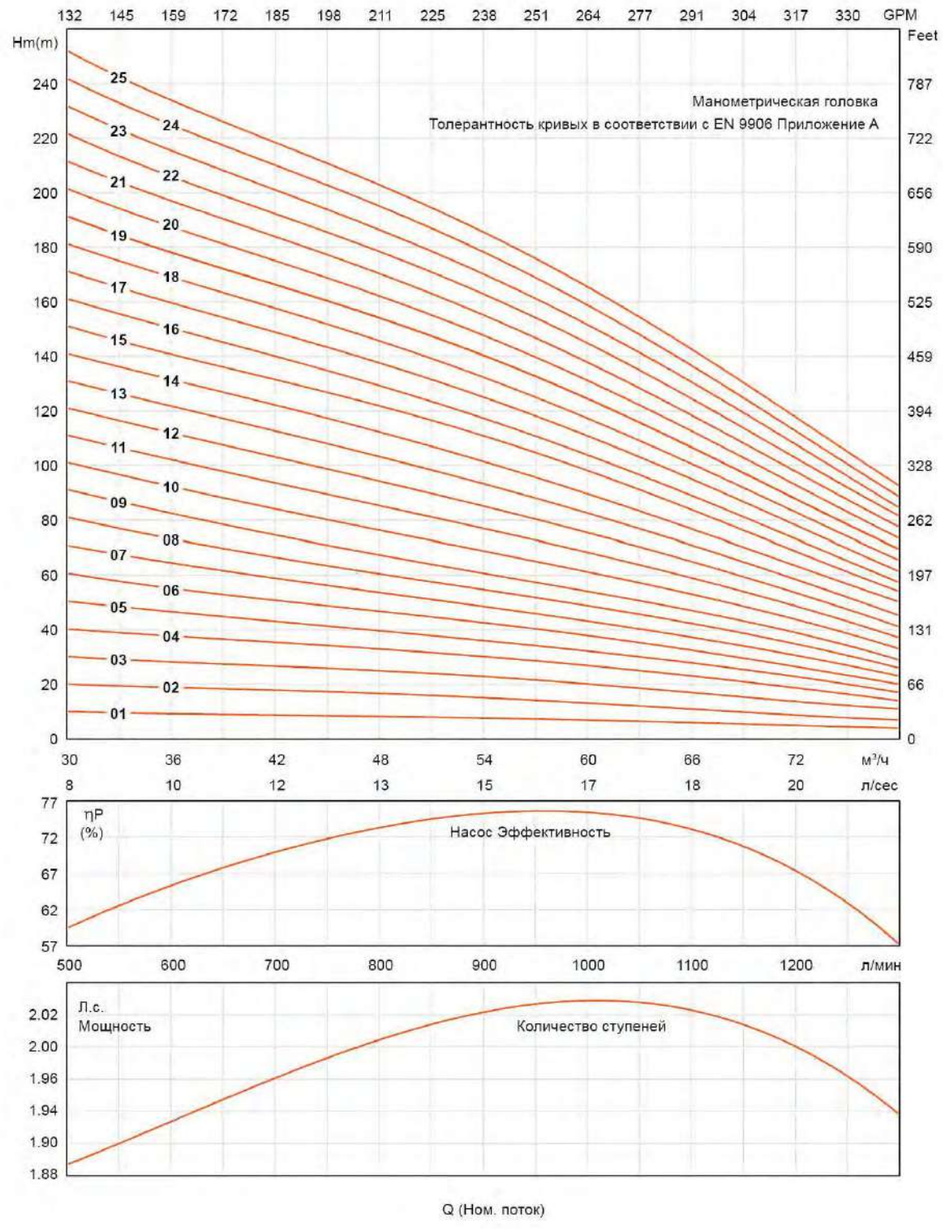

Гидравлические рабочие характеристики были рассчитаны с водой при 15°C при атмосферном давлении 1 бар.
Кривые производительности основаны на кинематической вязкости v = 1 мм²/с и плотности p = 1000 кг/м³

6LS 60

Технические параметры

Модель	Мощность		Производительность n≈2900 об/мин										
	кВт.	Л.с.	Q(м³/ч)	0	30	36	42	48	54	60	66	72	78
			Q(л/с)	0	8.33	10.00	11.67	13.33	15.00	16.67	18.33	20.00	21.67
6LS60/01	1.5	2	H (м)	11	10	9	9	8	8	7	6	5	4
6LS60/02	3	4		22	20	19	18	17	15	13	11	9	7
6LS60/03	5.5	7.5		33	30	28	27	25	23	20	17	14	11
6LS60/04	7.5	10		44	40	37	36	33	30	27	23	19	14
6LS60/05	7.5	10		55	51	47	43	40	36	32	28	23	17
6LS60/06	9	12.5		65	61	56	50	47	43	38	32	27	20
6LS60/07	11	15		76	71	65	58	54	49	43	37	31	23
6LS60/08	11	15		87	81	74	65	61	55	49	42	35	26
6LS60/09	13	17.5		98	91	84	73	68	61	54	47	39	29
6LS60/10	15	20		109	101	93	83	77	69	61	53	44	33
6LS60/11	18.5	25		120	111	102	93	86	77	68	59	49	37
6LS60/12	18.5	25		131	121	112	103	95	85	75	65	54	41
6LS60/13	18.5	25		142	131	121	113	104	93	82	71	59	45
6LS60/14	22	30		153	141	130	123	113	101	89	77	64	50
6LS60/15	22	30		164	152	140	133	122	109	100	83	69	54
6LS60/16	26	35		174	162	149	141	130	117	103	89	74	57
6LS60/17	26	35		185	172	158	150	138	125	110	95	79	61
6LS60/18	26	35		196	182	167	159	146	132	117	100	84	65
6LS60/19	30	40		207	192	177	167	155	140	124	106	89	69
6LS60/20	30	40		218	202	186	176	163	147	131	112	94	73
6LS60/21	30	40		229	212	195	185	171	155	137	118	99	77
6LS60/22	37	50		240	222	205	193	179	163	144	124	104	81
6LS60/23	37	50		251	232	214	202	187	170	151	130	109	84
6LS60/24	37	50		262	242	223	211	196	178	158	136	114	88
6LS60/25	37	50		273	253	233	219	204	185	165	142	119	92

Размерный и Вес

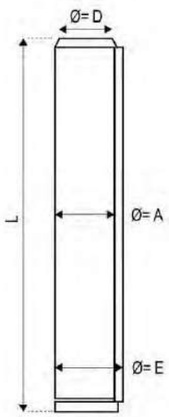

Модель	Мощность		Тип двигателя	Ф=D	Ф=A	Ф=E	L	Вес
	кВт.	Л.с.			мм	мм	мм	кг
6LS60/01	1.5	2	4"	4"	145	147	385	7.2
6LS60/02	3	4	5" 6"				498	9.4
6LS60/03	5.5	7.5	4" 5" 6"				611	11.6
6LS60/04	7.5	10					724	13.6
6LS60/05	7.5	10					837	15.7
6LS60/06	9	12.5	5" 6"				950	17.9
6LS60/07	11	15					1063	19.9
6LS60/08	11	15					1176	21.9
6LS60/09	13	17.5	6"				1289	23.9
6LS60/10	15	20					1402	25.9
6LS60/11	18.5	25					1515	28.0
6LS60/12	18.5	25					1628	30.0
6LS60/13	18.5	25					1741	32.0
6LS60/14	22	30	6" 7" 8"				1854	34.0
6LS60/15	22	30					1967	36.0
6LS60/16	26	35	6"				2080	38.0
6LS60/17	26	35					2193	40.0
6LS60/18	26	35					2306	42.0
6LS60/19	30	40	6" 7" 8"				2419	44.0
6LS60/20	30	40					2548	46.7
6LS60/21	30	40					2661	48.7
6LS60/22	37	50					2774	50.7
6LS60/23	37	50					2887	52.7
6LS60/24	37	50					3000	54.8
6LS60/25	37	50					3113	56.8

6LS 75

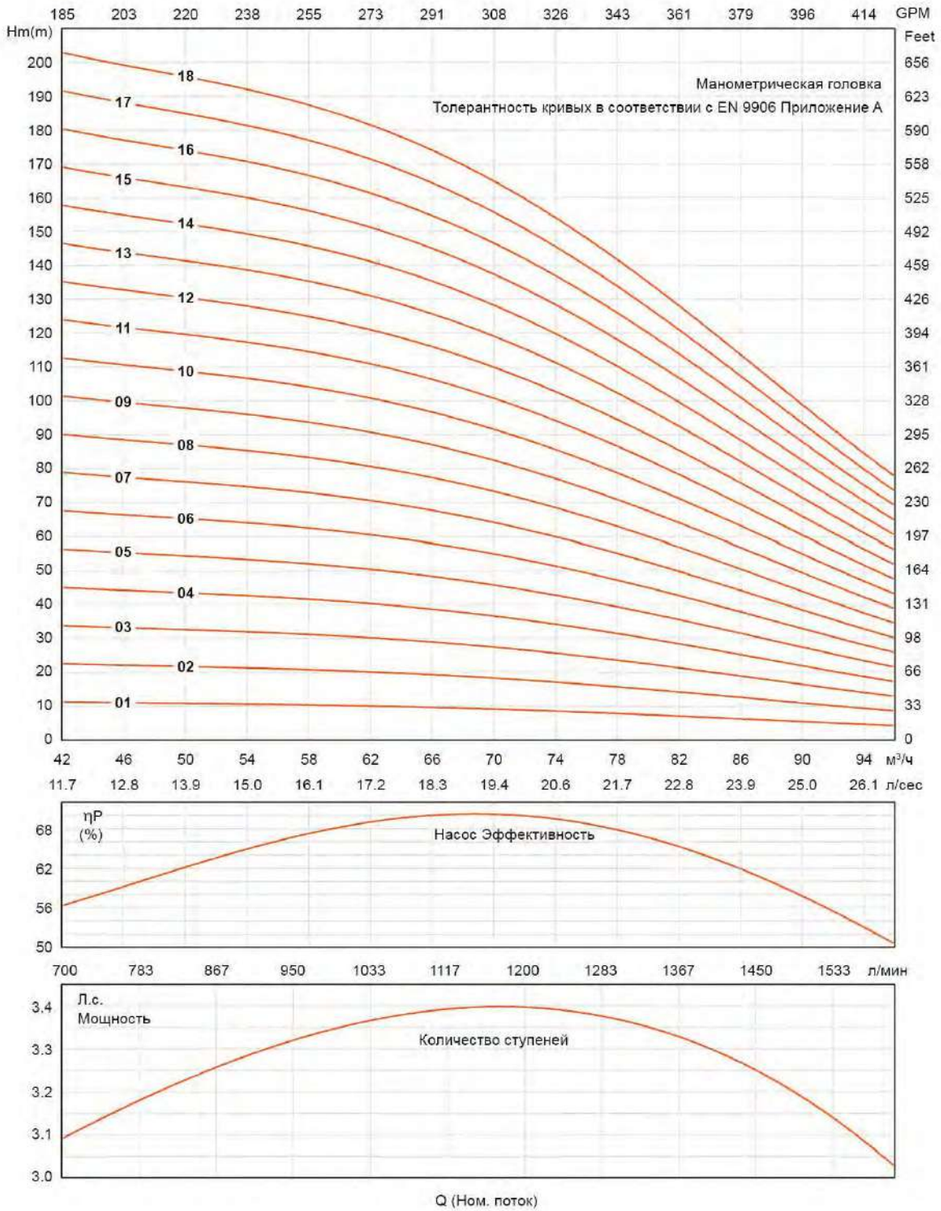

Гидравлические рабочие характеристики были рассчитаны с водой при 15°C при атмосферном давлении 1 бар.
Кривые производительности основаны на кинематической вязкости ν = 1 мм²/с и плотности ρ = 1000 кг/м³

Технические параметры

Модель	Мощность		Производительность n≈2900 об/мин										
	кВт.	Л.с.	Q(м³/ч)	0	42	54	64	70	75	80	84	90	96
			Q(л/с)	0	11.67	15.00	17.78	19.44	20.83	22.22	23.33	25.00	26.67
6LS75/01	3	4	H (м)	16	11	11	10	9	8	7	7	6	4
6LS75/02	5.5	7.5		32	23	21	20	19	17	15	13	11	9
6LS75/03	7.5	10		49	34	32	30	28	25	22	20	17	13
6LS75/04	11	15		65	45	43	40	37	33	30	27	22	17
6LS75/05	13	17.5		81	56	53	49	47	41	37	34	28	21
6LS75/06	15	20		97	68	64	59	56	50	45	40	33	26
6LS75/07	18.5	25		113	79	74	69	65	58	52	47	39	30
6LS75/08	18.5	25		130	90	85	79	74	66	60	54	45	34
6LS75/09	22	30		146	102	96	89	84	75	67	60	50	39
6LS75/10	25	35		162	113	106	99	93	83	74	67	56	43
6LS75/11	30	40		178	124	117	109	102	91	82	74	61	47
6LS75/12	30	40		194	135	128	119	112	99	89	81	67	51
6LS75/13	37	50		210	147	138	128	121	108	97	87	72	56
6LS75/14	37	50		227	158	149	138	130	116	104	94	78	60
6LS75/15	37	50		243	169	160	148	140	124	112	101	84	64
6LS75/16	45	60		259	180	170	158	149	133	119	107	89	69
6LS75/17	45	60		275	192	181	168	158	141	127	114	95	73
6LS75/18	45	60		291	203	191	178	167	149	134	121	100	77

Размерный и Вес

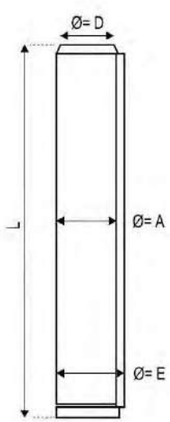

Модель	Мощность		Тип двигателя	Ф=D	Ф=A	Ф=E	L	Вес
	кВт.	Л.с.			мм	мм	мм	кг
6LS75/01	3	4	4" 5"	4"	145	149	439	11
6LS75/02	5.5	7.5	4" 5" 6"				580	14
6LS75/03	7.5	10					721	17
6LS75/04	11	15	5" 6"				862	20
6LS75/05	13	17.5	6"				1003	23
6LS75/06	15	20					1144	26
6LS75/07	18.5	25					1285	29
6LS75/08	18.5	25					1426	32
6LS75/09	22	30	6" 7" 8"				1567	35
6LS75/10	25	35	6"				1708	38
6LS75/11	30	40	6" 7" 8"				1849	41
6LS75/12	30	40					1990	44
6LS75/13	37	50					2131	47
6LS75/14	37	50					2272	50
6LS75/15	37	50					2413	54
6LS75/16	45	60	7" 8"				2554	57
6LS75/17	45	60					2695	60
6LS75/18	45	60					2836	63

6LS 90

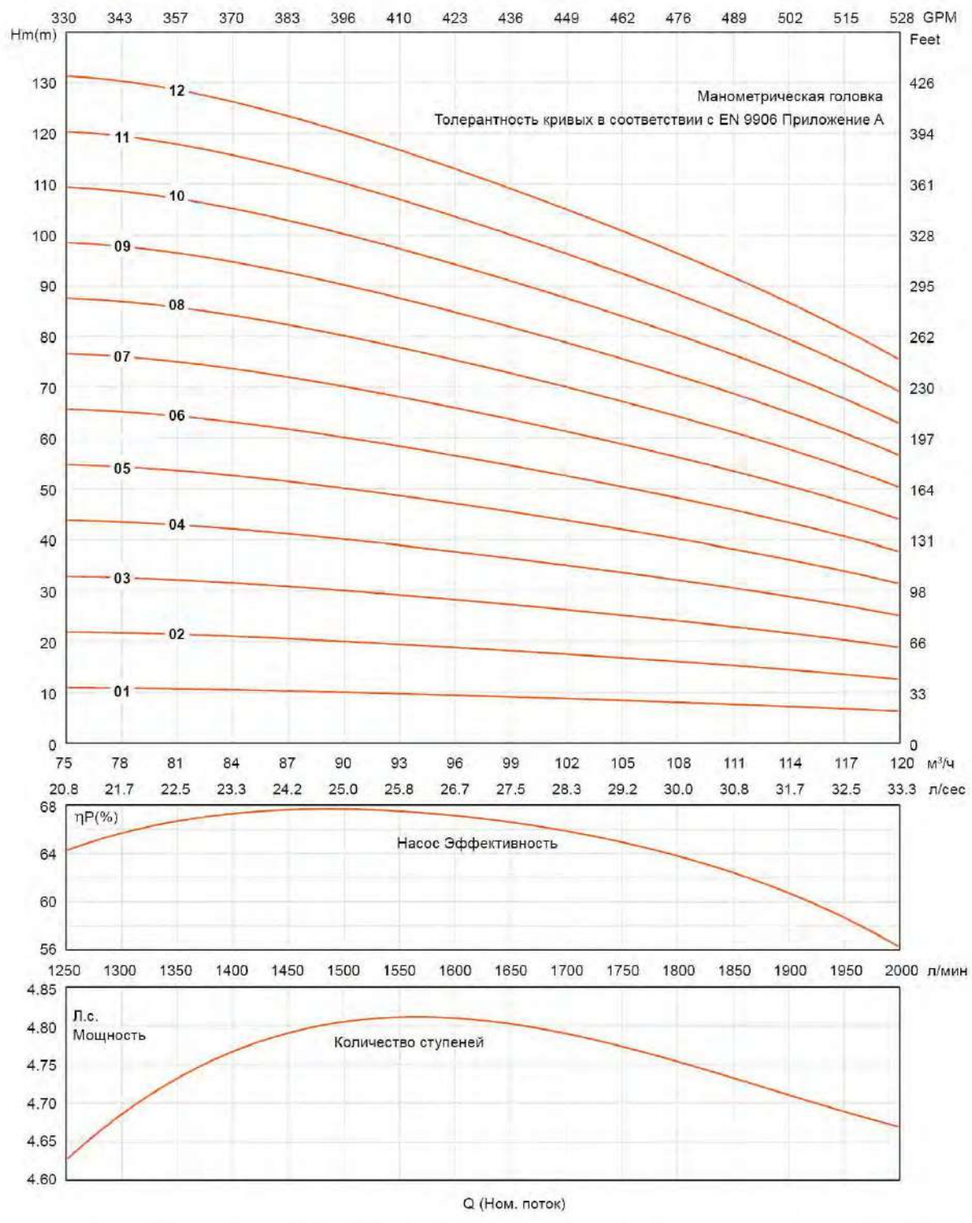

Гидравлические рабочие характеристики были рассчитаны с водой при 15°C при атмосферном давлении 1 бар.
Кривые производительности основаны на кинематической вязкости v = 1 мм²/с и плотности p = 1000 кг/м³

Технические параметры

Модель	Мощность		Производительность n≈2900 об/мин										
	кВт.	Л.с.	Q(м³/ч)	0	75	84	90	96	100	105	110	115	120
			Q(л/с)	0	20.83	23.33	25.00	26.67	27.78	29.17	30.56	31.94	33.33
6LS90/01	4	5.5	H (м)	15	11	11	10	9	9	8	8	7	6
6LS90/02	7.5	10		31	22	21	20	19	18	17	16	14	13
6LS90/03	11	15		46	33	32	30	28	27	25	23	21	19
6LS90/04	15	20		62	44	42	40	38	36	33	31	28	25
6LS90/05	18.5	25		77	55	53	50	47	45	42	39	35	31
6LS90/06	22	30		93	66	63	60	57	54	50	47	42	38
6LS90/07	26	35		108	77	74	70	66	63	59	55	50	44
6LS90/08	30	40		124	88	84	80	76	72	67	62	57	50
6LS90/09	37	50		139	98	95	90	85	81	75	70	64	56
6LS90/10	37	50		155	109	105	100	95	90	84	78	71	63
6LS90/11	45	60		170	120	116	110	104	99	92	86	78	69
6LS90/12	45	60		186	131	126	120	113	108	100	94	85	75

Размерный и Вес

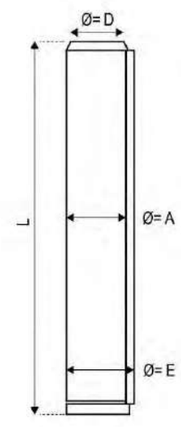

Модель	Мощность		Тип двигателя	Ф=D	Ф=A	Ф=E	L	Вес
	кВт.	Л.с.			мм	мм	мм	кг
6LS90/01	4	5.5	4" 5" 6"	4"	145	149	439	11
6LS90/02	7.5	10					580	14
6LS90/03	11	15	5" 6"				721	17
6LS90/04	15	20	6"				862	20
6LS90/05	18.5	25					1003	23
6LS90/06	22	30	6" 7" 8"				1144	26
6LS90/07	26	35	6"				1285	29
6LS90/08	30	40	6" 7" 8"				1426	32
6LS90/09	37	50					1567	35
6LS90/10	37	50					1708	38
6LS90/11	45	60	7" 8"				1849	41
6LS90/12	45	60					1990	44

8LS 77

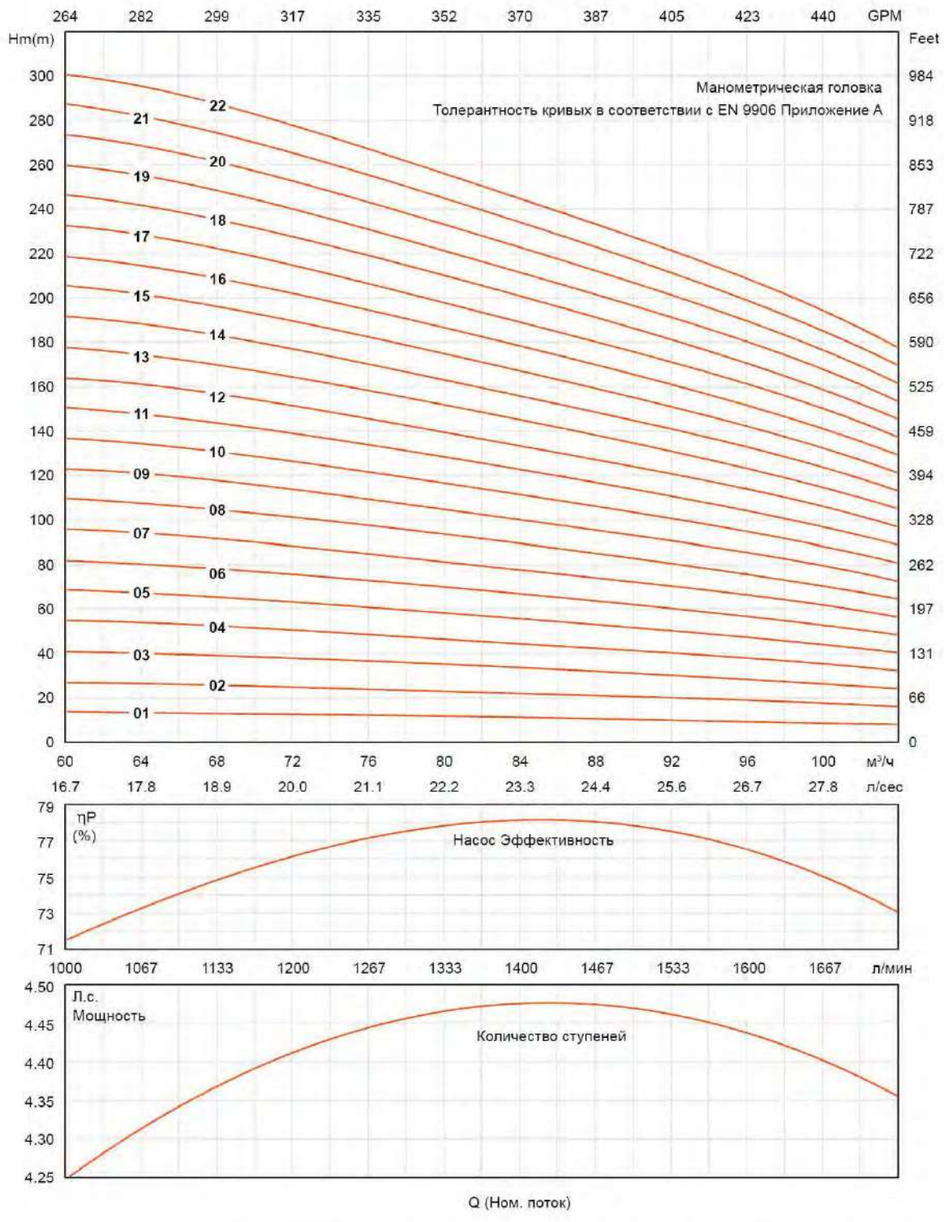

Гидравлические рабочие характеристики были рассчитаны с водой при 15°C при атмосферном давлении 1 бар.
Кривые производительности основаны на кинематической вязкости v = 1 мм²/с и плотности p = 1000 кг/м³

Технические параметры

Модель	Мощность		Производительность n≈2900 об/мин										
	кВт.	Л.с.	Q(м³/ч)	0	60	64	68	72	76	80	84	88	96	104
			Q(л/с)	0	16.67	17.78	18.89	20.00	21.11	22.22	23.33	24.44	26.67	28.89
8LS77/1	4	5.5		19	14	13	13	13	12	12	11	11	9	8
8LS77/2	7.5	10		36	27	26	26	25	24	23	22	21	19	16
8LS77/3	11	15		55	41	40	39	38	37	35	34	32	28	24
8LS77/4	13	17.5		72	55	54	52	51	49	46	45	42	38	32
8LS77/5	18.5	25		92	69	67	65	64	61	58	56	53	47	40
8LS77/6	22	30		110	82	80	78	76	73	70	67	64	56	48
8LS77/7	26	35		129	96	94	91	89	85	81	78	74	66	56
8LS77/8	26	35		148	110	107	104	102	98	93	90	85	75	64
8LS77/9	30	40		165	123	121	117	114	110	104	101	95	85	72
8LS77/10	37	50		184	137	134	130	127	122	116	112	106	94	80
8LS77/11	37	50	H	203	151	147	143	140	134	128	123	117	103	88
8LS77/12	45	60	(м)	220	164	161	156	152	146	139	134	127	113	96
8LS77/13	45	60		233	178	174	169	165	159	151	146	138	122	104
8LS77/14	51	70		247	192	188	182	178	171	162	157	148	132	112
8LS77/15	51	70		265	206	201	195	191	183	174	168	159	141	120
8LS77/16	55	75		294	219	214	208	203	195	186	179	170	150	128
8LS77/17	55	75		313	233	228	221	216	207	197	190	180	160	136
8LS77/18	59	80		332	247	241	234	229	220	209	202	191	169	144
8LS77/19	66	90		349	260	255	247	241	232	220	213	201	179	152
8LS77/20	66	90		368	274	268	260	254	244	232	224	212	188	160
8LS77/21	75	100		387	288	281	273	267	256	244	235	223	197	168
8LS77/22	75	100		406	301	295	286	279	268	255	246	233	207	176

Размерный и Вес

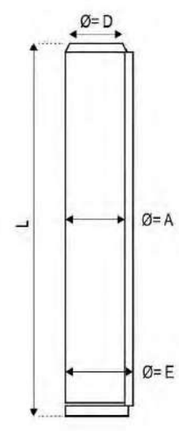

Модель	Мощность		Тип двигателя	Ф=D	Ф=A	Ф=E	L	Вес
	кВт.	Л.с.			мм	мм	мм	кг
8LS77/1	4	5.5	5" 6"	5"	195	197	570	22.4
8LS77/2	7.5	10					698	25.2
8LS77/3	11	15					826	28.7
8LS77/4	13	17.5	6"				954	32.0
8LS77/5	18.5	25					1082	35.4
8LS77/6	22	30	6" 7" 8"				1210	38.7
8LS77/7	26	35	6"				1338	42.1
8LS77/8	26	35					1466	45.5
8LS77/9	30	40	6" 7" 8"				1605	51.6
8LS77/10	37	50					1733	55.5
8LS77/11	37	50					1861	59.4
8LS77/12	45	60	7" 8"				1989	63.3
8LS77/13	45	60					2117	67.2
8LS77/14	51	70					2245	71.1
8LS77/15	51	70					2373	75.0
8LS77/16	55	75	8"				2501	78.9
8LS77/17	55	75					2629	82.8
8LS77/18	59	80	7" 8"				2757	86.7
8LS77/19	66	90					2885	90.6
8LS77/20	66	90					3013	94.5
8LS77/21	75	100	8" 10"				3141	98.4
8LS77/22	75	100					3269	102.3

8LS 94

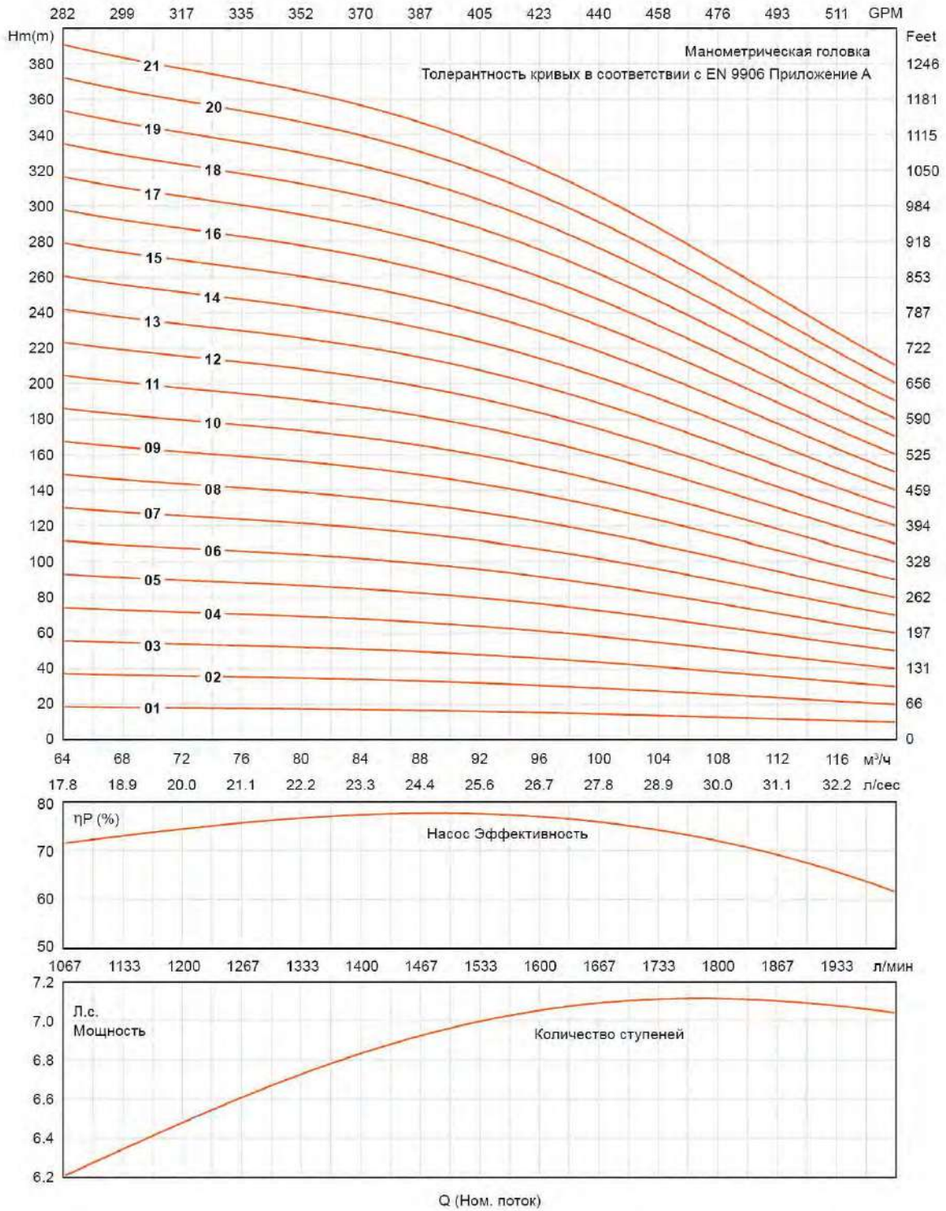

Гидравлические рабочие характеристики были рассчитаны с водой при 15°C при атмосферном давлении 1 бар.
Кривые производительности основаны на кинематической вязкости ν = 1 мм²/с и плотности ρ = 1000 кг/м³

Технические параметры

Модель	Мощность		Производительность n≈2900 об/мин										
	кВт.	Л.с.	Q(м³/ч)	0	64	72	80	84	88	92	96	104	112	120
			Q(л/с)	0	17.78	20.00	22.22	23.33	24.44	25.56	26.67	28.89	31.11	33.33
8LS94/1	5.5	7.5	H (м)	25	19	18	17	17	17	16	15	14	12	10
8LS94/2	11	15		49	37	36	35	34	33	32	30	27	24	20
8LS94/3	15	20		74	56	54	52	51	50	48	46	41	36	30
8LS94/4	22	30		98	75	72	69	68	66	64	61	55	48	40
8LS94/5	26	35		123	93	90	87	85	83	80	76	68	59	50
8LS94/6	37	50		147	112	107	104	102	100	96	91	82	71	60
8LS94/7	37	50		172	130	125	121	119	116	112	106	96	83	70
8LS94/8	45	60		196	149	143	139	136	133	128	122	110	95	80
8LS94/9	51	70		221	168	161	156	153	149	144	137	123	107	90
8LS94/10	51	70		245	186	179	173	170	166	160	152	137	119	100
8LS94/11	59	80		270	205	197	191	188	183	175	167	151	131	110
8LS94/12	66	90		294	224	215	208	205	199	191	182	164	143	120
8LS94/13	75	100		319	242	233	225	222	216	207	198	178	154	130
8LS94/14	75	100		343	261	251	243	239	232	223	213	192	166	140
8LS94/15	81	110		368	279	269	260	256	249	239	228	205	178	150
8LS94/16	92	125		392	298	287	277	273	266	255	243	219	190	160
8LS94/17	92	125		417	317	305	295	290	282	271	258	233	202	170
8LS94/18	110	150		441	335	322	312	307	299	287	273	247	214	180
8LS94/19	110	150		466	354	340	329	324	316	303	289	260	226	190
8LS94/20	110	150		490	373	358	346	341	332	319	304	274	238	200
8LS94/21	110	150		515	391	376	364	358	349	335	319	288	250	210

Размерный и Вес

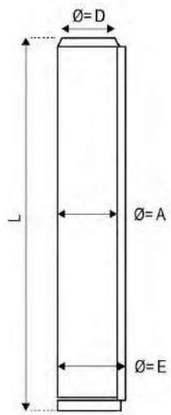

Модель	Мощность		Тип двигателя	Ф=D	Ф=A	Ф=E	L	Вес
	кВт.	Л.с.			мм	мм	мм	кг
8LS94/1	5.5	7.5	5" 6"	5"	195	197	570	23.0
8LS94/2	11	15					698	27.0
8LS94/3	15	20	6"				826	31.1
8LS94/4	22	30	6" 7" 8"				954	35.1
8LS94/5	26	35	6"				1082	39.2
8LS94/6	37	50	6" 7" 8"				1221	44.2
8LS94/7	37	50					1349	48.3
8LS94/8	45	60	7" 8"				1477	52.3
8LS94/9	51	70					1605	56.4
8LS94/10	51	70					1733	60.4
8LS94/11	59	80					1861	64.5
8LS94/12	66	90					1989	68.5
8LS94/13	75	100	8" 10"				2117	72.5
8LS94/14	75	100					2245	76.6
8LS94/15	81	110					2373	80.6
8LS94/16	92	125					2501	84.7
8LS94/17	92	125					2629	88.7
8LS94/18	110	150	10"				2757	92.8
8LS94/19	110	150					2885	96.8
8LS94/20	110	150					3013	100.9
8LS94/21	110	150					3141	104.9

10LS 110

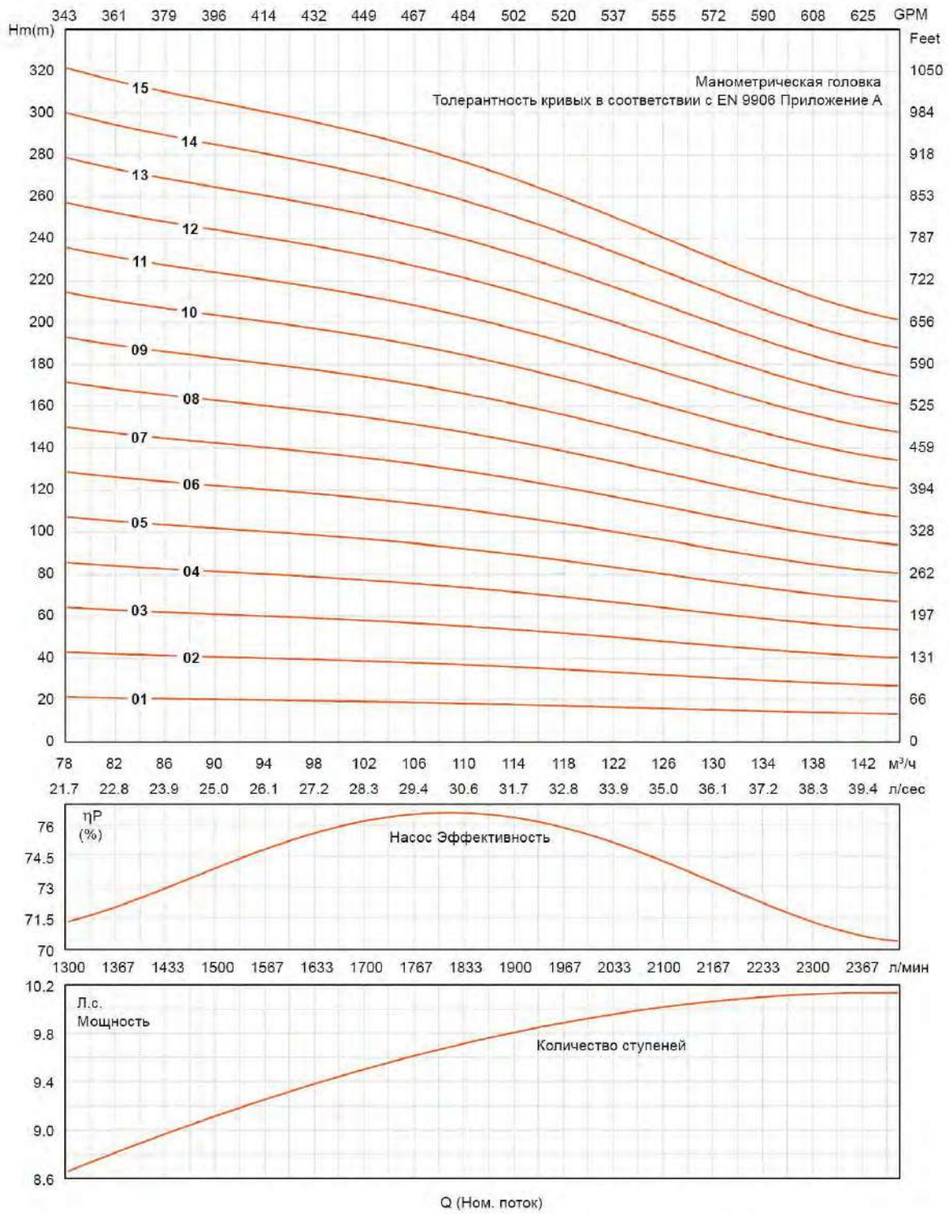

Гидравлические рабочие характеристики были рассчитаны с водой при 15°C при атмосферном давлении 1 бар.
Кривые производительности основаны на кинематической вязкости v = 1 мм²/с и плотности p = 1000 кг/м³

Технические параметры

Модель	Мощность		Производительность n≈2900 об/мин										
	кВт.	Л.с.	Q(м³/ч)	0	78	84	90	100	108	115	125	135	145
			Q(л/с)	0	21.67	23.33	25.00	27.78	30.00	31.94	34.72	37.50	40.28
10LS110/01	7.5	10	H (м)	25	22	21	20	20	19	18	16	15	13
10LS110/02	15	20		50	43	42	41	39	37	36	32	29	27
10LS110/03	22	30		74	65	62	61	59	56	53	49	44	40
10LS110/04	30	40		99	86	83	81	79	74	71	65	58	54
10LS110/05	37	50		124	108	104	102	99	93	89	81	73	67
10LS110/06	45	60		149	129	125	122	118	111	107	97	88	80
10LS110/07	51	70		173	151	145	142	138	130	125	114	102	94
10LS110/08	59	80		198	172	166	163	158	148	142	130	117	107
10LS110/09	66	90		223	194	187	183	178	167	160	146	131	121
10LS110/10	75	100		248	215	208	203	197	185	178	162	146	134
10LS110/11	81	110		273	237	228	224	217	204	196	179	161	148
10LS110/12	92	125		297	258	249	244	237	222	213	195	175	161
10LS110/13	110	150		322	280	270	265	257	241	231	211	190	174
10LS110/14	110	150		347	301	291	285	276	259	249	227	204	188
10LS110/15	110	150		372	323	311	305	296	278	267	244	219	201

Размерный и Вес

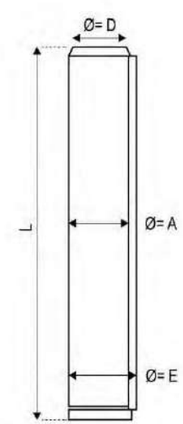

Модель	Мощность		Тип двигателя	Ф=D	Ф=A	Ф=E	L	Вес
	кВт.	Л.с.			мм	мм	мм	кг
10LS110/01	7.5	10	6"	6"	232	234	608	30
10LS110/02	15	20					764	36
10LS110/03	22	30	6" 7" 8"				920	42
10LS110/04	30	40					1076	50
10LS110/05	37	50					1232	55
10LS110/06	45	60	7" 8"				1388	62
10LS110/07	51	70					1544	68
10LS110/08	59	80					1700	74
10LS110/09	66	90					1856	80
10LS110/10	75	100	8" 10"				2012	86
10LS110/11	81	110					2168	92
10LS110/12	92	125					2324	98
10LS110/13	110	150	10"				2480	104
10LS110/14	110	150					2636	110
10LS110/15	110	150					2792	116

10LS 125

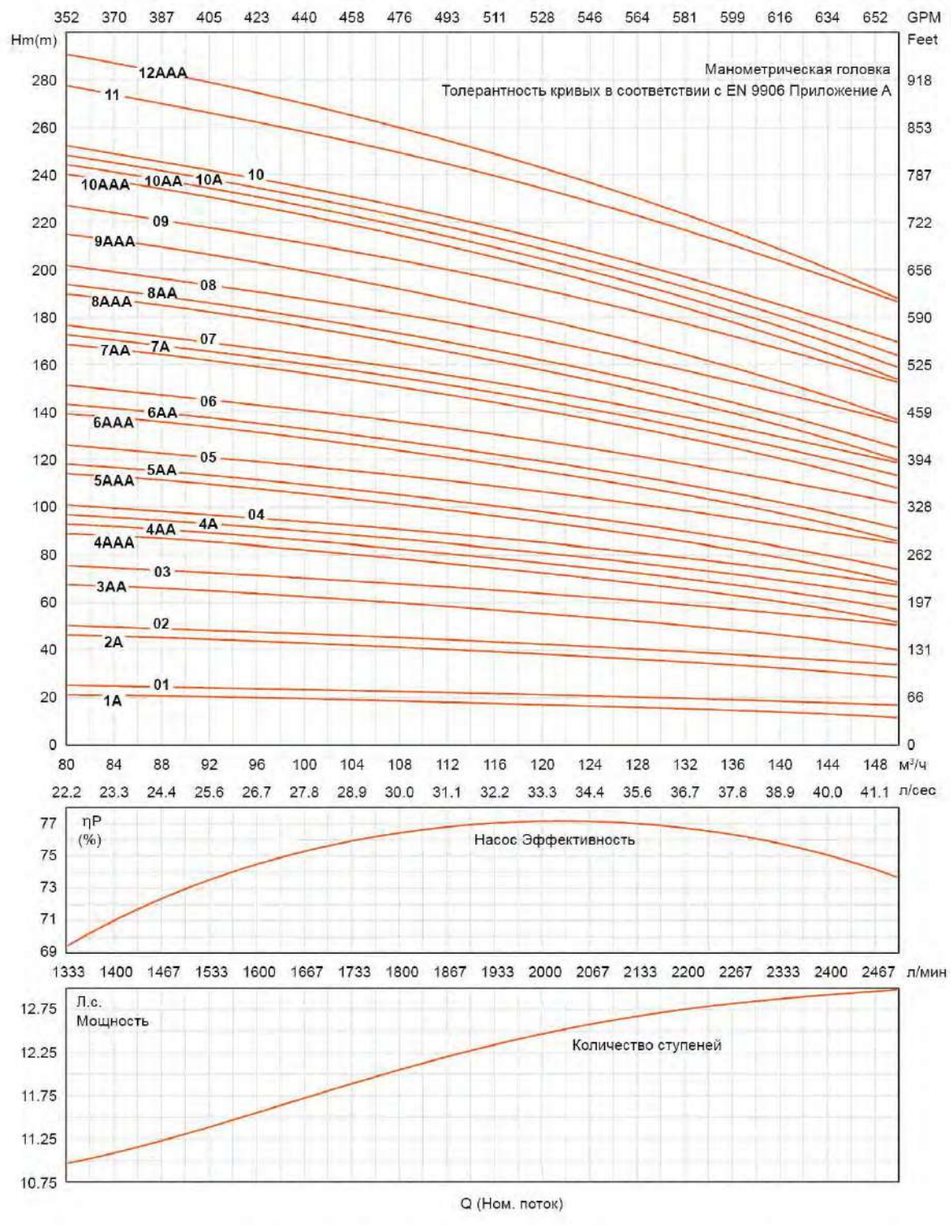

Гидравлические рабочие характеристики были рассчитаны с водой при 15°C при атмосферном давлении 1 бар.
Кривые производительности основаны на кинематической вязкости v = 1 мм²/с и плотности p = 1000 кг/м³

Технические параметры

Модель	Мощность		Производительность n≈2900 об/мин											
	кВт.	Л.с.	Q(м³/ч)	0	80	90	100	110	120	125	130	135	140	145	150
			Q(л/с)	0	22.22	25.00	27.78	30.56	33.33	34.72	36.11	37.50	38.89	40.28	41.67
10LS125/01A	7.5	10		25	21	20	20	18	17	16	16	15	14	13	11
10LS125/01	11	15		29	25	24	23	22	21	21	20	19	18	18	17
10LS125/02A	15	20		53	46	45	43	41	38	37	36	34	32	31	28
10LS125/02	22	30		57	50	49	47	45	43	41	40	38	37	36	34
10LS125/03AA	26	35		78	68	65	63	59	56	53	51	48	46	45	40
10LS125/03	30	40		86	76	73	70	67	64	62	60	58	55	53	50
10LS125/04AAA	37	50		103	89	85	83	78	73	69	67	63	60	58	51
10LS125/04AA	37	50		107	93	89	86	82	77	74	71	68	65	62	56
10LS125/04A	37	50		111	97	94	90	86	81	78	76	72	69	67	62
10LS125/04	45	60		115	101	98	94	90	85	83	80	77	74	71	67
10LS125/05AAA	45	60		132	114	110	106	100	94	90	87	82	79	76	68
10LS125/05AA	45	60		136	118	114	110	104	98	94	91	87	83	80	73
10LS125/05	51	70		144	126	122	117	112	107	103	100	96	92	89	84
10LS125/06AAA	51	70		160	139	134	129	123	115	111	107	101	97	94	85
10LS125/06AA	55	75	H (м)	164	143	138	133	127	120	115	111	106	102	98	90
10LS125/06	59	80		172	151	146	140	134	128	124	120	115	111	107	101
10LS125/07AA	66	90		193	169	163	156	149	141	136	131	125	120	116	107
10LS125/07A	66	90		197	173	167	160	153	145	140	136	130	125	120	113
10LS125/07	75	100		201	176	171	164	157	150	144	140	134	129	125	118
10LS125/08AAA	75	100		218	190	183	176	167	158	152	147	140	134	129	119
10LS125/08AA	75	100		222	194	187	180	171	162	156	151	144	139	134	124
10LS125/08	81	110		230	202	195	187	179	171	165	160	153	148	143	135
10LS125/09AAA	81	110		247	215	208	200	190	180	173	167	159	153	147	136
10LS125/09	92	125		258	227	220	211	202	192	186	180	173	166	160	152
10LS125/10AAA	92	125		275	240	232	223	212	201	193	187	178	171	165	153
10LS125/10AA	92	125		279	244	236	227	216	205	198	191	183	176	169	158
10LS125/10A	110	150		283	248	240	230	220	209	202	196	187	180	174	163
10LS125/10	110	150		287	252	244	234	224	214	206	200	192	185	178	169
10LS125/11	110	150		316	277	269	257	247	235	227	220	211	203	196	186

10LS 125

Размерный и Вес

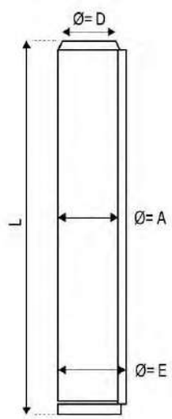

Модель	Мощность		Тип двигателя	Ф=D	Ф=A	Ф=E	L	Вес
	кВт.	Л.с.			мм	мм	мм	кг
10LS125/01A	7.5	10	6"	6"	232	234	608	30
10LS125/01	11	15					608	30
10LS125/02A	15	20					764	36
10LS125/02	22	30	6" 7" 8"				764	36
10LS125/03AA	26	35	6"				920	42
10LS125/03	30	40	6" 7" 8"				920	42
10LS125/04AAA	37	50					1076	50
10LS125/04AA	37	50					1076	50
10LS125/04A	37	50					1076	50
10LS125/04	45	60	7" 8"				1076	50
10LS125/05AAA	45	60					1232	55
10LS125/05AA	45	60					1232	55
10LS125/05	51	70					1232	55
10LS125/06AAA	51	70					1388	62
10LS125/06AA	55	75	8"				1388	62
10LS125/06	59	80	7" 8"				1388	62
10LS125/07AA	66	90					1544	68
10LS125/07A	66	90					1544	68
10LS125/07	75	100	8" 10"				1544	68
10LS125/08AAA	75	100					1700	74
10LS125/08AA	75	100					1700	74
10LS125/08	81	110					1700	74
10LS125/09AAA	81	110					1856	80
10LS125/09	92	125					1856	80
10LS125/10AAA	92	125					2012	86
10LS125/10AA	92	125					2012	86
10LS125/10A	110	150	10"				2012	86
10LS125/10	110	150					2012	86
10LS125/11	110	150					2168	92

10LS 165

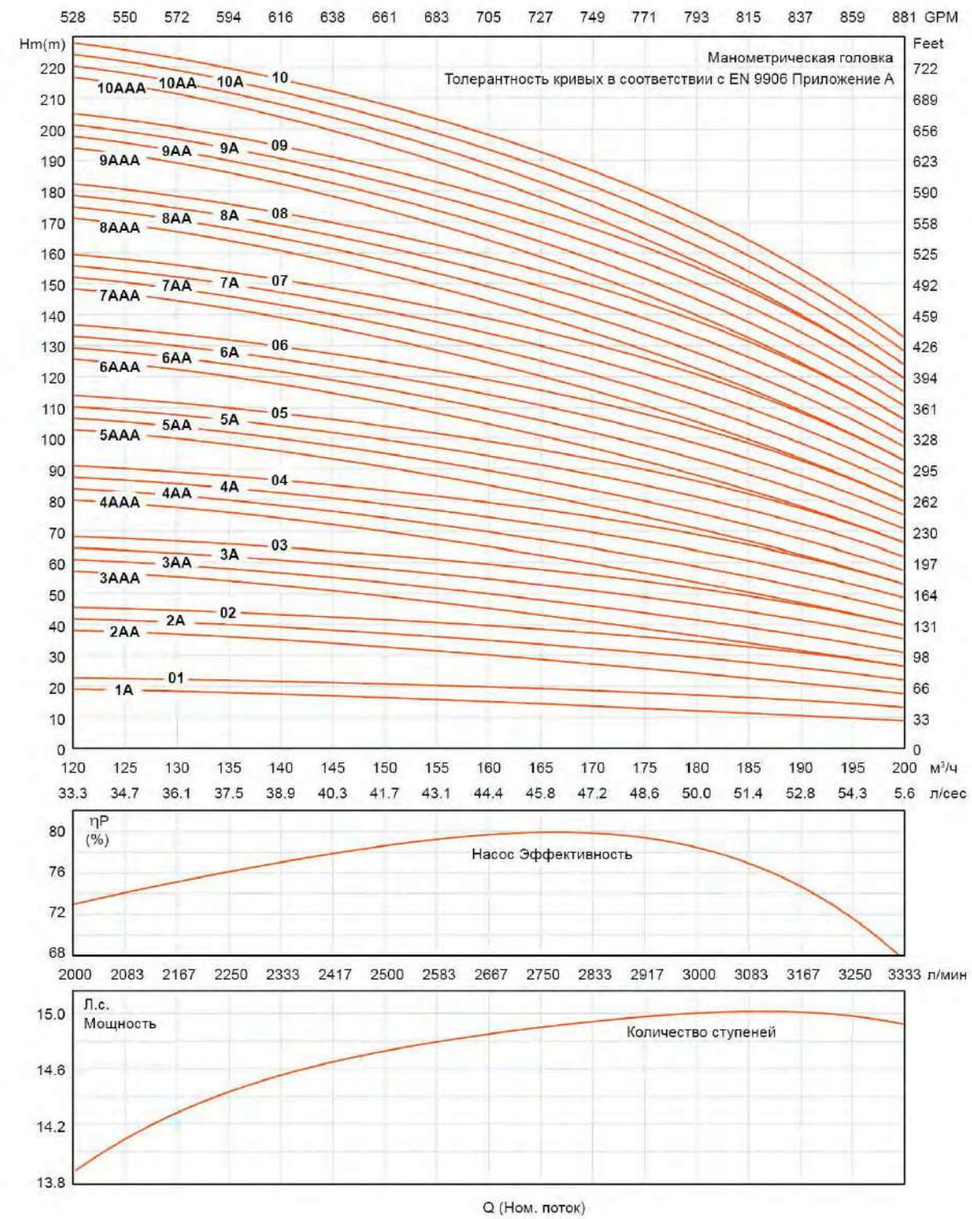

Гидравлические рабочие характеристики были рассчитаны с водой при 15°C при атмосферном давлении 1 бар.
Кривые производительности основаны на кинематической вязкости ν = 1 мм²/с и плотности ρ = 1000 кг/м³

10LS 165

Технические параметры

Модель	Мощность		Производительность n≈2900 об/мин												
	кВт.	Л.с.	Q(м³/ч)	0	120	130	140	150	155	160	165	170	180	190	200
			Q(л/с)	0	33.33	36.11	38.89	41.67	43.06	44.44	45.83	47.22	50.00	52.78	55.56
10LS165/01A	9.2	12.5	H (м)	28	19	18	18	16	15	15	15	14	12	10	9
10LS165/01	11	15		32	23	22	22	21	20	20	19	19	17	16	13
10LS165/02AA	18.5	25		56	38	37	35	33	31	30	29	27	24	21	18
10LS165/02A	22	30		60	42	41	39	37	36	35	34	32	29	26	22
10LS165/02	22	30		63	46	45	43	42	41	40	38	37	34	31	26
10LS165/03AAA	30	40		84	57	55	53	49	46	45	44	41	37	31	27
10LS165/03AA	30	40		87	61	59	57	54	51	50	48	46	42	36	31
10LS165/03A	37	50		91	65	63	61	58	56	55	53	51	46	42	35
10LS165/3	37	50		95	68	67	65	62	61	60	58	56	51	47	40
10LS165/04AAA	45	60		115	80	78	74	70	67	65	63	60	54	47	40
10LS165/04AA	45	60		119	84	81	78	74	72	70	68	65	59	52	44
10LS165/04A	45	60		123	87	85	82	79	77	75	72	69	64	57	48
10LS165/04	45	60		126	91	89	86	83	82	79	77	74	68	63	53
10LS165/05AAA	51	70		147	103	100	96	91	87	85	82	78	71	62	53
10LS165/05AA	51	70		151	107	104	100	95	92	90	87	83	76	68	57
10LS165/05A	55	75		154	110	107	104	100	97	94	91	88	81	73	62
10LS165/05	55	75		158	114	111	108	104	102	99	96	93	86	78	66
10LS165/06AAA	59	80		179	126	122	118	112	108	105	101	97	88	78	66
10LS165/06AA	66	90		182	129	126	122	116	113	109	106	102	93	83	71
10LS165/06A	66	90		186	133	130	126	120	118	114	111	107	98	89	75
10LS165/06	66	90		190	137	134	129	125	123	119	115	111	103	94	79
10LS165/07AAA	75	100		210	148	144	139	132	128	124	121	115	105	94	79
10LS165/07AA	75	100		214	152	148	143	137	133	129	125	120	110	99	84
10LS165/07A	81	110		218	156	152	147	141	138	134	130	125	115	104	88
10LS165/07	81	110		221	160	156	151	145	143	139	135	130	120	109	82
10LS165/08AAA	92	125		242	171	167	161	153	149	144	140	134	122	109	93
10LS165/08AA	92	125		245	175	170	165	157	154	149	144	139	127	115	97
10LS165/08A	92	125		249	179	174	169	162	159	154	149	144	132	120	101
10LS165/08	92	125		253	182	178	173	166	164	159	154	149	137	125	106
10LS165/09AAA	92	125		273	194	189	182	174	169	164	159	153	139	125	106
10LS165/09AA	110	150		277	198	193	186	178	174	169	164	157	144	130	110
10LS165/09A	110	150		281	201	196	190	183	179	174	168	162	149	135	114
10LS165/09	110	150		284	205	200	194	187	184	179	173	167	154	141	119
10LS165/10AAA	110	150		305	217	211	204	195	190	184	178	171	157	140	119
10LS165/10AA	110	150		309	221	215	208	199	194	189	183	176	161	146	123
10LS165/10A	110	150		312	224	219	212	203	199	194	188	181	166	151	128
10LS165/10	110	150		316	228	223	216	208	204	199	192	186	171	156	132

Размерный и Вес

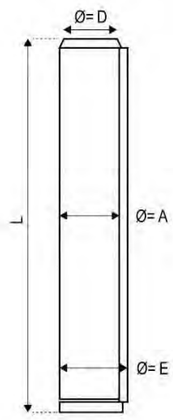

Модель	Мощность		Тип двигателя	Ф=D	Ф=A	Ф=E	L	Вес
	кВт.	Л.с.			мм	мм	мм	кг
10LS165/01A	9.2	12.5	6"	6"	232	234	608	30
10LS165/01	11	15					608	30
10LS165/02AA	18.5	25					764	36
10LS165/02A	22	30	6" 7" 8"				764	37
10LS165/02	22	30					764	37
10LS165/03AAA	30	40					920	43
10LS165/03AA	30	40					920	43
10LS165/03A	37	50					920	43
10LS165/3	37	50					920	43
10LS165/04AAA	45	60	7" 8"				1076	50
10LS165/04AA	45	60					1076	50
10LS165/04A	45	60					1076	50
10LS165/04	45	60					1076	50
10LS165/05AAA	51	70					1232	56
10LS165/05AA	51	70					1232	56
10LS165/05A	55	75	8"				1232	56
10LS165/05	55	75					1232	56
10LS165/06AAA	59	80	7" 8"				1388	63
10LS165/06AA	66	90					1388	63
10LS165/06A	66	90					1388	63
10LS165/06	66	90					1388	63
10LS165/07AAA	75	100	8" 10"				1544	69
10LS165/07AA	75	100					1544	69
10LS165/07A	81	110					1544	69
10LS165/07	81	110					1544	69
10LS165/08AAA	92	125					1700	76
10LS165/08AA	92	125					1700	76
10LS165/08A	92	125					1700	76
10LS165/08	92	125					1700	76
10LS165/09AAA	92	125					1856	82
10LS165/09AA	110	150	10"				1856	82
10LS165/09A	110	150					1856	82
10LS165/09	110	150					1856	82
10LS165/10AAA	110	150					2012	89
10LS165/10AA	110	150					2012	89
10LS165/10A	110	150					2012	89
10LS165/10	110	150					2012	89

10LS 215

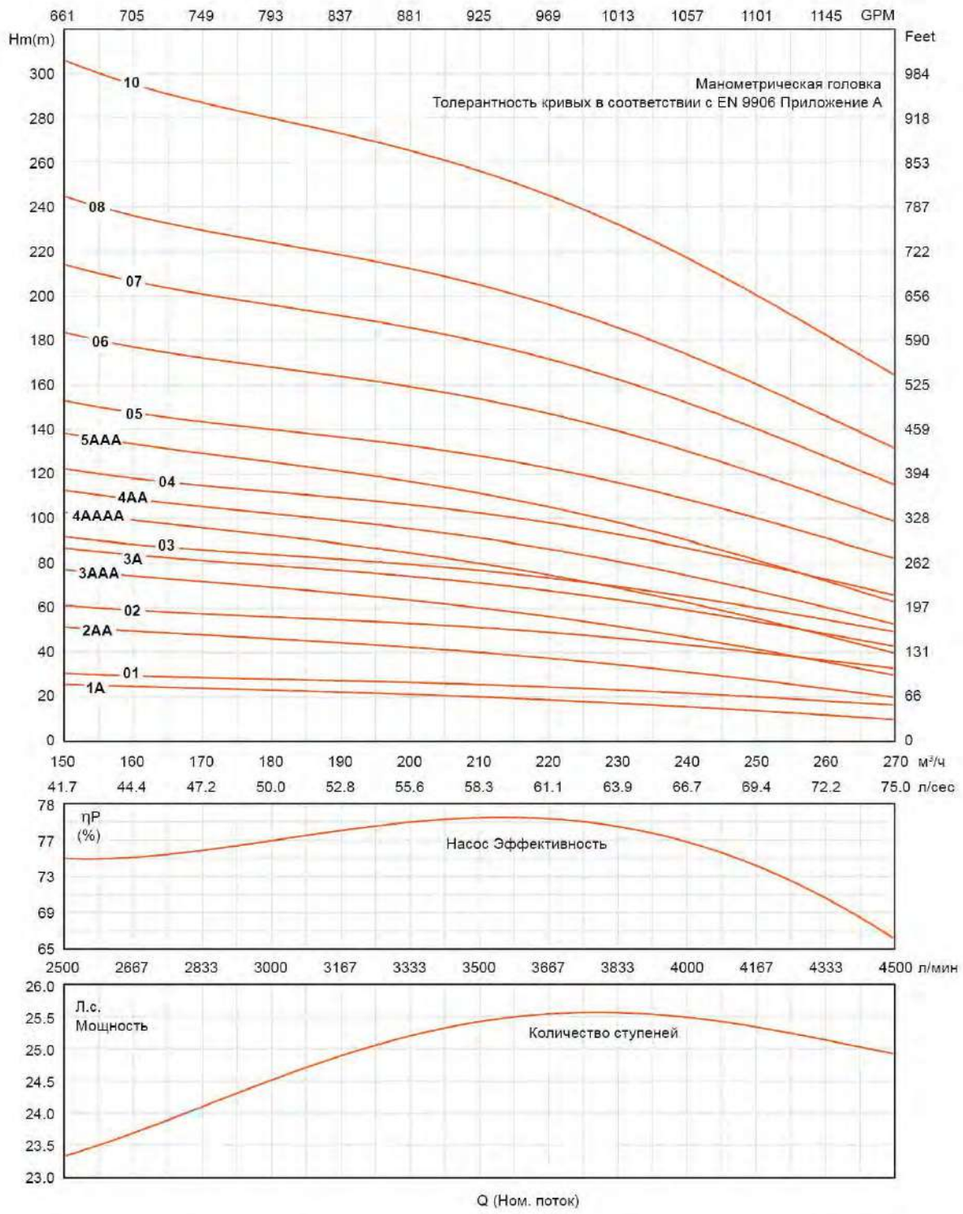

Гидравлические рабочие характеристики были рассчитаны с водой при 15°C при атмосферном давлении 1 бар.
Кривые производительности основаны на кинематической вязкости v = 1 мм²/с и плотности p = 1000 кг/м³

Технические параметры

Модель	Мощность		Производительность n≈2900 об/мин													
	кВт.	Л.с.	Q(м³/ч)	0	150	170	190	200	205	210	215	220	225	230	250	270
			Q(л/с)	0	41.67	47.22	52.78	55.56	56.94	58.33	59.72	61.11	62.50	63.89	59.44	75.00
10LS215/01A	15	20		36	26	24	22	21	20	20	19	19	18	17	14	10
10LS215/01	18.5	25		42	31	29	27	27	26	26	25	24	24	23	20	16
10LS215/02AA	30	40		71	51	48	45	42	41	40	39	38	36	35	27	20
10LS215/02	37	50		84	61	57	55	53	52	51	50	49	48	46	40	33
10LS215/03AAA	45	60		107	77	72	67	63	61	60	58	56	55	52	41	30
10LS215/03A	51	70		119	87	81	77	74	73	71	69	68	66	63	54	43
10LS215/03	55	75		126	92	86	82	80	78	77	75	73	72	69	60	49
10LS215/04AAAA	59	80		142	103	96	89	85	82	79	78	75	73	69	55	40
10LS215/04AA	66	90	H (м)	155	113	105	99	95	93	91	89	87	84	81	68	53
10LS215/04	75	100		168	122	115	109	106	105	103	100	98	96	92	80	66
10LS215/05AAA	81	110		190	138	129	122	116	114	111	108	105	103	98	81	63
10LS215/05	92	125		209	153	143	137	133	131	128	125	122	120	116	100	82
10LS215/06	110	150		251	184	172	164	159	157	154	150	147	144	139	121	99
10LS215/07	134	180		293	214	200	191	186	183	179	175	171	168	162	141	115
10LS215/08	147	200		335	245	229	219	212	209	205	200	196	192	185	161	131
10LS215/09	168	225		377	276	258	246	239	235	231	225	221	216	208	181	147
10LS215/10	185	250		419	306	286	273	265	261	256	250	245	240	231	201	164

Размерный и Вес

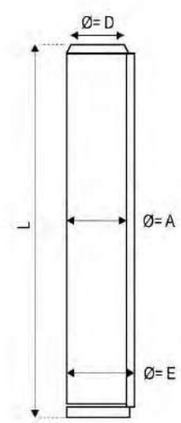

Модель	Мощность		Тип двигателя	Ф=D	Ф=A	Ф=E	L	Вес
	кВт.	Л.с.			мм	мм	мм	кг
10LS215/01A	15	20	6"	6"	232	234	776	51.6
10LS215/01	18.5	25					776	51.6
10LS215/02AA	30	40	6" 7" 8"				952	60.7
10LS215/02	37	50					952	60.7
10LS215/03AAA	45	60	7" 8"				1128	69.8
10LS215/03A	51	70					1128	69.8
10LS215/03	55	75	8"				1128	69.8
10LS215/04AAAA	59	80	7" 8"				1304	78.9
10LS215/04AA	66	90					1304	78.9
10LS215/04	75	100	8" 10"				1304	78.9
10LS215/05AAA	81	110					1480	88.0
10LS215/05	92	125					1480	88.0
10LS215/06	110	150	10"				1656	97.1
10LS215/07	134	180					1832	106.2
10LS215/08	147	200					2008	115.3
10LS215/09	168	225					2096	120.0
10LS215/10	185	250					2184	124.4

LN

Применение

- Подходит для чистой воды
- Для подачи воды из колодцев или резервуаров
- Для бытового и промышленного использования
- Для использования в саду и орошения

Условия Эксплуатации

- Макс. температура воды: 30°C
- Макс. содержание твердых частиц: 50 г/м³
- Вращение: CCW (против часовой стрелки)
- Скорость вращения: 2900 об/мин
- Макс. запуск/час: 20 раз
- Напряжение: Однофазное 220В/230В±10% 50Гц
  Трехфазный 380В/415В±10% 50Гц

Характеристики Насоса

- Размер насоса: 6" (мин. диам. скважины)
- Длительный срок службы и высокая эффективность
- Рабочее колесо из инженерного пластика (Noryl)
- Простая в обслуживании конструкция
- Подключение насоса по стандартам NEMA
- Встроенный обратный клапан для предотвращения повреждения насоса из-за обратного потока

Идентификационные Коды

6 LN 10 / 14

- 14 — Ступень рабочего колеса
- 10 — Номинальный расход (м³/ч)
- LN — Рабочее колесо из норила
- 6 — Насос 6"

Таблица Материалов

Название детали	Материал
Корпус насоса	AISI304
Вал насоса	AISI420
Диффузор	Стеклонаполненный поликарбонат
Кольцо диффузора	AISI304
Рабочее колесо	Норли (PPO)
Муфта	AISI304
Фильтр и кабель	AISI304
Комплект подшипников	NBR
Подшипник диффузора	Полиуретан
Крышка клапана	AISI304
Корпус всасывания	AISI304
Корпус нагнетания	AISI304

6LN 10

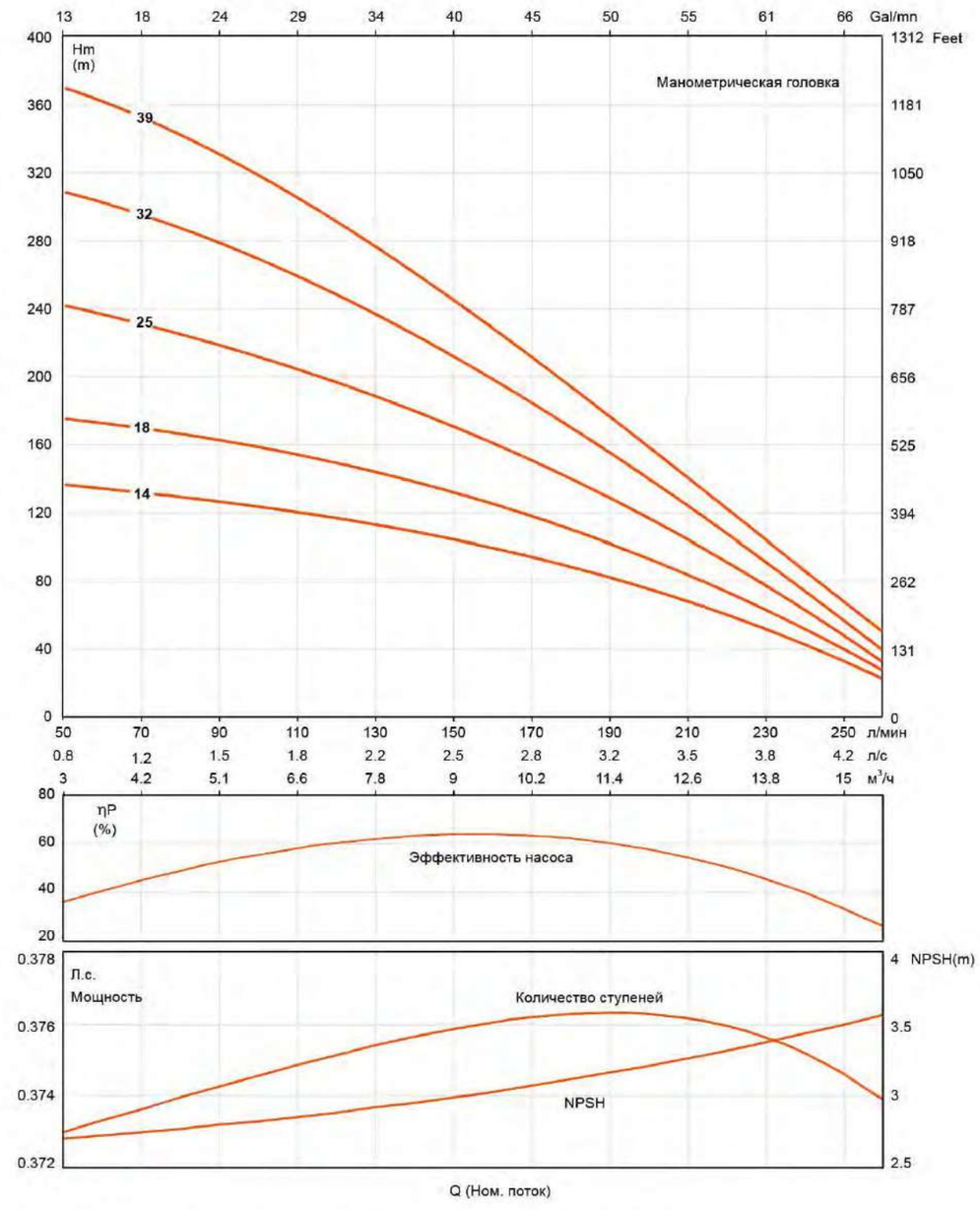

Гидравлические рабочие характеристики были рассчитаны с водой при 15°C при атмосферном давлении 1 бар.
Кривые производительности основаны на кинематической вязкости ν = 1 мм²/с и плотности ρ = 1000 кг/м³

6LN 10

Технические параметры

Модель	Мощность		Производительность n≈2900 об/мин															
	кВт.	Л.с.	Q(м³/ч)	0	3.0	4.2	4.8	5.4	6.0	7.0	8.0	9.0	10.1	10.8	12	13	14	15.6
			Q(л/с)	0	0.83	1.17	1.33	1.50	1.67	1.94	2.22	2.50	2.81	3.00	3.33	3.61	3.89	4.33
6LN10/14	4	5.5	H (м)	146	137	132	129	126	122	120	113	105	94	86	76	67	50	24
6LN10/18	5.5	7.5		188	175	168	167	164	161	155	143	130	115	107	96	86	62	27
6LN10/25	7.5	10		260	242	231	225	219	212	207	188	168	146	135	121	107	75	32
6LN10/32	9	12.5		332	309	294	287	279	271	262	236	208	180	162	146	128	88	39
6LN10/39	11	15		404	371	351	342	331	319	306	276	244	206	184	163	142	102	48

Размерный и Вес

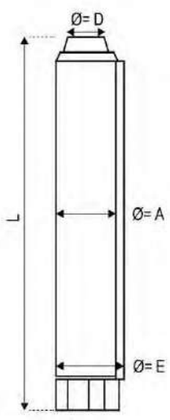

Модель	Мощность		Тип двигателя	Ф=D	Ф=A	Ф=E	L	Вес
	кВт.	Л.с.			мм	мм	мм	кг
6LN10/14	4	5.5	4" 5" 6"	2 ½"	145	147	815	14
6LN10/18	5.5	7.5					955	15
6LN10/25	7.5	10					1200	20
6LN10/32	9	12.5	4" 5" 6"				1455	25
6LN10/39	11	15					1690	29

6LN 15

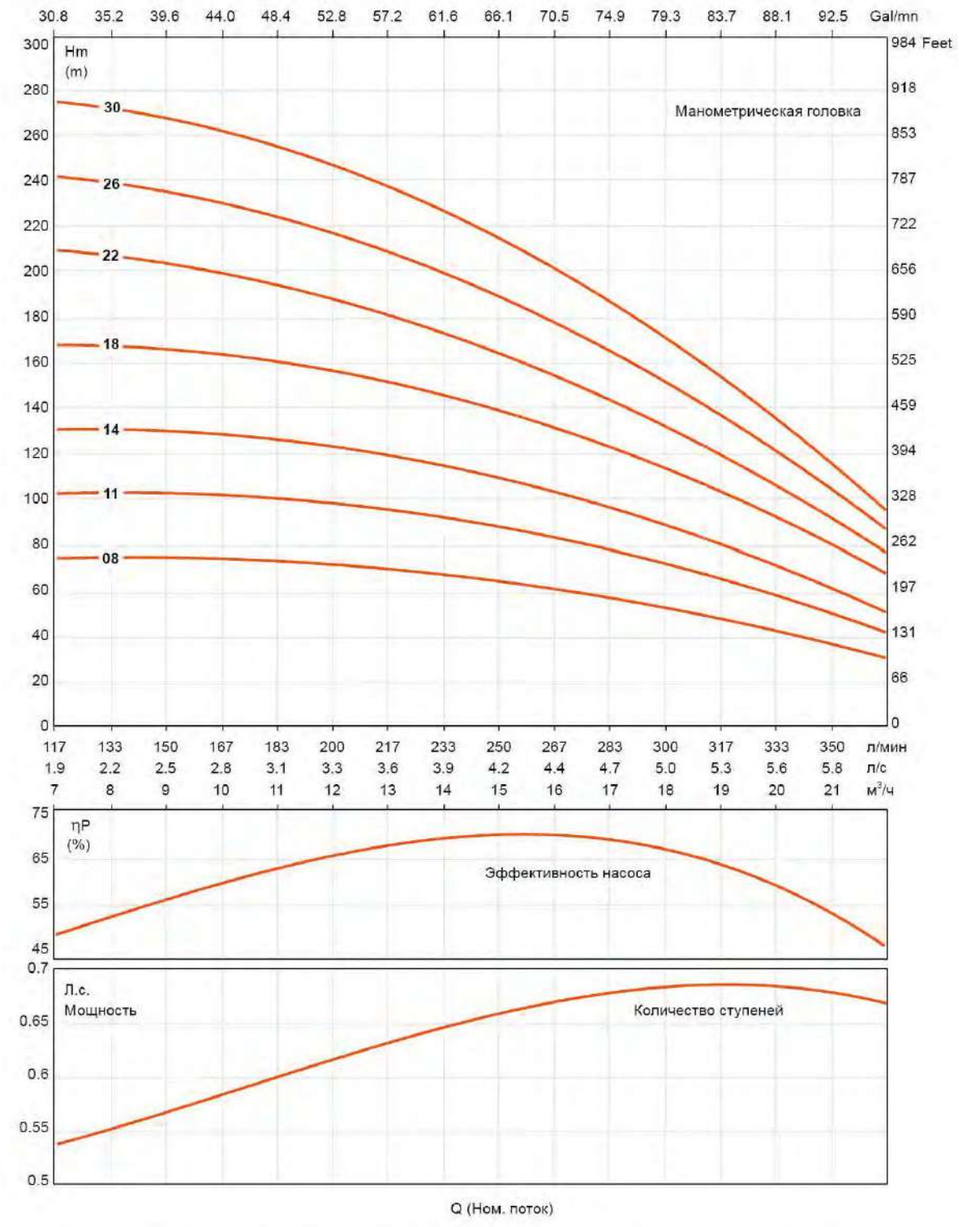

Гидравлические рабочие характеристики были рассчитаны с водой при 15°C при атмосферном давлении 1 бар.
Кривые производительности основаны на кинематической вязкости v = 1 мм²/с и плотности p = 1000 кг/м³

6LN 15

Технические параметры

Модель	Мощность		Производительность n≈2900 об/мин															
	кВт.	Л.с.	Q(м³/ч)	0	7.0	8.0	9.0	10.1	12	13	14	14.4	16.0	17.0	18.0	12.0	20.0	22.0
			Q(л/с)	0	1.94	2.22	2.50	2.81	3.33	3.61	3.89	4.00	4.44	4.72	5.00	3.33	5.56	6.11
6LN15/08	4	5.5	H (м)	83	77	75	74	74	71	70	69	67	62	58	53	48	42	31
6LN15/11	5.5	7.5		115	105	104	102	101	97	96	93	92	85	79	72	65	58	42
6LN15/14	7.5	10		144	132	131	130	128	123	120	116	115	103	96	89	80	70	52
6LN15/18	9	12.5		186	169	168	165	163	157	152	146	145	131	123	112	103	94	68
6LN15/22	11	15		230	209	207	202	199	190	182	173	171	154	141	129	118	108	79
6LN15/26	13	17.5		266	242	239	233	229	218	212	201	198	176	162	150	135	122	90
6LN15/30	15	20		303	275	271	265	261	251	241	230	225	199	182	167	151	132	103

Размерный и Вес

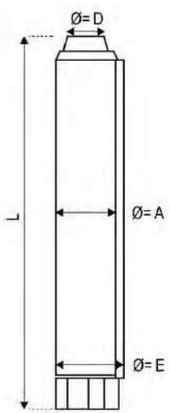

Модель	Мощность		Тип двигателя	Ф=D	Ф=A	Ф=E	L	Вес
	кВт.	Л.с.			мм	мм	мм	кг
6LN15/08	4	5.5	4" 5" 6"	2 1/2"	145	147	560	11
6LN15/11	5.5	7.5					765	13
6LN15/14	7.5	10					885	15
6LN15/18	9	12.5	5" 6"				1110	18
6LN15/22	11	15					1270	21
6LN15/26	13	17.5	6"				1430	23
6LN15/30	15	20					1590	25

6LN 25

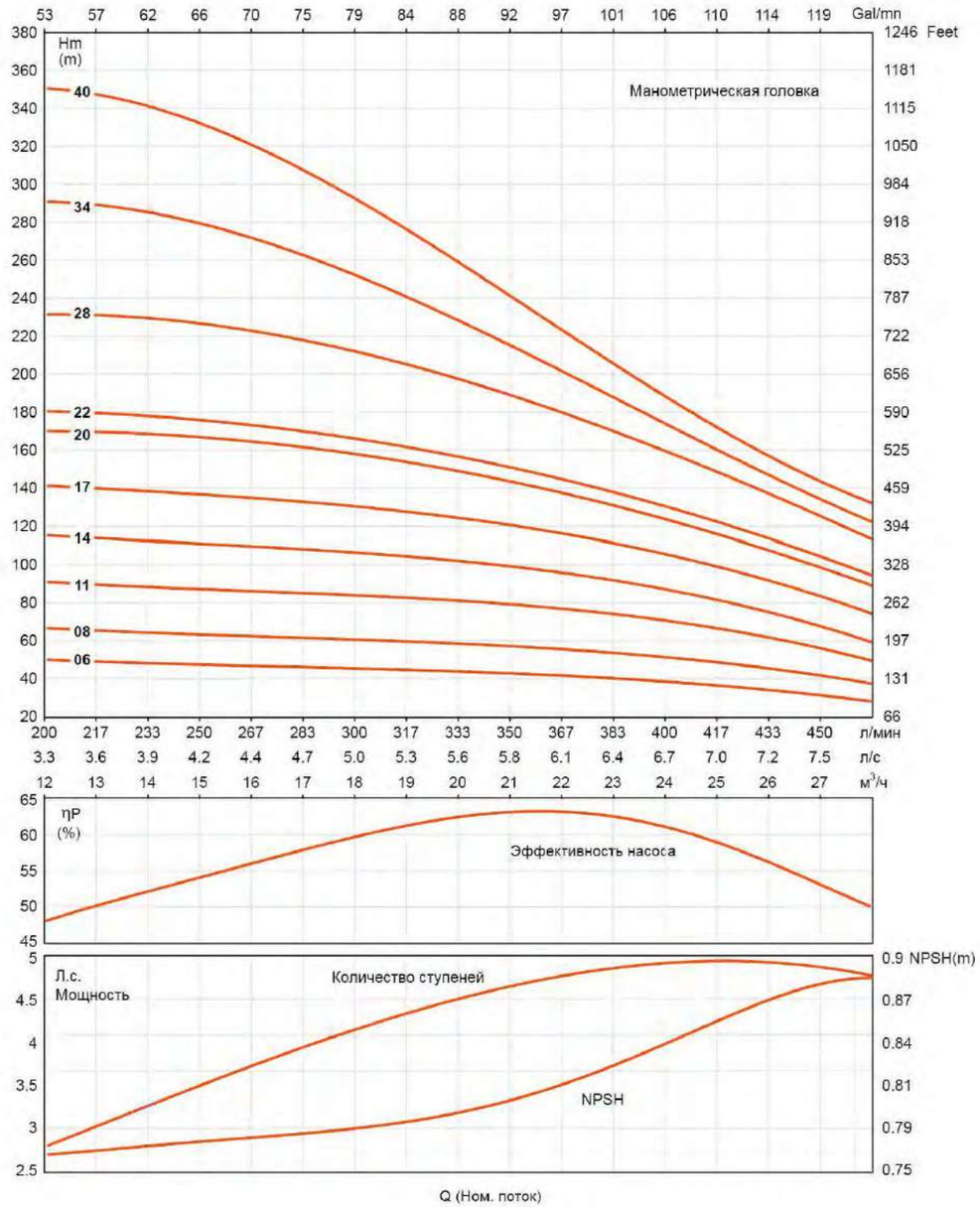

Гидравлические рабочие характеристики были рассчитаны с водой при 15°C при атмосферном давлении 1 бар.
Кривые производительности основаны на кинематической вязкости v = 1 мм²/с и плотности p = 1000 кг/м³

6LN 25

Технические параметры

Модель	Мощность		Производительность n≈2900 об/мин												
	кВт.	Л.с.	Q(м³/ч)	0	12	14	16	18	20	22	23	24	25	26	28
			Q(л/с)	0	3.33	3.89	4.44	5.00	5.56	6.11	6.39	6.67	6.94	7.22	7.78
6LN25/06	4	5.5	H (м)	57.75	50.25	48	46.5	45	44.25	42.75	40.5	38.25	35.25	33.75	28.5
6LN25/08	5.5	7.5		77	67	64	62	60	59	57	54	51	47	45	38
6LN25/11	7.5	10		108	91	89	85	83	82	78	75	70	65	61	50
6LN25/14	9	12.5		135	116	112	108	106	104	97	92	86	80	74	60
6LN25/17	11	15		164	142	138	133	130	127	117	111	105	97	91	75
6LN25/20	13	17.5		197	171	167	163	160	150	137	130	123	115	108	89
6LN25/22	15	20		212	182	176	171	167	160	145	137	129	120	114	95
6LN25/28	18.5	25		272	234	226	219	215	201	180	170	158	146	135	115
6LN25/34	22	30		340	290	285	276	249	226	199	191	173	161	147	121
6LN25/40	30	40		408	346	344	333	283	251	218	212	188	176	159	128

Размерный и Вес

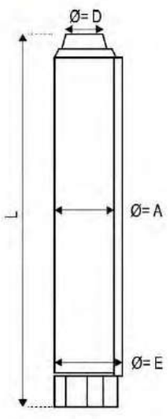

Модель	Мощность		Тип двигателя	Ф=D	Ф=A	Ф=E	L	Вес
	кВт.	Л.с.			мм	мм	мм	кг
6LN25/06	4	5.5	4" 5" 6"	2 1/2"	145	147	625	11
6LN25/08	5.5	7.5					725	13
6LN25/11	7.5	10					875	15
6LN25/14	9	12.5	5" 6"				1025	17
6LN25/17	11	15					1175	19
6LN25/20	13	17.5	6"				1390	22.5
6LN25/22	15	20					1490	24
6LN25/28	18.5	25					1740	28.7
6LN25/34	22	30	6" 7"				2200	33.2
6LN25/40	30	40					2450	37

6LN 35

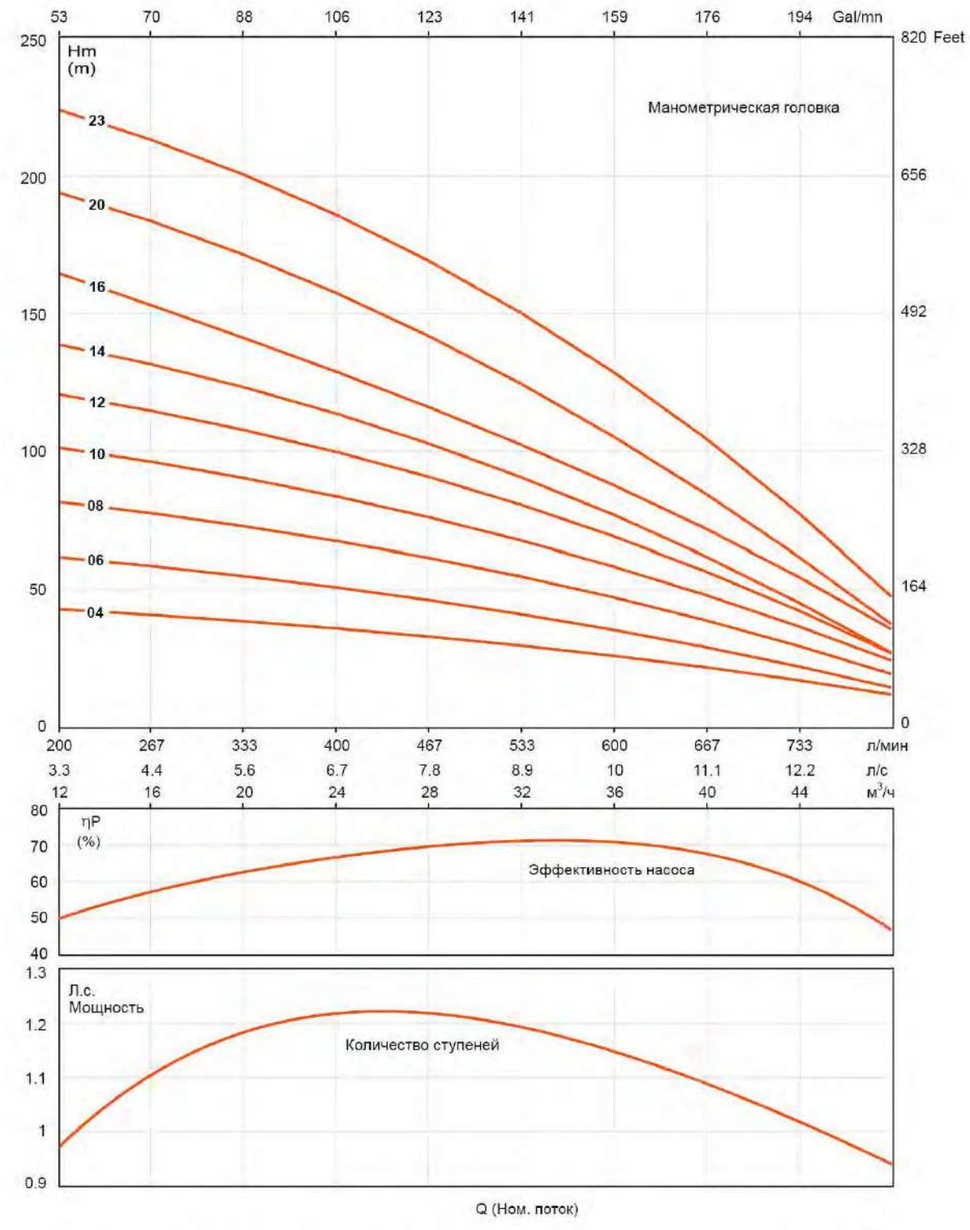

Гидравлические рабочие характеристики были рассчитаны с водой при 15°C при атмосферном давлении 1 бар.
Кривые производительности основаны на кинематической вязкости v = 1 мм²/с и плотности p = 1000 кг/м³

6LN 35

Технические параметры

Модель	Мощность		Производительность n≈2900 об/мин											
	кВт.	Л.с.	Q(м³/ч)	0	12	16	20	24	28	32	36	40	44	48
			Q(л/с)	0	3.33	4.44	5.56	6.67	7.78	8.89	10.00	11.11	12.22	13.33
6LN35/04	4	5.5	H (м)	48	43	41	39	36	33	30	26	22	17	12
6LN35/06	5.5	7.5		69	62	59	55	51	46	41	35	29	22	14
6LN35/08	7.5	10		92	82	78	73	68	61	55	47	39	29	19
6LN35/10	9	12.5		113	101	96	90	84	76	68	58	48	37	24
6LN35/12	11	15		135	121	115	108	100	91	81	69	56	42	27
6LN35/14	13	17.5		153	139	132	123	114	103	91	77	62	45	27
6LN35/16	15	20		185	165	153	141	129	116	102	88	72	54	35
6LN35/20	18.5	25		215	194	184	172	158	142	124	105	84	62	37
6LN35/23	22	30		249	224	213	201	186	169	150	129	104	77	47

Размерный и Вес

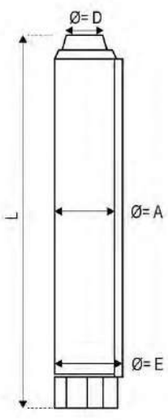

Модель	Мощность		Тип двигателя	Ф=D	Ф=A	Ф=E	L	Вес
	кВт.	Л.с.			мм	мм	мм	кг
6LN35/04	4	5.5	5" 6"	3"	145	147	732	14.7
6LN35/06	5.5	7.5					988	18.1
6LN35/08	7.5	10					1244	21.4
6LN35/10	9	12.5					1500	24.8
6LN35/12	11	15					1756	28.1
6LN35/14	13	17.5	6"				2012	31.5
6LN35/16	15	20					2268	34.8
6LN35/20	18.5	25					2780	41.5
6LN35/23	22	30					3164	46.5

6LN 45

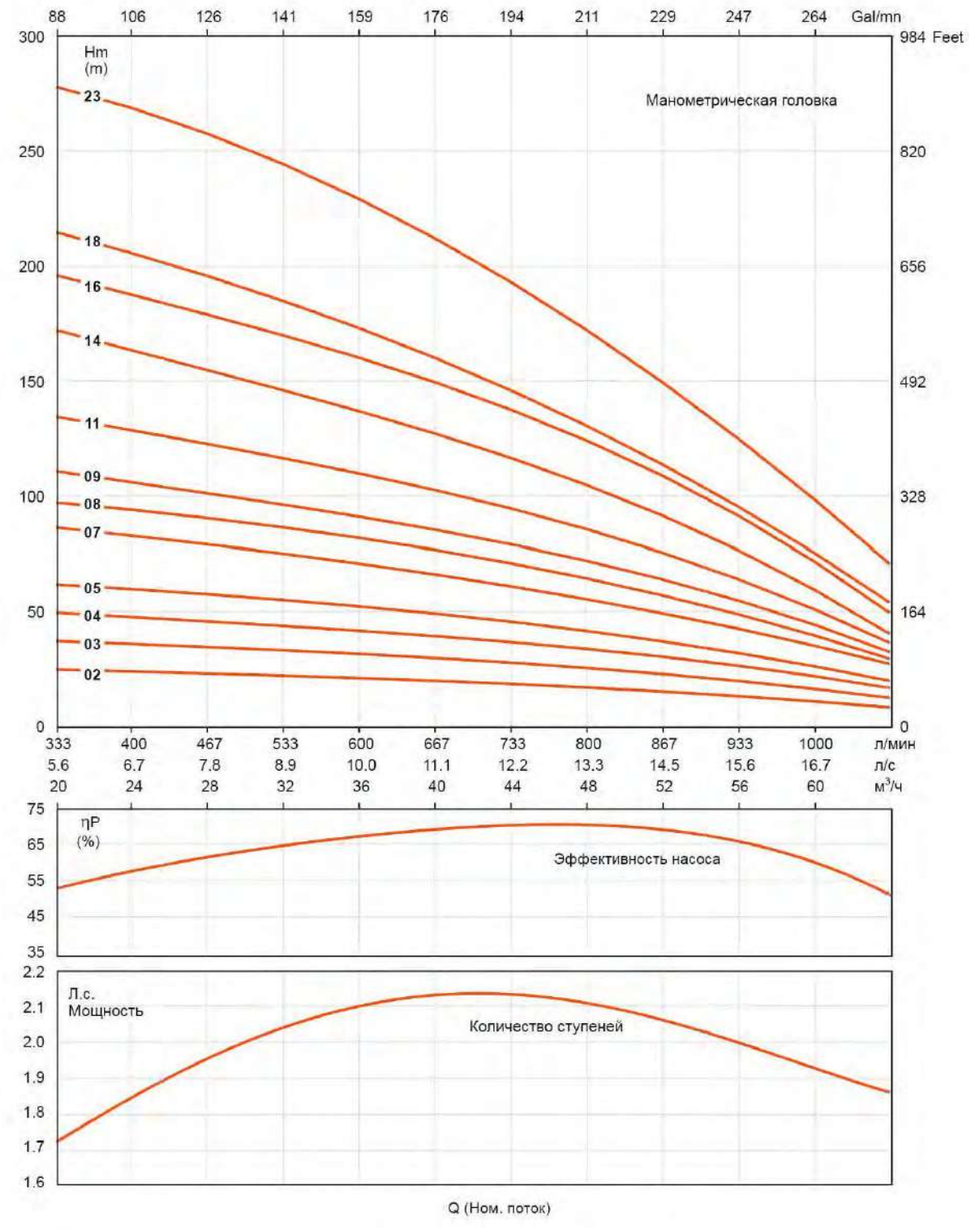

Гидравлические рабочие характеристики были рассчитаны с водой при 15°C при атмосферном давлении 1 бар.
Кривые производительности основаны на кинематической вязкости v = 1 мм²/с и плотности p = 1000 кг/м³

6LN 45

Технические параметры

Модель	Мощность		Производительность n≈2900 об/мин													
	кВт.	Л.с.	Q(м³/ч)	0	20	24	28	32	36	40	44	48	52	56	60	64
			Q(л/с)	0	5.56	6.67	7.78	8.89	10.00	11.11	12.22	13.33	14.44	15.56	16.67	17.78
6LN45/02	4	5.5	H (м)	29	25	24	23	22	21	20	19	17	15	13	11	8
6LN45/03	5.5	7.5		44	37	36	35	33	32	30	28	25	23	20	16	12
6LN45/04	7.5	10		62	50	48	46	44	42	39	37	34	30	26	22	17
6LN45/05	9	12.5		71	62	60	58	55	52	49	46	42	37	32	26	20
6LN45/07	11	15		97	86	83	79	75	71	66	61	55	49	42	35	27
6LN45/08	13	17.5		111	97	94	90	86	82	77	71	64	57	49	39	29
6LN45/09	15	20		126	111	106	101	96	91	85	79	72	64	55	44	32
6LN45/11	18.5	25		151	135	129	123	116	110	103	95	86	75	64	51	36
6LN45/14	22	30		190	172	163	155	146	137	127	116	105	91	76	59	40
6LN45/16	26	35		218	196	188	179	170	160	149	137	124	109	91	71	49
6LN45/18	30	40		239	215	206	196	185	173	160	146	130	114	95	75	53
6LN45/23	37	50		289	278	269	258	244	229	212	193	172	149	125	98	70

Размерный и Вес

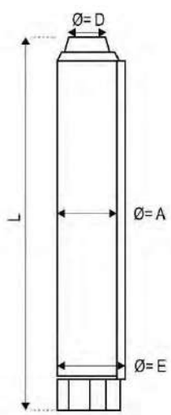

Модель	Мощность		Тип двигателя	Ф=D	Ф=A	Ф=E	L	Вес
	кВт.	Л.с.			мм	мм	мм	кг
6LN45/02	4	5.5	5" 6"	3"	145	147	476	11.3
6LN45/03	5.5	7.5					604	12.9
6LN45/04	7.5	10					732	14.5
6LN45/05	9	12.5					860	16.2
6LN45/07	11	15					1116	19.4
6LN45/08	13	17.5	6"				1244	21.0
6LN45/09	15	20					1372	22.7
6LN45/11	18.5	25					1628	25.9
6LN45/14	22	30	6" 7"				2012	30.8
6LN45/16	26	35	6"				2268	34.1
6LN45/18	30	40	6" 7"				2524	37.3
6LN45/23	37	50					3164	45.4

6LN 60

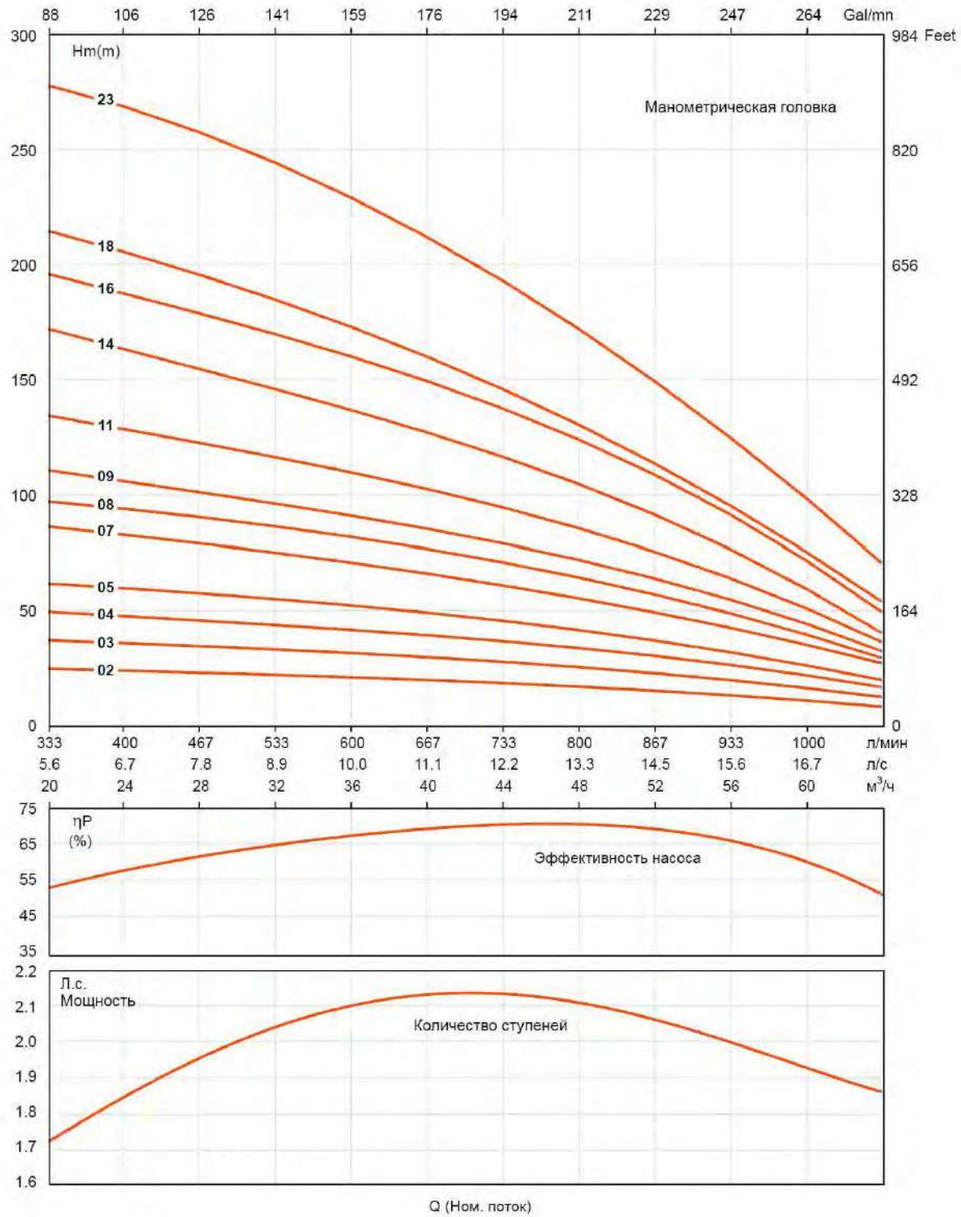

Гидравлические рабочие характеристики были рассчитаны с водой при 15°C при атмосферном давлении 1 бар.
Кривые производительности основаны на кинематической вязкости v = 1 мм²/с и плотности p = 1000 кг/м³

6LN 60

Технические параметры

Модель	Мощность		Производительность n≈2900 об/мин															
	кВт.	Л.с.	Q(м³/ч)	0	28	32	36	40	44	48	52	56	60	64	68	72	76	80
			Q(л/с)	0	7.78	8.89	10.00	11.11	12.22	13.33	14.44	15.56	16.67	17.78	18.89	20.0	21.11	22.22
6LN60/02	4	5.5	H (м)	26	21	20	19	18	17	16	15	14	13	12	11	10	9	7
6LN60/03	5.5	7.5		38	31	29	28	27	26	24	23	22	20	19	17	15	13	11
6LN60/04	7.5	10		51	41	39	37	36	34	32	30	28	27	24	22	20	17	14
6LN60/05	9	12.5		63	51	48	46	44	42	40	38	35	33	30	28	24	21	17
6LN60/07	11	15		86	69	66	63	60	57	54	51	48	44	41	37	32	27	22
6LN60/08	13	17.5		101	82	79	75	72	68	65	61	57	53	48	44	39	33	27
6LN60/09	15	20		110	92	88	84	80	76	72	67	63	59	54	49	43	37	31
6LN60/11	18.5	25		135	110	105	100	95	90	85	80	75	69	64	58	52	45	38
6LN60/14	22	30		167	137	131	126	120	113	107	100	93	86	78	70	62	53	44
6LN60/16	26	35		190	156	150	143	136	128	120	112	104	95	86	77	68	58	48
6LN60/18	30	40		200	178	170	163	155	147	138	129	120	111	101	91	80	69	57
6LN60/23	37	50		246	227	218	208	197	187	176	16	153	141	128	114	100	84	68

Размерный и Вес

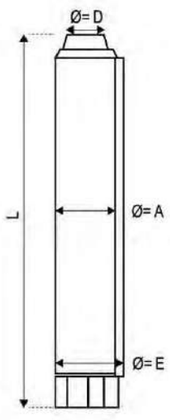

Модель	Мощность		Тип двигателя	Ф=D	Ф=A	Ф=E	L	Вес
	кВт.	Л.с.			мм	мм	мм	кг
6LN60/02	4	5.5	5" 6"	3"	145	147	476	11
6LN60/03	5.5	7.5					604	13
6LN60/04	7.5	10					732	15
6LN60/05	9	12.5					860	16
6LN60/07	11	15					1116	20
6LN60/08	13	17.5	6"				1244	21
6LN60/09	15	20					1372	23
6LN60/11	18.5	25					1628	26
6LN60/14	22	30	6" 7"				2012	31
6LN60/16	26	35	6"				2268	34
6LN60/18	30	40	6" 7"				2524	38
6LN60/23	37	50					3164	46

Аксессуары

Расшифровка обозначений

24 V T T S - G1 S

- S — Крышка из нержавеющей стали(Для железного бака отсутствует)
- G1 — Покрывная нить
- S — Бак из нержавеющей стали(Для железного бака отсутствует)
- T — Фактическая ёмкость=Номинальная ёмкость
- T — Гидроаккумулятор
- V — Тип бака
  - S: Вертикальный плоский бак
  - V: Вертикальный бак
  - C: Горизонтальный бак
  - F: Вертикальный резервуар с основанием
- 24 — Номинальная ёмкость бака

Расширительные баки

Модель	Макс. давение (бар)	Номинальная емкость (L)	Действительная емкость (L)	Мембрана	Макс. температура (℃)	Соединение
24ST	8	24	20	Epdm	60	G1", G3/4", NPT1"
24STT	8	24	24	Epdm	60	G1", G3/4", NPT1"

Модель	Макс. давение (бар)	Номинальная емкость (L)	Действительная емкость (L)	Мембрана	Макс. температура (℃)	Соединение
2VT	8	2	2	Epdm	60	G½", NPT½"
4VT	8	4	4	Epdm	60	G1", NPT1"
5VT	8	5	5	Epdm	60	G1", NPT1"
8VT	8	8	8	Epdm	60	G1", NPT1"
19VT	8	19	18	Epdm	60	G1", NPT1"
24VT	8	24	20	Epdm	60	G1", NPT1"
24VTT	8	24	24	Epdm	60	G1", NPT1"

Модель	Макс. давение (бар)	Номинальная емкость (L)	Действительная емкость (L)	Мембрана	Макс. температура (℃)	Соединение
19CT	8	19	18	Epdm	60	G1", G3/4", G3/8", NPT1"
24CT	8	24	20	Epdm	60	G1", G3/4", G3/8", NPT1"
24CTT	8	24	24	Epdm	60	G1", G3/4", G3/8", NPT1"
50CT	8	50	36	Epdm	60	G1", G3/4", G3/8", NPT1"
50CTT	8	50	50	Epdm	60	G1", G3/4", G3/8", NPT1"
60CTT	8	60	60	Epdm	60	G1", G3/4", G3/8", NPT1"
100CT	8	100	80	Epdm	60	G1", G3/4", G3/8", NPT1"
100CTT	8	100	100	Epdm	60	G1", G3/4", G3/8", NPT1"

Расширительные баки

Модель	Макс. давение (бар)	Номинальная емкость (L)	Действительная емкость (L)	Мембрана	Макс. температура (℃)	Соединение
50FT	8	50	36	Epdm	60	G1", G3/4", NPT1"
50FTT	8	50	50	Epdm	60	G1", G3/4", NPT1"
60FTT	8	60	60	Epdm	60	G1", G3/4", NPT1"
100FT	8	100	80	Epdm	60	G1", G3/4", NPT1"
100FTT	8	100	100	Epdm	60	G1", G3/4", NPT1"
150FTT	8	150	150	Epdm	60	G1", G3/4", NPT1"
200FTT	10	200	200	Epdm	60	G1½", NPT1½"
300FTT	10	300	300	Epdm	60	G1½", NPT1½"
500FTT	16	500	500	Epdm	60	G1½", NPT1½"

3 ходовые / 5 ходовые муфты

5TA 5TB 3TA

Модель	Соединение	Длина
3TA	G1"	70 , 80
5TA	G1"	80 , 90
5TB	G1"	80 , 90

Донный клапан

FVA

Модель	Соединение
FVA1	1"
FVA1.25	$1^{1}/_{4}$"
FVA1.5	$1^{1}/_{2}$"
FVA2	2"
FVA3	3"

- Сетка из нержавеющей статли
- Может использоваться как обратный клапан

Гибкий шланг

Модель	FH12.8-01(L=128mm)	FH44-03(L=440mm)
Входной	G3/4"	G1"
Выходной штуцер	G3/8"	G1"
Условный проход	нержавеющая сталь	
Применение	Температура жидкости: не выше 35℃ Температура окружающей среды: не выше 40℃	

Фильтр

Модель	WF-01B	WF-02B
Входной/Выходной штуцер	1" x 1"	1" x 1"
Объем колбы	1L	2L
Максимальное давление	5 бар	5 бар
Применение	Температура жидкости: не выше 35℃ Температура окружающей среды: не выше 40℃	

Манометры

Аксиальный Радиальный

PG - P 40 A

- A: аксиальный; R: радиальный
- Размер (40 мм, 50 мм, 60 мм)
- P: пластик; S: стальной лист; SS: нержавеющая сталь
- Манометр

- Два типа подключения: (1)G1/4" (2)M10x1
- Для манометра 40 мм, шкала 0-6 бар
- Для манометра 50 мм, шкала 0-10 бар или 0-6 бар
- Заднее / нижнее подключение

Автоматический регулятор насоса

PS-04A

Номинальное напряжение	110-120В	220-240В	110-240В
Частота	50-60Гц		
Мак. ток	10(6)A		
Мак. мощность	0.55кВт(110-120В)	1.1кВт(220-240В)	
Начальное давление	1.0бар, 1.5бар, 2.2бар		
Мак. рабочее давление	10бар		
Соединительная резьба	R1", NPT1"; G1", G1-1/4"; G1-1/2"		
Класс защиты	IP65		
Мак. рабочая температура	60 ℃		

PS-04B

Номинальное напряжение	110-120В	220-240В	110-240В
Частота	50-60 Гц		
Мак. ток	10(6)A		
Мак. мощность	0.55кВт(110-120В)	1.1кВт(220-240В)	
Начальное давление	1.2бар, 1.5бар, 2.2бар		
Мак. рабочее давление	10бар		
Соединительная резьба	R1"		
Класс защиты	IP65		
Мак. рабочая температура	60 ℃		

PS-04C

Номинальное напряжение	110-120В	220-240В	110-240В
Частота	50-60 Гц		
Мак. ток	10(6)A		
Мак. мощность	0.55кВт(110-120В)	1.1кВт(220-240В)	
Начальное давление	1.2бар, 1.5бар, 2.2бар		
Мак. рабочее давление	10бар		
Соединительная резьба	G1"		
Класс защиты	IP54		
Мак. рабочая температура	60 ℃		

* 1бар=14.50PSI

Автоматический регулятор насоса

PS-04D

Номинальное напряжение	110-240В	220-240В	380В
Частота	50-60 Гц		
Мак. ток	30(16)A		
Мак. мощность	1.1кВт	2.2кВт	4.0кВт
Начальное давление	1.2бар, 1.5бар, 2.2бар		
Мак. рабочее давление	10бар		
Соединительная резьба	G1", G1-1/4", G1-1/2", NPT1"		G1-1/2"
Класс защиты	IP65		
Мак. рабочая температура	60 ℃		

PS-04E

Номинальное напряжение	110-120В	220-240В	110-240В
Частота	50-60 Гц		
Мак. ток	30(16)A		
Мак. мощность	1.1кВт(110-120В)	2.2кВт(220-240В)	
Начальное давление	0.8бар - 6.7бар		
Мак. рабочее давление	8бар		
Соединительная резьба	G1"		
Класс защиты	IP65		
Мак. рабочая температура	60 ℃		

PS-04E-1

Номинальное напряжение	110-120В	220-240В	110-240В
Частота	50-60 Гц		
Мак. ток	30(16)A		
Мак. мощность	1.1кВт(110-120В)	2.2кВт(220-240В)	
Начальное давление	1.5бар, 2.2бар		
Мак. рабочее давление	8бар		
Соединительная резьба	G1"		
Класс защиты	IP65		
Мак. рабочая температура	60 ℃		

* 1бар=14.50PSI

Автоматический регулятор насоса

PS-04T

Номинальное напряжение	110-120В	220-240В	110-240В
Частота	50-60 Гц		
Мак. ток	10(6)А		
Мак. мощность	0.55кВт(110-120В)	1.1кВт(220-240В)	
Начальное давление	1.2 - 2.5бар		
Мак. рабочее давление	10бар		
Соединительная резьба	G1"		
Класс защиты	IP65		
Мак. рабочая температура	60 ℃		

PS-04F

Номинальное напряжение	220-240V
Частота	50-60 Гц
Мак. ток	16(10)А
Мак. мощность	1.8кВт(220-240В)
Начальное давление	0.5-3бар
Мак. рабочее давление	10бар
Соединительная резьба	G1"
Класс защиты	IP65
Мак. рабочая температура	60 ℃

Реле давления

PS-02A

Номинальное напряжение	110-120В	220-240В
Частота	50/60 Гц	
Мак. ток	20А	12А
Мак. мощность	1.6кВт	1.9кВт
Мин. Вкл.	1бар	
Макс. Выкл.	7бар	
Давление запуска / остановки	бар: 1.0/2.1; 1.4/2.8; 2.1/3.5; 2.8/4.2; 3.5/4.9; 4.9/7.0	
Соединение	Внутренняя резьба: NPT1/4, ZG1/4 Наружная резьба: NPT1/4, ZG1/4 Соединитель с внутренней резьбой: G1/4, G3/8	
Класс защиты	IP20	
Мак. рабочая температура	60℃	

Мак. рабочее давление = Мак. режущее давление x1,5

Pressure Switch

PS-02B

Номинальное напряжение	110-120В	220-240В
Частота	50/60 Гц	
Мак. ток	20А	16А
Мак. мощность	1.6кВт	2.6кВт
Мин. Вкл.	1бар	
Макс. Выкл.	12бар	
Давление запуска / остановки	бар: 1.4/2.8; 2.1/3.5; 6.3/8.7; 9.6/12	
Соединение	Внутренняя резьба: NPT1/4, G1/4 Наружная резьба: ZG1/4, M14 Соединитель с внутренней резьбой: G1/4	
Класс защиты	IP20	
Мак. рабочая температура	60℃	

PS-02C

Номинальное напряжение	110-120В	220-240В	400В
Частота	50/60 Гц		
Мак. ток	16(8)А		
Мак. мощность	0.6кВт	1.3кВт	4.0кВт
Мин. Вкл.	1бар		
Макс. Выкл.	5.5бар		
Давление запуска / остановки	бар: 1.2/2.4; 1.4/2.8; 1.5/3.0; 2.0/3.5; 3.5/4.9		
Соединение	Внутренняя резьба: NPT1/4, G1/4, Наружная резьба: NPT1/4, G1/4, ZG1/4, Соединитель с внутренней резьбой: G1/4 , G3/8		
Класс защиты	IP44		
Мак. рабочая температура	60℃		

PS-02D

Номинальное напряжение	110-120В	220-240В
Частота	50/60 Гц	
Мак. ток	12А	
Мак. мощность	1.0кВт	1.9кВт
Мин. Вкл.	1.4бар	
Макс. Выкл.	6.9бар	
Давление запуска / остановки	бар: 1.4/2.8; 2.1/3.4; 2.8/4.1; 3.4/4.8	
Соединение	Внутренняя резьба: G1/4, Наружная резьба: ZG1/4 , G1/4,NPT1/4 Соединитель с внутренней резьбой: G1/4 , G3/8	
Класс защиты	IP20	
Мак. рабочая температура	60℃	

Мак. рабочее давление = Мак. режущее давление x1,5

Конденсатор

2-х проводной

2(4) клеммы

Емкостр(μF)	Тип	Диаметр (мм)	Длина (мм)
6	2 провода	32	66
8	2 провода	32	66
8	4 клемма	35	72
10	2 провода	34	62
10	4 клемма	35	72
12	2 провода	40	73
16	2 провода	42	71
16	4 клемма	42	73
20	2 провода	42	74
20	4 клемма	42	74
25	2 провода	42	82
35	4 клемма	42	70
40	2 провода	42	82
40	4 клемма	45	73
42.5	2 клемма	51	100
45	2 клемма	51	100
50	2 клемма	51	100

Поплавковый выключатель

FLO-01B

FLO-01B(С блоком баланса)

Модель	FLO-01B	FLO-01B(С блоком баланса)
Характеристики	16(8)A 125/250В	
Кабель	H07RN-F/8-F 3G1.0мм2x0.55м/0.65м/0.75м/2м/3м/5м/10м	
Срок службы	5000 циклов	
Класс защиты	IP X8	
Режим использования	Температура жидкости, не более 35℃ Температура окружающей среды, не более 40℃	

ДИАПАЗОН НАСОСА

Вихревые насосы


APm XKm SPm

Самовсасывающие вихревые насосы


APSm APSm-AT

Самовсасывающие эжекторные насосы


AJm-S AJm

Струйный насос для глубоких скважин


AJDm

Центробежные насосы


ACm ACm-BF XGm

Многоступенчатые центробежные насосы


2ACm 3(4)ACm

Насосы центробежные многоступенчатые


3(4,5)XCm-C 3(4,5)ACm-S 3(4,5)ACSm-S

Постоянный магнит интеллектуальный ускоритель


MAC

Самовсасывающий центробежный насос


XHSm

Дренажные погружные насосы


QDX QDX-L

Канализационная насосная станция


WC

Насосы для бассейнов


XKP

Самовсасывающий(Садовый) Насос


EKJ-S EKJ-I EKJ-P

Автоматическая насосная станция


EKJ-SA EKJ-IA EKJ-PA

Насосы для фонтана


XKF

Сад Погружной насос


LKS XKS XKS

Бензиновые газонокосилки


LM

Настенный газовый котельный насос


BRP

Насосы для повышения давления


LRP ARP

Насосы для повышения давления


LPm LP

ДИАПАЗОН НАСОСА

Центробежные насосы из нержавеющей стали


AMS

Насос центробежный из нержавеющей стали с рабочим колесом открытого типа


ABK

Насосы горизонтальные многоступенчатые из нержавеющей стали


EDH ECH EMH

Система повышения давления


BP

Насосы вертикальные многоступенчатые из нержавеющей стали


LVR LVS EVP WTR WTS

Системы насосные для повышения давления


BWS-HY(E)

Стандартный центробежный насос из нержавеющей стали


XZS

Насосы центробежные моноблочные


XST

Горизонтальных одноступенчатых центробежных насосов


XSTP LEZ LEP

Насосы вертикальные с линейным расположением патрубков.


LPP

Погружной насос для сточных вод


WQD WQ LSW

Насосы погружные для водоотведения


KBZ

Насосы погружные для водоотведения


KBS

бензиновым/Дизельный водяной насос


LGP LDP

Центробежные скважинные насосы 2", 2.5", 3", 4", 5", 6"

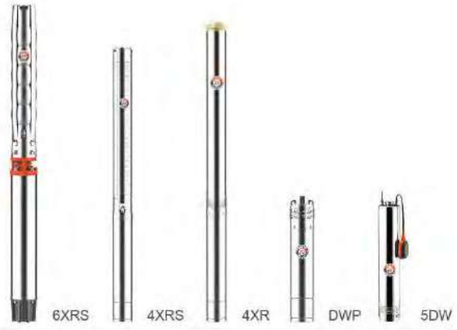
6XRS 4XRS 4XR DWP 5DW

Солнечная насосная система

По вопросам продаж и поддержки обращайтесь:

Алматы (727)345-47-04
Ангарск (3955)60-70-56
Архангельск (8182)63-90-72
Астрахань (8512)99-46-04
Барнаул (3852)73-04-60
Белгород (4722)40-23-64
Благовещенск (4162)22-76-07
Брянск (4832)59-03-52
Владивосток (423)249-28-31
Владикавказ (8672)28-90-48
Владимир (4922)49-43-18
Волгоград (844)278-03-48
Вологда (8172)26-41-59
Воронеж (473)204-51-73
Екатеринбург (343)384-55-89
Иваново (4932)77-34-06
Ижевск (3412)26-03-58
Иркутск (395)279-98-46
Казань (843)206-01-48
Калининград (4012)72-03-81
Калуга (4842)92-23-67
Кемерово (3842)65-04-62
Киров (8332)68-02-04
Коломна (4966)23-41-49
Кострома (4942)77-07-48
Краснодар (861)203-40-90
Красноярск (391)204-63-61
Курск (4712)77-13-04
Курган (3522)50-90-47
Липецк (4742)52-20-81
Магнитогорск (3519)55-03-13
Москва (495)268-04-70
Мурманск (8152)59-64-93
Набережные Челны (8552)20-53-41
Нижний Новгород (831)429-08-12
Новокузнецк (3843)20-46-81
Ноябрьск (3496)41-32-12
Новосибирск (383)227-86-73
Омск (3812)21-46-40
Орел (4862)44-53-42
Оренбург (3532)37-68-04
Пенза (8412)22-31-16
Петрозаводск (8142)55-98-37
Псков (8112)59-10-37
Пермь (342)205-81-47
Ростов-на-Дону (863)308-18-15
Рязань (4912)46-61-64
Самара (846)206-03-16
Санкт-Петербург (812)309-46-40
Саратов (845)249-38-78
Севастополь (8692)22-31-93
Саранск (8342)22-96-24
Симферополь (3652)67-13-56
Смоленск (4812)29-41-54
Сочи (862)225-72-31
Ставрополь (8652)20-65-13
Сургут (3462)77-98-35
Сыктывкар (8212)25-95-17
Тамбов (4752)50-40-97
Тверь (4822)63-31-35
Тольятти (8482)63-91-07
Томск (3822)98-41-53
Тула (4872)33-79-87
Тюмень (3452)66-21-18
Ульяновск (8422)24-23-59
Улан-Удэ (3012)59-97-51
Уфа (347)229-48-12
Хабаровск (4212)92-98-04
Чебоксары (8352)28-53-07
Челябинск (351)202-03-61
Череповец (8202)49-02-64
Чита (3022)38-34-83
Якутск (4112)23-90-97
Ярославль (4852)69-52-93

Россия +7(495)268-04-70
Казахстан +7(727)345-47-04
Беларусь +375-257-127-884
Узбекистан +998(71)205-18-59
Киргизия +996(312)96-26-47

эл.почта: oed@nt-rt.ru || сайт: https://leo.nt-rt.ru/